AENK4L0B.book Page 5 Thursday, August 29, 2019 10:31 AM

Kiểm tra công suất động cơ

AENK4L0B1704002

CHÚ Ý

Động cơ có thể bị hư hỏng nếu tốc độ động cơ tăng cao trong khi giắc cắm kim phun nhiên liệu đã bị ngắt.
Luôn kiểm tra công suất động cơ với động cơ chạy ở tốc độ cầm chừng.

1) Đặt xe trong các điều kiện sau đây.
   - Đặt cần chuyển số ở số 0.
   - Sử dụng phanh tay.
   - Khóa bánh dẫn động.
2) Kết nối máy chẩn đoán với DLC (1) với công tắc máy ở vị trí “OFF”.

   Dụng cụ chuyên dụng
   (A): Máy chẩn đoán SUZUKI (Suzuki SDT-II)

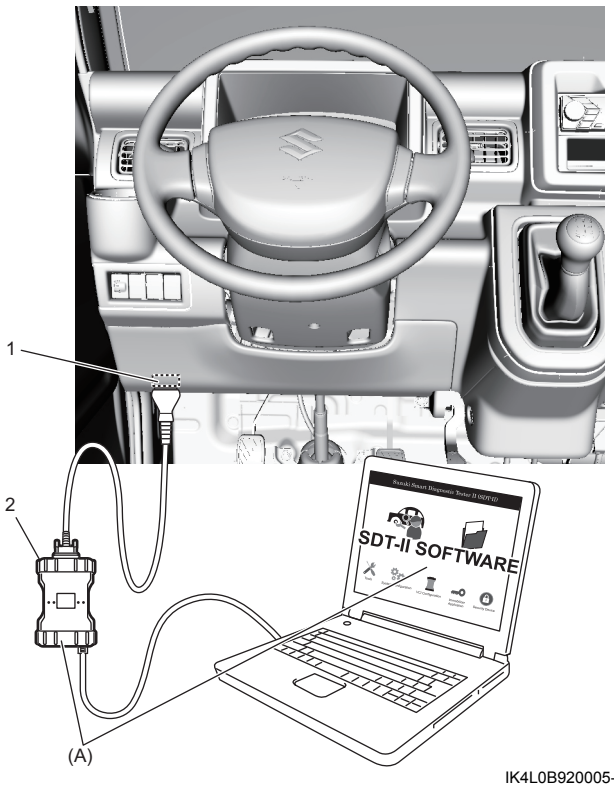

IK4L0B920005-01

2. VCI

3) Xóa DTC. ☞(Trang 1A-23)
4) Làm nóng động cơ đến nhiệt độ vận hành bình thường.
5) Sử dụng máy chẩn đoán SUZUKI, chọn “Fuel Injector” (Kim phun nhiên liệu) trong “Active Test” (Kiểm tra trạng thái hoạt động) và tắt từng kim phun nhiên liệu.
6) Khi ngắt từng kim phun nhiên liệu, kiểm tra để đảm bảo tốc độ động cơ giảm thấp hơn tốc độ cầm chừng quy định.
7) Nếu độ giảm tốc độ động cơ không nằm trong phạm vi, kiểm tra các phần sau.
   - Mạch kim phun nhiên liệu ☞(Trang 1G-6)
   - Kim phun nhiên liệu ☞(Trang 1G-21)
   - Bu-gi ☞(Trang 1H-6)
   - Mạch bô-bin ☞(Trang 1H-3)
   - Bô-bin ☞(Trang 1H-6)
   - Áp suất nén trong động cơ ☞(Trang 1D-5)

Kiểm tra mạch kim phun nhiên liệu

AENK4L0B1704003

Sơ đồ mạch

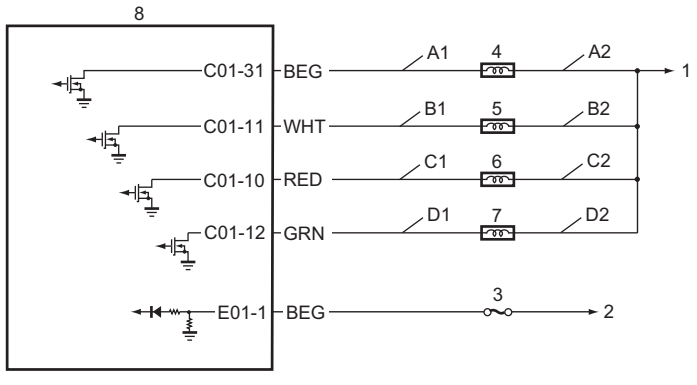

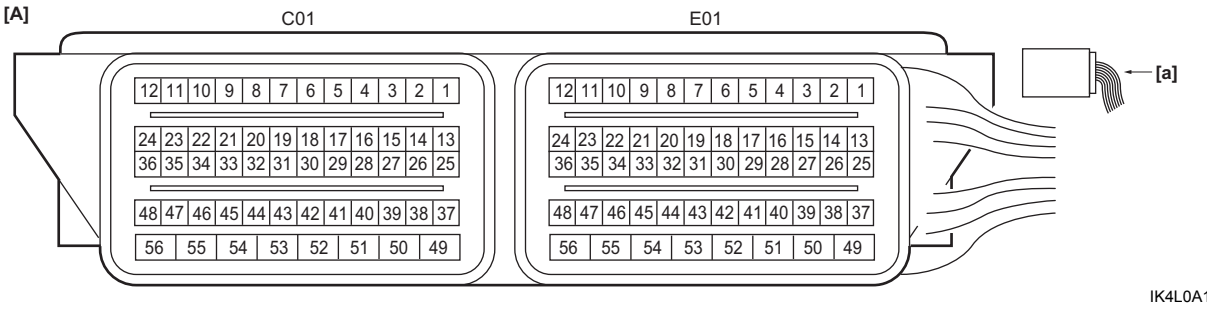

IK4L0A170051-07

[A]: Giắc cắm ECM (Góc nhìn: [a])	C2: Mạch cấp nguồn kim phun nhiên liệu số 3	4. Kim phun nhiên liệu số 1
A1: Mạch điều khiển kim phun nhiên liệu số 1	D1: Mạch điều khiển kim phun nhiên liệu số 4	5. Kim phun nhiên liệu số 2
A2: Mạch cấp nguồn kim phun nhiên liệu số 1	D2: Mạch cấp nguồn kim phun nhiên liệu số 4	6. Kim phun nhiên liệu số 3
B1: Mạch điều khiển kim phun nhiên liệu số 2	1. Đến rơ-le chính	7. Kim phun nhiên liệu số 4
B2: Mạch cấp nguồn kim phun nhiên liệu số 2	2. Đến rơ-le IG11	8. ECM
C1: Mạch điều khiển kim phun nhiên liệu số 3	3. Cầu chì “IG”	

Khắc phục sự cố

Bước	Hành động	Có	Không
1	**Kiểm tra âm thanh vận hành của kim phun nhiên liệu** 1) Sử dụng tai nghe, kiểm tra âm thanh vận hành của từng kim phun nhiên liệu khi động cơ khởi động. ☞(Trang 1G-18) *Tất cả các kim phun nhiên liệu có phát ra âm thanh vận hành không?*	Mạch kim phun nhiên liệu ở trong tình trạng tốt.	Chuyển sang Bước 2.
2	**Kiểm tra điện trở kim phun nhiên liệu** 1) Khi công tắc máy ở vị trí “OFF”, rút các giắc cắm ra khỏi kim phun nhiên liệu. 2) Kiểm tra xem kết nối cực tới các giắc cắm kim phun nhiên liệu có đúng không. 3) Nếu ỔN, kiểm tra điện trở của tất cả các kim phun nhiên liệu. ☞(Trang 1G-18) *Kết quả kiểm tra có ỔN không?*	Chuyển sang Bước 3.	Thay kim phun nhiên liệu. ☞(Trang 1G-19)
3	**Kiểm tra điện trở cách điện kim phun nhiên liệu** 1) Kiểm tra để đảm bảo điện trở giữa mỗi cực kim phun nhiên liệu và cực nối đất là vô cực. *Kết quả kiểm tra có ỔN không?*	Chuyển sang Bước 4.	Thay kim phun nhiên liệu. ☞(Trang 1G-19)