Kiểm tra mạch kim phun nhiên liệu

AENK4L0B1704003

Sơ đồ mạch

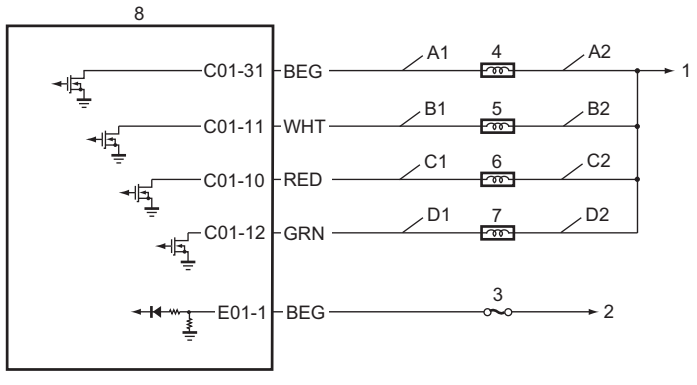

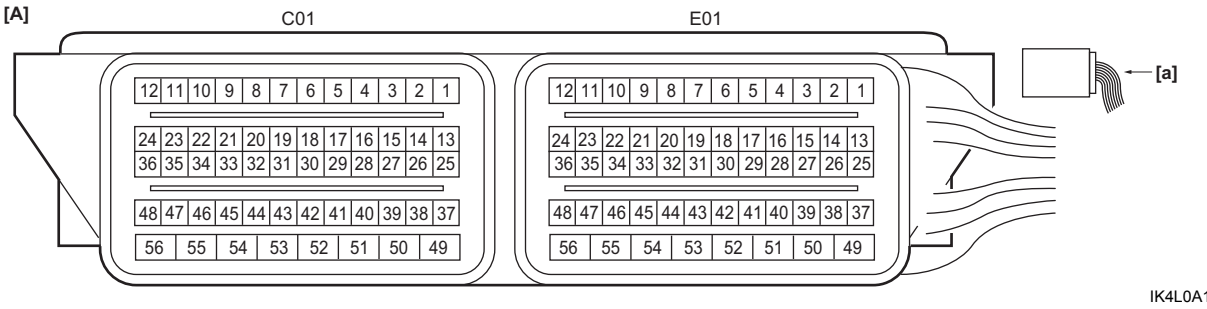

IK4L0A170051-07

[A]: Giắc cắm ECM (Góc nhìn: [a])	C2: Mạch cấp nguồn kim phun nhiên liệu số 3	4. Kim phun nhiên liệu số 1
A1: Mạch điều khiển kim phun nhiên liệu số 1	D1: Mạch điều khiển kim phun nhiên liệu số 4	5. Kim phun nhiên liệu số 2
A2: Mạch cấp nguồn kim phun nhiên liệu số 1	D2: Mạch cấp nguồn kim phun nhiên liệu số 4	6. Kim phun nhiên liệu số 3
B1: Mạch điều khiển kim phun nhiên liệu số 2	1. Đến rơ-le chính	7. Kim phun nhiên liệu số 4
B2: Mạch cấp nguồn kim phun nhiên liệu số 2	2. Đến rơ-le IG11	8. ECM
C1: Mạch điều khiển kim phun nhiên liệu số 3	3. Cầu chì “IG”	

Khắc phục sự cố

Bước	Hành động	Có	Không
1	**Kiểm tra âm thanh vận hành của kim phun nhiên liệu** 1) Sử dụng tai nghe, kiểm tra âm thanh vận hành của từng kim phun nhiên liệu khi động cơ khởi động. ☞(Trang 1G-18) *Tất cả các kim phun nhiên liệu có phát ra âm thanh vận hành không?*	Mạch kim phun nhiên liệu ở trong tình trạng tốt.	Chuyển sang Bước 2.
2	**Kiểm tra điện trở kim phun nhiên liệu** 1) Khi công tắc máy ở vị trí “OFF”, rút các giắc cắm ra khỏi kim phun nhiên liệu. 2) Kiểm tra xem kết nối cực tới các giắc cắm kim phun nhiên liệu có đúng không. 3) Nếu ỔN, kiểm tra điện trở của tất cả các kim phun nhiên liệu. ☞(Trang 1G-18) *Kết quả kiểm tra có ỔN không?*	Chuyển sang Bước 3.	Thay kim phun nhiên liệu. ☞(Trang 1G-19)
3	**Kiểm tra điện trở cách điện kim phun nhiên liệu** 1) Kiểm tra để đảm bảo điện trở giữa mỗi cực kim phun nhiên liệu và cực nối đất là vô cực. *Kết quả kiểm tra có ỔN không?*	Chuyển sang Bước 4.	Thay kim phun nhiên liệu. ☞(Trang 1G-19)

AENK4L0B.book Page 7 Thursday, August 29, 2019 10:31 AM

Bước	Hành động	Có	Không
4	**Kiểm tra mạch cấp nguồn kim phun nhiên liệu** 1) Xoay công tắc máy về vị trí “ON”. 2) Kiểm tra để đảm bảo điện áp giữa từng mạch “A2”, “B2”, “C2” và “D2” và dây nối đất bằng điện áp bình điện. *Kết quả kiểm tra có ỔN không?*	Chuyển sang Bước 5.	Sửa mạch cấp nguồn kim phun nhiên liệu. Nếu mạch ở tình trạng tốt, chuyển sang “Kiểm tra mạch cấp nguồn và mạch nối đất ECM” trong Phần 1A (Trang 1A-130).
5	**Kiểm tra mạch điều khiển kim phun nhiên liệu** 1) Khi công tắc máy ở vị trí “OFF”, rút giắc cắm “C01” và “E01” khỏi ECM. 2) Nếu các kết nối đều ỔN, hãy kiểm tra những điểm sau. • Điện trở của “A1”, “B1”, “C1” and “D1”: dưới 1 Ω • Điện trở giữa mỗi mạch “A1”, “B1”, “C1” và “D1” với dây nối đất: vô cực • Điện trở giữa mỗi cực mạch “A1” và cực khác tại giắc cắm kim phun nhiên liệu: vô cực • Điện trở giữa mỗi cực mạch “B1” và cực khác tại giắc cắm kim phun nhiên liệu: vô cực • Điện trở giữa mỗi cực mạch “C1” và cực khác tại giắc cắm kim phun nhiên liệu: vô cực • Điện trở giữa mỗi cực mạch “D1” và cực khác tại giắc cắm kim phun nhiên liệu: vô cực • Điện áp của các mạch “A1” – “D1”: khoảng 0 V (Khi công tắc máy ở vị trí “ON”) *Kết quả kiểm tra có ỔN không?*	Chuyển sang Bước 6.	Sửa chữa mạch điều khiển kim phun nhiên liệu.
6	**Kiểm tra kim phun nhiên liệu** 1) Kiểm tra kim phun nhiên liệu. ☞(Trang 1G-21) *Kết quả kiểm tra có ỔN không?*	Thay ECM và kiểm tra lại DTC. ☞(Trang 1C-2)	Thay kim phun nhiên liệu. ☞(Trang 1G-19)

Kiểm tra bơm nhiên liệu và mạch của bơm nhiên liệu

AENK4L0B1704004

Sơ đồ mạch

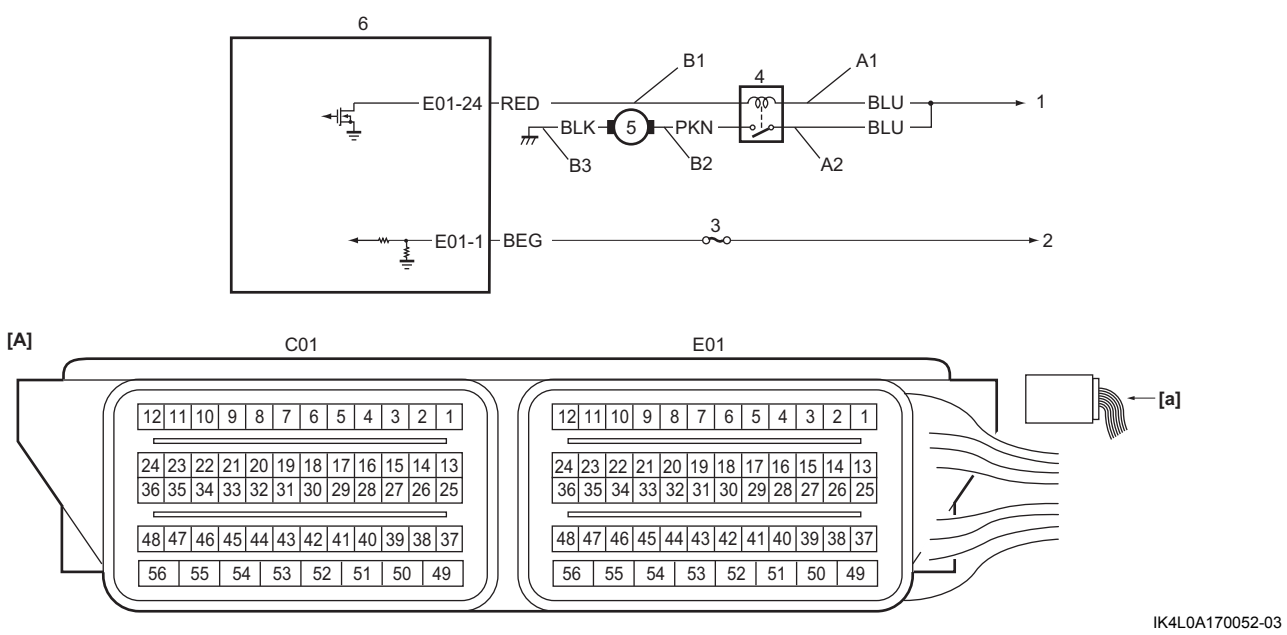

IK4L0A170052-03