AENK4L0B.book Page 1 Thursday, August 29, 2019 10:31 AM

Hệ thống đánh lửa

Mô tả chung

Cấu trúc hệ thống đánh lửa

AENK4L0B1801001

Hệ thống đánh lửa là loại đánh lửa điện tử bao gồm các bộ phận sau.

- **ECM**
  Bộ phận này kiểm soát tình trạng của động cơ và xe thông qua các tín hiệu từ các cảm biến, quyết định thời điểm và thời gian đánh lửa phù hợp nhất và gửi tín hiệu đến cụm bô-bin.
- **Cụm bô-bin**
  Mỗi cụm bô-bin được sử dụng cho một xi-lanh.
  Cụm bô-bin truyền và ngắt dòng điện đến cuộn sơ cấp theo tín hiệu từ ECM. Khi dòng điện đến cuộn sơ cấp được ngắt, điện áp cao được sinh ra trong cuộn thứ cấp.
- **Bu-gi**
- **Cảm biến CKP và cảm biến CMP**
  Bằng cách sử dụng tín hiệu từ những cảm biến này, ECM xác định cụ thể xi-lanh nào có pít-tông đang ở kỳ nén, phát hiện góc quay và điều chỉnh thời điểm đánh lửa tự động.
- **Cảm biến TP, cảm biến ECT, cảm biến MAP, cảm biến IAT, cảm biến kích nổ và các cảm biến/công tắc khác**
  Dùng tín hiệu từ những cảm biến/công tắc này, ECM điều chỉnh thời điểm đánh lửa ban đầu và cài đặt thời điểm đánh lửa tối ưu theo tình trạng động cơ.

AENK4L0B.book Page 2 Thursday, August 29, 2019 10:31 AM

Sơ đồ mạch điện và hệ thống

Sơ đồ mạch điện hệ thống đánh lửa

AENK4L0B1802001

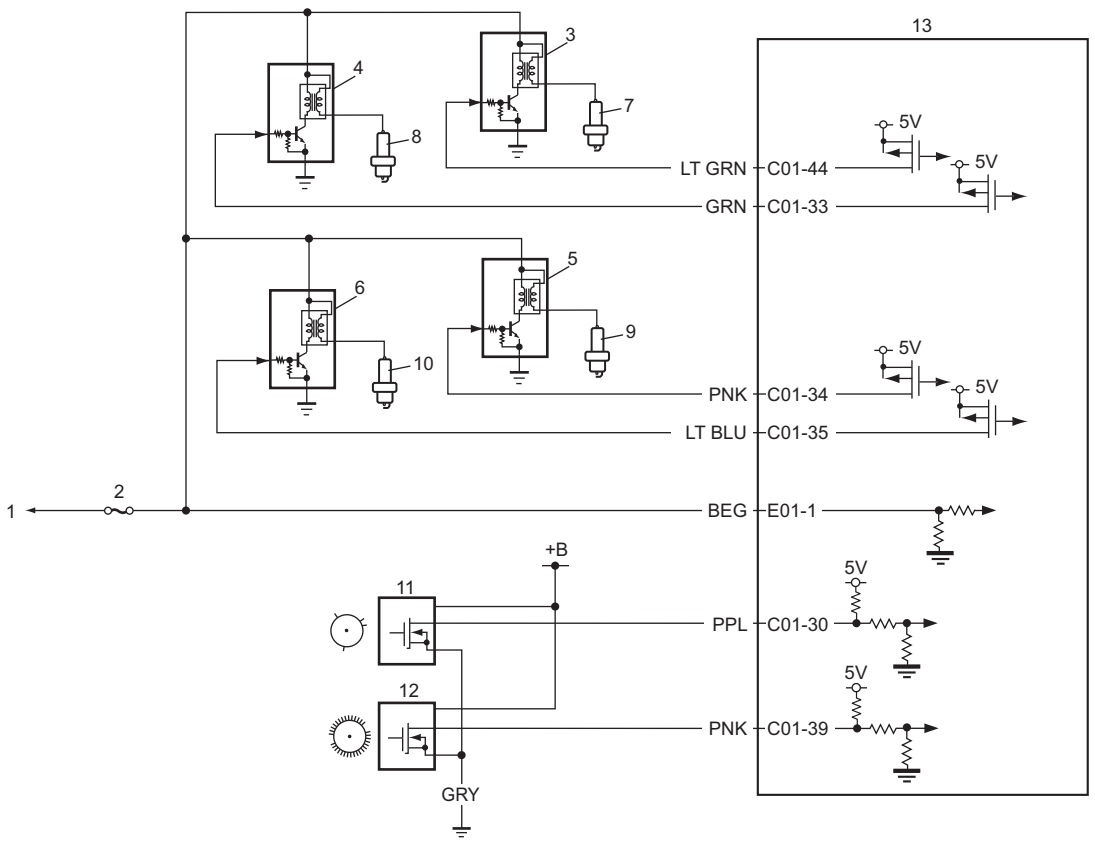

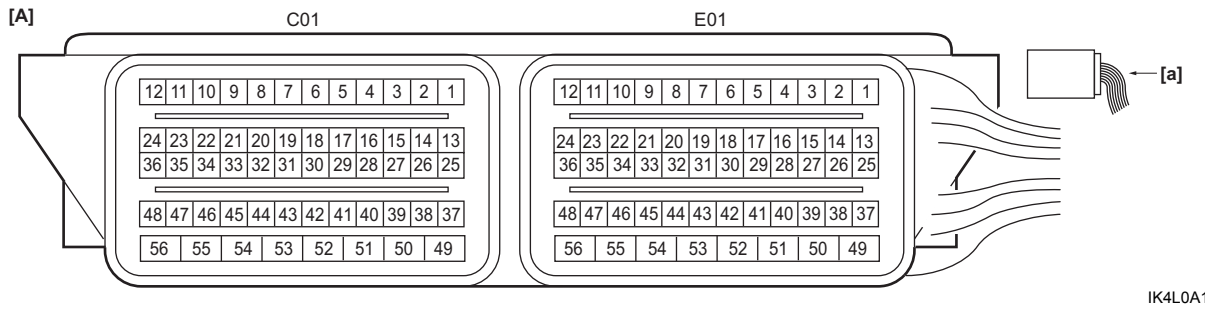

IK4L0A180002-04

[A]: Giắc cắm ECM (Góc nhìn: [a])	5. Cụm bô-bin số 3	10. Bu-gi số 4
1. Đến rơ-le chính	6. Cụm bô-bin số 4	11. Cảm biến CMP
2. Cầu chì “IG”	7. Bu-gi số 1	12. Cảm biến CKP
3. Cụm bô-bin số 1	8. Bu-gi số 2	13. ECM
4. Cụm bô-bin số 2	9. Bu-gi số 3	