AENK4L0B.book Page 2 Thursday, August 29, 2019 10:31 AM

Sơ đồ mạch điện và hệ thống

Sơ đồ mạch điện hệ thống đánh lửa

AENK4L0B1802001

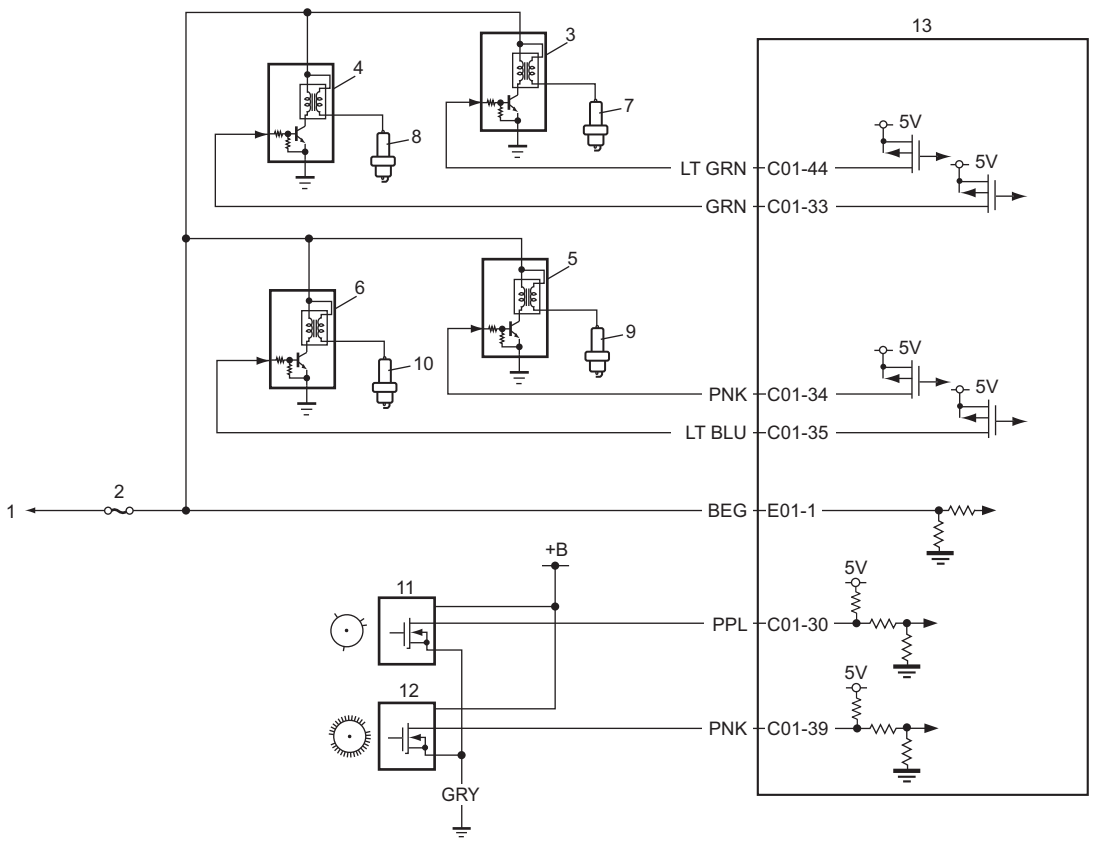

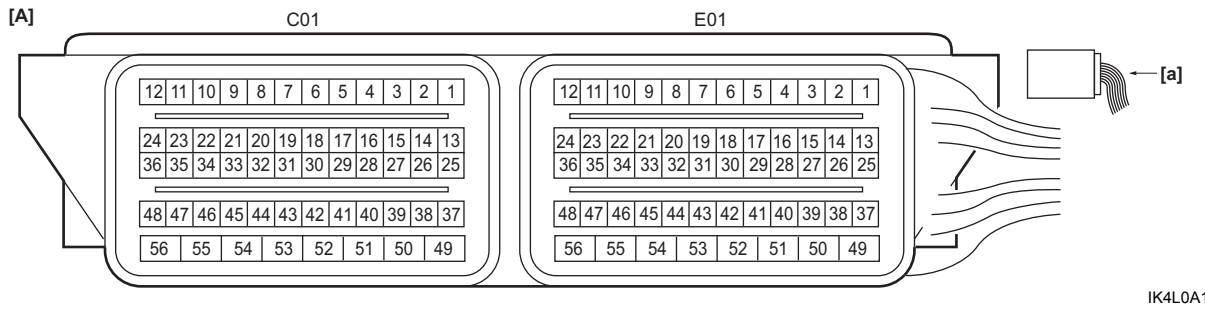

IK4L0A180002-04

[A]: Giắc cắm ECM (Góc nhìn: [a])	5. Cụm bô-bin số 3	10. Bu-gi số 4
1. Đến rơ-le chính	6. Cụm bô-bin số 4	11. Cảm biến CMP
2. Cầu chì “IG”	7. Bu-gi số 1	12. Cảm biến CKP
3. Cụm bô-bin số 1	8. Bu-gi số 2	13. ECM
4. Cụm bô-bin số 2	9. Bu-gi số 3	

AENK4L0B.book Page 3 Thursday, August 29, 2019 10:31 AM

Vị trí bộ phận

Vị trí bộ phận của hệ thống đánh lửa

AENK4L0B1803001

LƯU Ý

Tham khảo "Vị trí các bộ phận của hệ thống điều khiển điện tử" trong Phần 1A (Trang 1A-18) về các bộ phận sau đây.

- **Cụm bô-bin số 1, cụm bô-bin số 2, cụm bô-bin số 3, cụm bô-bin số 4, cảm biến CKP, cảm biến CMP, cảm biến kích nổ, ECM và DLC**

Thông tin và quy trình chẩn đoán

Kiểm tra hệ thống đánh lửa

AENK4L0B1804001

Sơ đồ mạch

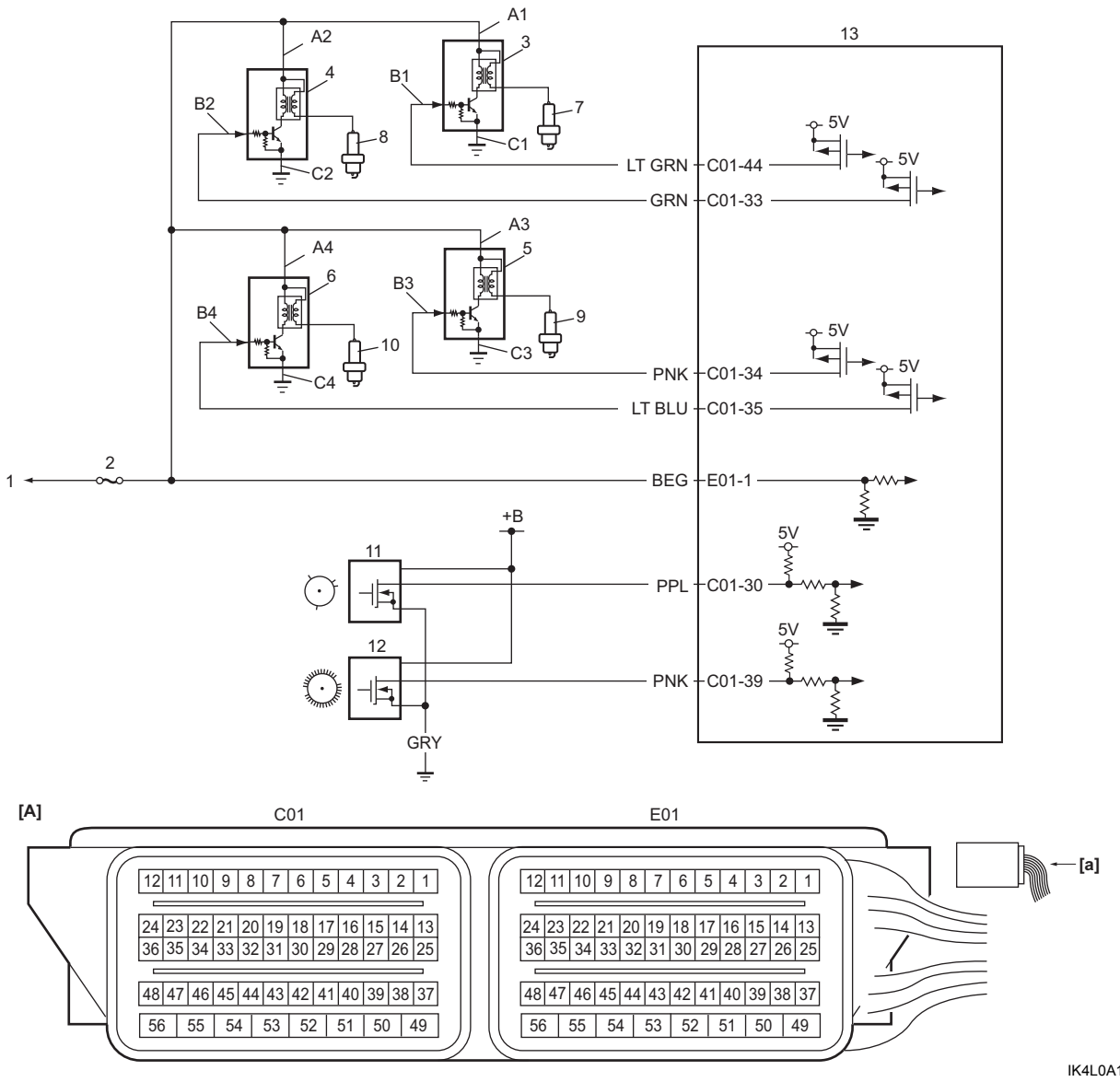

[A]: Giắc cắm ECM (Góc nhìn: [a])	3. Cụm bô-bin số 1	9. Bu-gi số 3
A1 – A4: Mạch cấp nguồn cụm bô-bin	4. Cụm bô-bin số 2	10. Bu-gi số 4
B1 – B4: Mạch điều khiển cụm bô-bin	5. Cụm bô-bin số 3	11. Cảm biến CMP
C1 – C4: Mạch nối đất cụm bô-bin	6. Cụm bô-bin số 4	12. Cảm biến CKP
1. Đến rơ-le chính	7. Bu-gi số 1	13. ECM
2. Cầu chì "IG"	8. Bu-gi số 2	