AENK4L0B.book Page 2 Thursday, August 29, 2019 10:31 AM

Sơ đồ mạch điện và hệ thống

Sơ đồ mạch điện hệ thống đánh lửa

AENK4L0B1802001

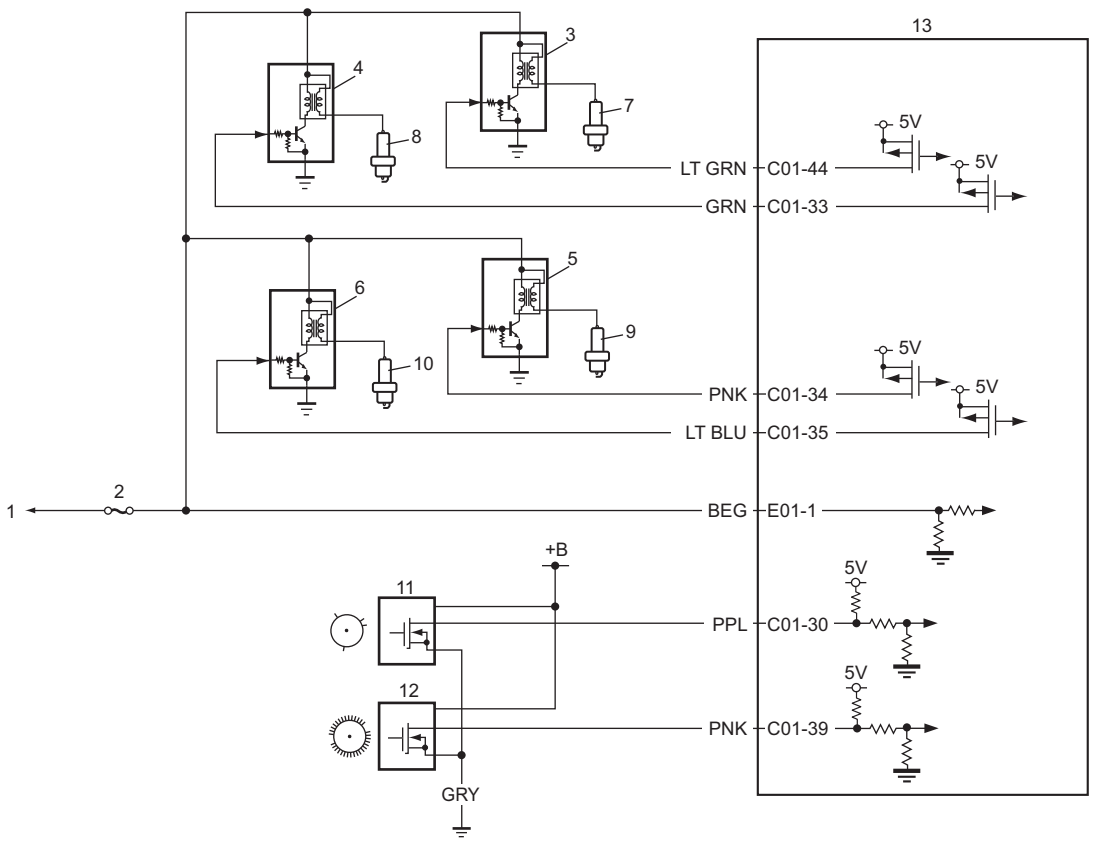

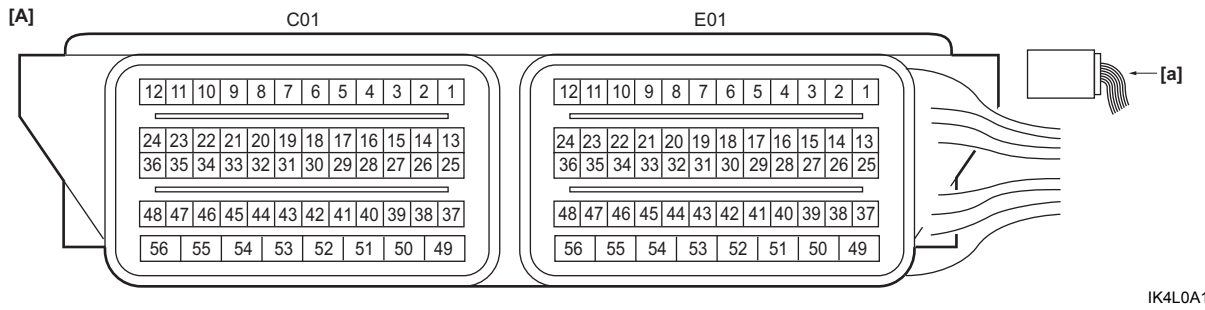

IK4L0A180002-04

[A]: Giắc cắm ECM (Góc nhìn: [a])	5. Cụm bô-bin số 3	10. Bu-gi số 4
1. Đến rơ-le chính	6. Cụm bô-bin số 4	11. Cảm biến CMP
2. Cầu chì “IG”	7. Bu-gi số 1	12. Cảm biến CKP
3. Cụm bô-bin số 1	8. Bu-gi số 2	13. ECM
4. Cụm bô-bin số 2	9. Bu-gi số 3	