AENK4L0B.book Page 5 Thursday, August 29, 2019 10:31 AM

Bước	Hành động	Có	Không
9	**Kiểm tra cảm biến CKP và cảm biến CMP** 1) Kiểm tra cảm biến CKP và cảm biến CMP. • Cảm biến CKP: ☞(Trang 1C-10) • Cảm biến CMP: ☞(Trang 1C-9) *Kết quả kiểm tra có ỔN không?*	Thay ECM và kiểm tra lại tia lửa. ☞(Trang 1C-2)	Thay cảm biến CKP hoặc cảm biến CMP.

Kiểm tra tia lửa

AENK4L0B1804002

⚠ CẢNH BÁO

Nếu tiến hành kiểm tra mà không rút các giắc cắm kim phun, tia lửa từ bu-gi có thể đốt cháy hơi nhiên liệu thoát ra từ lỗ bu-gi trong quá trình kiểm tra, gây ra cháy hoặc nổ.
Rút các giắc cắm kim phun khỏi kim phun trước khi tiến hành kiểm tra.

1) Tháo bu-gi. ☞(Trang 1H-5)
2) Kiểm tra bu-gi. ☞(Trang 1H-6)
3) Rút tất cả các giắc cắm kim phun nhiên liệu (1).
4) Cắm giắc cắm bô-bin (2) vào cụm bô-bin (3).
5) Nối bu-gi (4) vào cụm bô-bin và nối đất bu-gi.

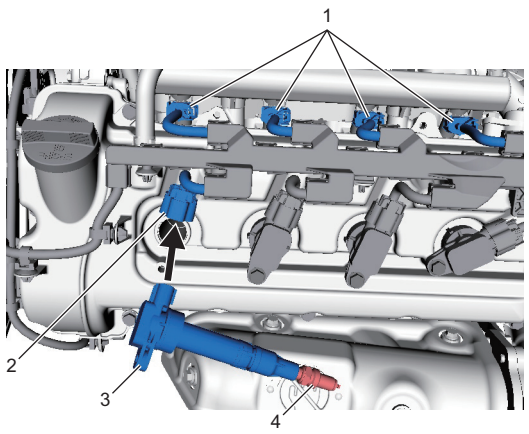

IK4L0A180003-02

6) Khởi động động cơ và kiểm tra mỗi bu-gi xem có đánh lửa không.
7) Nếu không có tia lửa nào phát ra, kiểm tra các bộ phận liên quan. ☞(Trang 1H-3)

Hướng dẫn sửa chữa

Tháo và lắp bu-gi

AENK4L0B1806001

Tháo

1) Xoay công tắc máy về vị trí “OFF”.
2) Tháo các cụm bô-bin. ☞(Trang 1H-6)
3) Tháo các bu-gi (1) khỏi nắp quy lát.

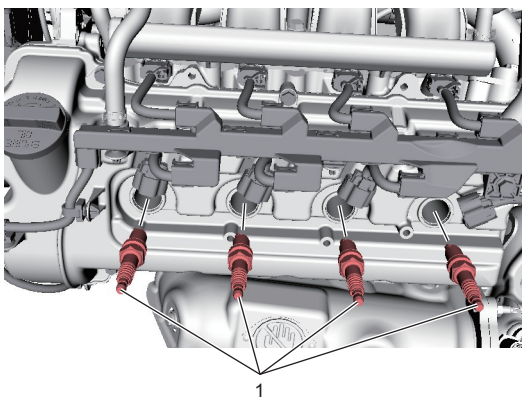

IK4L0A180004-01

Lắp

Thực hiện ngược lại quy trình tháo, lưu ý những điểm sau.

- Siết chặt các bu-gi đến lực siết quy định.

Lực siết
Bu-gi (a): 18 N·m (1,8 kgf-m, 13,5 lbf-ft)

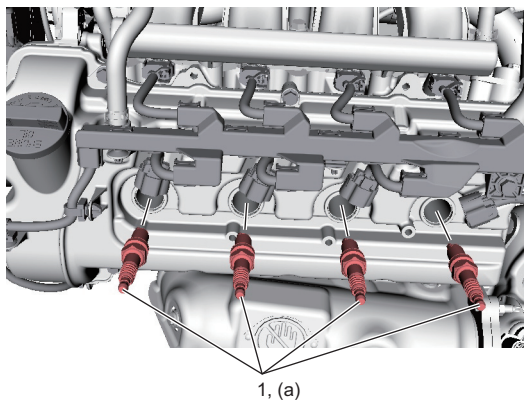

IK4L0A180005-01