AENK4L0B.book Page 5 Thursday, August 29, 2019 10:31 AM

Bước	Hành động	Có	Không
9	**Kiểm tra cảm biến CKP và cảm biến CMP** 1) Kiểm tra cảm biến CKP và cảm biến CMP. • Cảm biến CKP: ☞(Trang 1C-10) • Cảm biến CMP: ☞(Trang 1C-9) *Kết quả kiểm tra có ỔN không?*	Thay ECM và kiểm tra lại tia lửa. ☞(Trang 1C-2)	Thay cảm biến CKP hoặc cảm biến CMP.

Kiểm tra tia lửa

AENK4L0B1804002

⚠ CẢNH BÁO

Nếu tiến hành kiểm tra mà không rút các giắc cắm kim phun, tia lửa từ bu-gi có thể đốt cháy hơi nhiên liệu thoát ra từ lỗ bu-gi trong quá trình kiểm tra, gây ra cháy hoặc nổ.
Rút các giắc cắm kim phun khỏi kim phun trước khi tiến hành kiểm tra.

1) Tháo bu-gi. ☞(Trang 1H-5)
2) Kiểm tra bu-gi. ☞(Trang 1H-6)
3) Rút tất cả các giắc cắm kim phun nhiên liệu (1).
4) Cắm giắc cắm bô-bin (2) vào cụm bô-bin (3).
5) Nối bu-gi (4) vào cụm bô-bin và nối đất bu-gi.

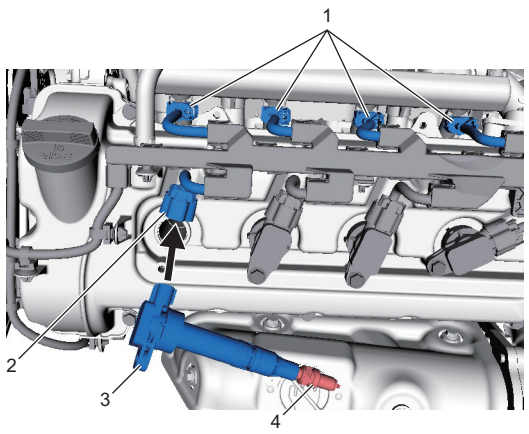

IK4L0A180003-02

6) Khởi động động cơ và kiểm tra mỗi bu-gi xem có đánh lửa không.
7) Nếu không có tia lửa nào phát ra, kiểm tra các bộ phận liên quan. ☞(Trang 1H-3)

Hướng dẫn sửa chữa

Tháo và lắp bu-gi

AENK4L0B1806001

Tháo

1) Xoay công tắc máy về vị trí “OFF”.
2) Tháo các cụm bô-bin. ☞(Trang 1H-6)
3) Tháo các bu-gi (1) khỏi nắp quy lát.

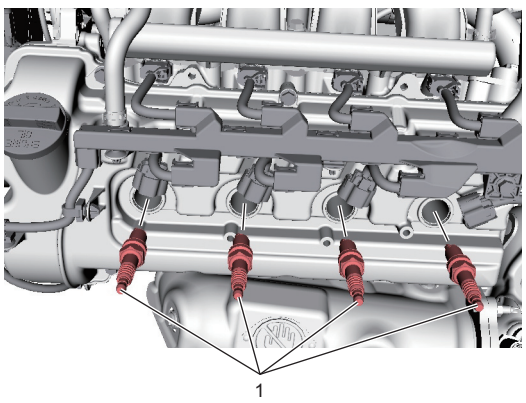

IK4L0A180004-01

Lắp

Thực hiện ngược lại quy trình tháo, lưu ý những điểm sau.

- Siết chặt các bu-gi đến lực siết quy định.

Lực siết
Bu-gi (a): 18 N·m (1,8 kgf-m, 13,5 lbf-ft)

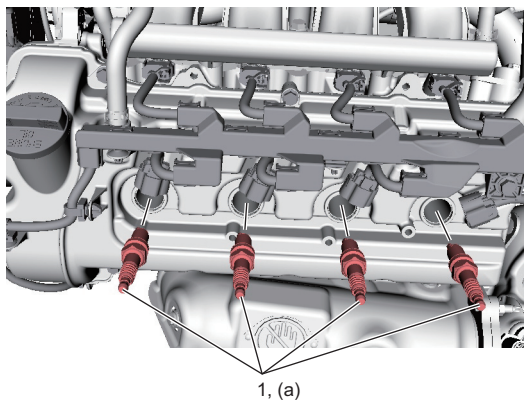

IK4L0A180005-01

AENK4L0B.book Page 6 Thursday, August 29, 2019 10:31 AM

Kiểm tra bu-gi

AENK4L0B1806002

CHÚ Ý

Bu-gi iridi có một điện cực trung tâm nhỏ được làm bằng một loại vật liệu nhạy với lực cơ học. Điện cực này có thể bị hư hỏng nếu bất cẩn khi thao tác.
Không chạm vào điện cực trung tâm của bu-gi iridi. Tránh làm sạch điện cực này hoặc điều chỉnh khe hở điện cực.

Kiểm tra bu-gi để xem:

- Tình trạng mòn của các điện cực
- Muội than
- Tình trạng hư hỏng ốp cách nhiệt
- Khe hở bu-gi

Kiểm tra khe hở bu-gi “a” bằng dụng cụ chuyên dụng. Nếu giá trị đo nằm ngoài thông số khe hở bu-gi hoặc phát hiện bất kỳ tình trạng bất thường nào khác ở bu-gi iridi, hãy thay bu-gi mới.

Khe hở bu-gi “a”
: 0,95 đến 1,05 mm (0,037 đến 0,041 in.)

Loại bu-gi
NGK: KR6A-10 (Niken)

Dụng cụ chuyên dụng
(A): 09930-77410

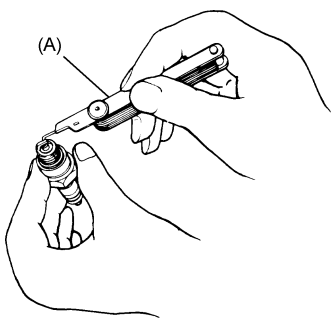

IHSB0A181001-01

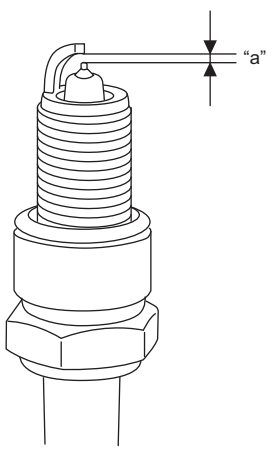

I8T401182005-01

Tháo và lắp cụm bô-bin

AENK4L0B1806003

Tháo

1) Xoay công tắc máy về vị trí “OFF”.
2) Rút các giắc cắm bô-bin (1).
3) Tháo các bu-lông bô-bin (2) và sau đó kéo các cụm bô-bin (3) ra.

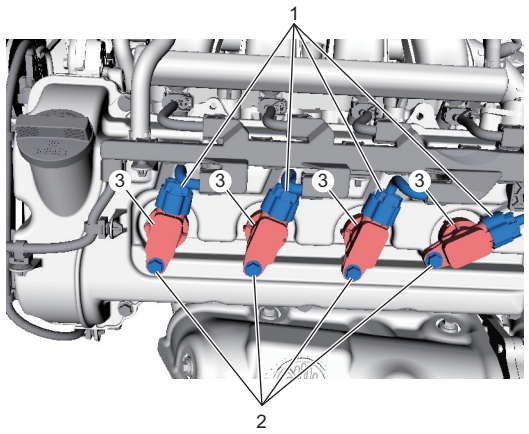

IK4L0A180007-02

Lắp

Thực hiện ngược lại quy trình tháo, lưu ý những điểm sau.

- Siết các bu-lông bô-bin (1) đến lực siết quy định.

  Lực siết
  Bu-lông bô-bin (a): 11 N·m (1,1 kgf-m, 8,5 lbf-ft)

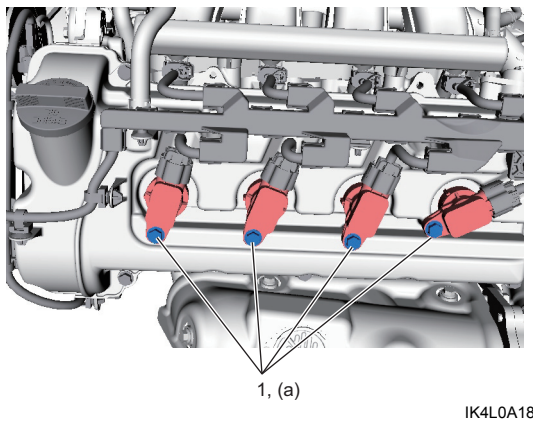

IK4L0A180008-01

Kiểm tra cụm bô-bin

AENK4L0B1806004

Kiểm tra cụm bô-bin ở những điểm sau:

- Hư hỏng
- Xuống cấp
- Mòn ở các cực

Nếu kết quả kiểm tra không ỔN, hãy thay cụm bô-bin.