AENK4L0B.book Page 6 Thursday, August 29, 2019 10:31 AM

Kiểm tra bu-gi

AENK4L0B1806002

CHÚ Ý

Bu-gi iridi có một điện cực trung tâm nhỏ được làm bằng một loại vật liệu nhạy với lực cơ học. Điện cực này có thể bị hư hỏng nếu bất cẩn khi thao tác.
Không chạm vào điện cực trung tâm của bu-gi iridi. Tránh làm sạch điện cực này hoặc điều chỉnh khe hở điện cực.

Kiểm tra bu-gi để xem:

- Tình trạng mòn của các điện cực
- Muội than
- Tình trạng hư hỏng ốp cách nhiệt
- Khe hở bu-gi

Kiểm tra khe hở bu-gi “a” bằng dụng cụ chuyên dụng. Nếu giá trị đo nằm ngoài thông số khe hở bu-gi hoặc phát hiện bất kỳ tình trạng bất thường nào khác ở bu-gi iridi, hãy thay bu-gi mới.

Khe hở bu-gi “a”
: 0,95 đến 1,05 mm (0,037 đến 0,041 in.)

Loại bu-gi
NGK: KR6A-10 (Niken)

Dụng cụ chuyên dụng
(A): 09930-77410

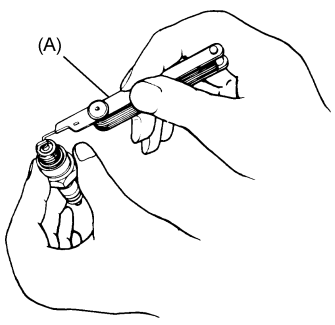

IHSB0A181001-01

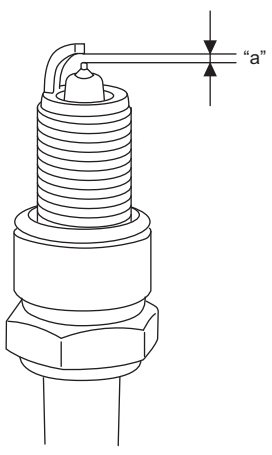

I8T401182005-01

Tháo và lắp cụm bô-bin

AENK4L0B1806003

Tháo

1) Xoay công tắc máy về vị trí “OFF”.
2) Rút các giắc cắm bô-bin (1).
3) Tháo các bu-lông bô-bin (2) và sau đó kéo các cụm bô-bin (3) ra.

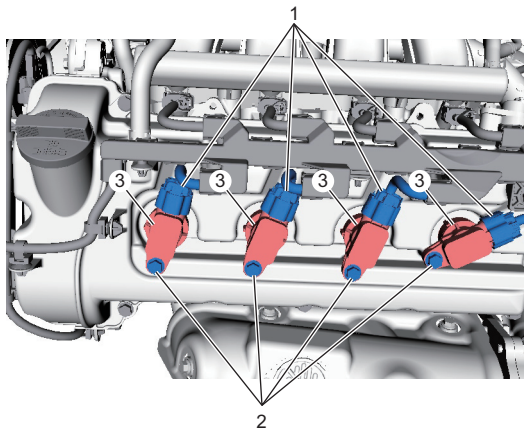

IK4L0A180007-02

Lắp

Thực hiện ngược lại quy trình tháo, lưu ý những điểm sau.

- Siết các bu-lông bô-bin (1) đến lực siết quy định.

  Lực siết
  Bu-lông bô-bin (a): 11 N·m (1,1 kgf-m, 8,5 lbf-ft)

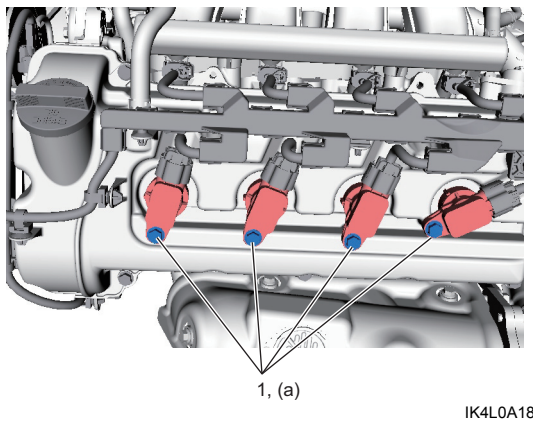

IK4L0A180008-01

Kiểm tra cụm bô-bin

AENK4L0B1806004

Kiểm tra cụm bô-bin ở những điểm sau:

- Hư hỏng
- Xuống cấp
- Mòn ở các cực

Nếu kết quả kiểm tra không ỔN, hãy thay cụm bô-bin.

AENK4L0B.book Page 7 Thursday, August 29, 2019 10:31 AM

Kiểm tra thời điểm đánh lửa

AENK4L0B1806005

LƯU Ý

Để biết thông tin về đặc điểm nhận dạng của từng cụm bô-bin, tham khảo “Vị trí bộ phận của hệ thống đánh lửa” (Trang 1H-3).

1) Đặt xe trong các điều kiện sau đây.
   - Đặt cần chuyển số ở số 0.
   - Sử dụng phanh tay.
   - Khóa bánh dẫn động.
2) Kết nối máy chẩn đoán SUZUKI với DLC (1) với công tắc máy ở vị trí “OFF”.

   Dụng cụ chuyên dụng
   (A): Máy chẩn đoán SUZUKI (Suzuki SDT-II)

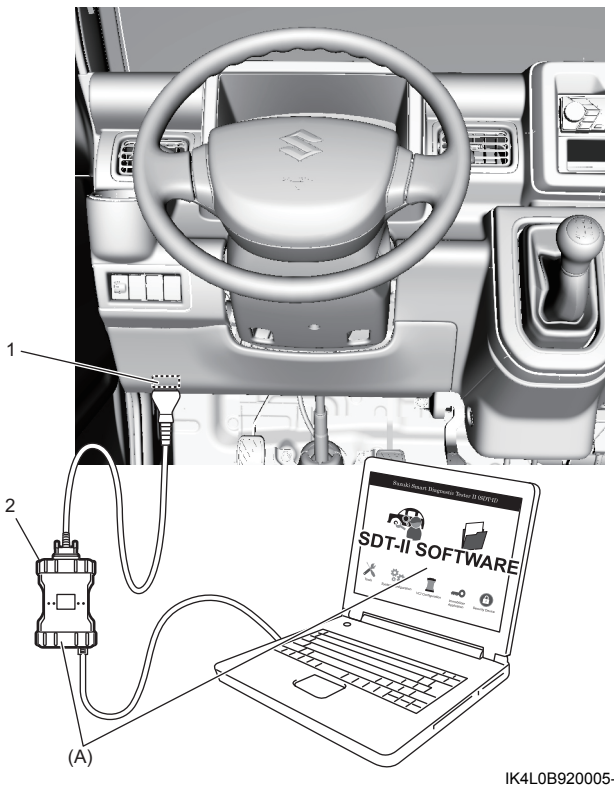

IK4L0B920005-01

2. VCI	

3) Khởi động động cơ và làm nóng đến nhiệt độ vận hành bình thường.
4) Kiểm tra để đảm bảo tất cả tải điện ngoại trừ hệ thống đánh lửa đều đã tắt.
5) Kiểm tra để đảm bảo tốc độ cầm chừng ở trong khoảng thông số kỹ thuật, tham khảo “Kiểm tra tốc độ cầm chừng” trong Phần 1A (Trang 1A-133).
6) Chọn “Ignition Advance” (Đánh lửa sớm) ở chế độ “Data list” (Danh sách dữ liệu) trên máy chẩn đoán. Để động cơ ở chế độ chạy cầm chừng (mở bướm ga ở vị trí mặc định và xe dừng), kiểm tra để đảm bảo thời điểm đánh lửa nằm trong thông số kỹ thuật. (Mức dao động ổn định trong vòng vài độ từ -5 đến 15° BTDC cho thấy không có bất thường và chứng minh hệ thống điều khiển thời điểm đánh lửa hoạt động tốt.)

   Thời điểm đánh lửa ban đầu
   : -5 đến 15° BTDC (ở tốc độ cầm chừng quy định)

   Thêm vào đó, kiểm tra xem tốc độ động cơ tăng có đẩy nhanh thời điểm đánh lửa không.
7) Kiểm tra thời điểm đánh lửa ban đầu như sau bằng dụng cụ chuyên dụng.
   a) Kẹp cuộn dây điện của bô-bin số 1 (xanh lục) (1) vào đầu dò (2) của dụng cụ chuyên dụng (đèn cân lửa).

      Dụng cụ chuyên dụng
      (A): 09930-76311

Phía sau động cơ

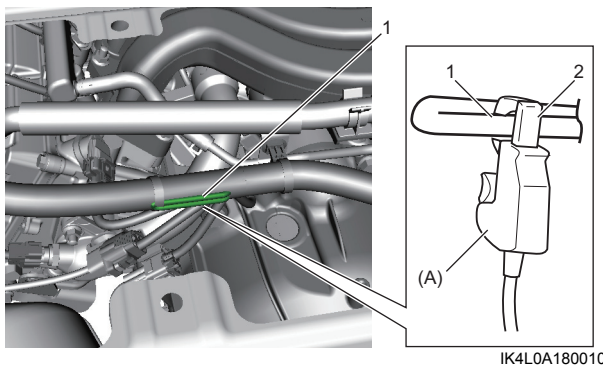

IK4L0A180010-02

   b) Tháo nút thời điểm kiểm tra (1).
   c) Kiểm tra thời điểm đánh lửa ban đầu, sử dụng đường rãnh (2) trên vỏ ly hợp (3) và các đường đục lỗ (4) trên bánh đà (5).

      Thời điểm đánh lửa ban đầu
      : -5 đến 15° BTDC (ở tốc độ cầm chừng quy định)

   Thêm vào đó, kiểm tra xem tốc độ động cơ tăng có đẩy nhanh thời điểm đánh lửa không.

Phía trên vỏ ly hợp

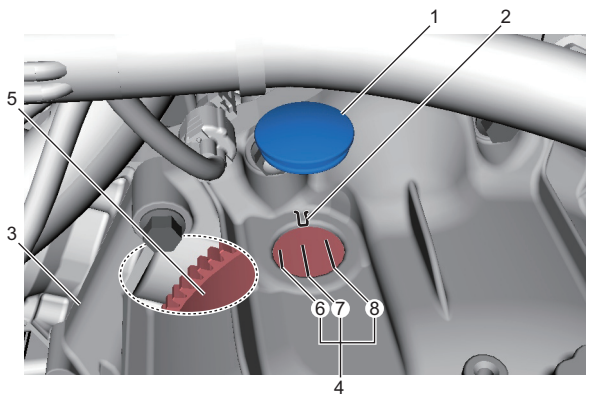

IK4L0A180009-02

6. TDC	7. 5° BTDC	8. 10° BTDC