AENK4L0B.book Page 4 Thursday, August 29, 2019 10:31 AM

Tình trạng	Nguyên nhân có thể	Sửa chữa/Mục tham khảo
Không thể dừng mô-tơ khởi động (nghe thấy âm thanh khởi động)	Công tắc từ (pít-tông) hoạt động kém	*Kiểm tra công tắc từ. ☞(Trang 1I-11)*
	Rơ-le điều khiển mô-tơ khởi động luôn ở trạng thái bật	*Kiểm tra rơ-le điều khiển mô-tơ khởi động. ☞(Trang 1I-4)*
	Khó điều khiển công tắc máy từ vị trí START	*Kiểm tra công tắc máy. ☞(Trang 6B-14)*
	Ngắn mạch giữa cáp (+) bình điện và dây dẫn công tắc từ	*Sửa mạch điện.*
Không thể dừng mô-tơ khởi động (nghe thấy âm thanh quay tự do)	Tiếp điểm trong công tắc từ bị hàn chặt	*Thay công tắc từ. ☞(Trang 1I-6)*
	Công tắc từ hoạt động kém	*Thay công tắc từ. ☞(Trang 1I-6)*

Hướng dẫn sửa chữa

Kiểm tra rơ-le điều khiển mô-tơ khởi động

AENK4L0B1906001

Tham khảo “Kiểm tra rơ-le điều khiển” trong Phần 10B (Trang 10B-44).

2) Tháo thanh giữa khoang động cơ. ☞(Trang 9H-47)
3) Tháo máy phát điện. ☞(Trang 1J-8)
4) Xả nước làm mát. ☞(Trang 1F-12)
5) Tháo ống nối tắt. ☞(Trang 1F-10)
6) Rút giắc cắm công tắc từ (1) khỏi mô-tơ khởi động (2).
7) Tháo đai ốc cáp mô-tơ khởi động (3), sau đó tháo cáp bình điện (cáp mô-tơ khởi động) (4).

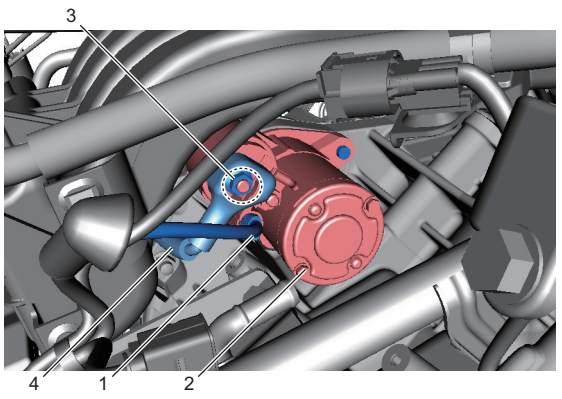

IK4L0A190002-01

8) Tháo bu-lông gá mô-tơ khởi động (1) và đai ốc gá mô-tơ khởi động (2).
9) Tháo mô-tơ khởi động (3) theo hướng từ phía trước động cơ.
10) Tháo gu-dông (4), nếu cần.

Tháo và lắp mô-tơ khởi động

AENK4L0B1906002

Tháo

1) Ngắt cáp âm (–) ở bình điện. ☞(Trang 1J-6)

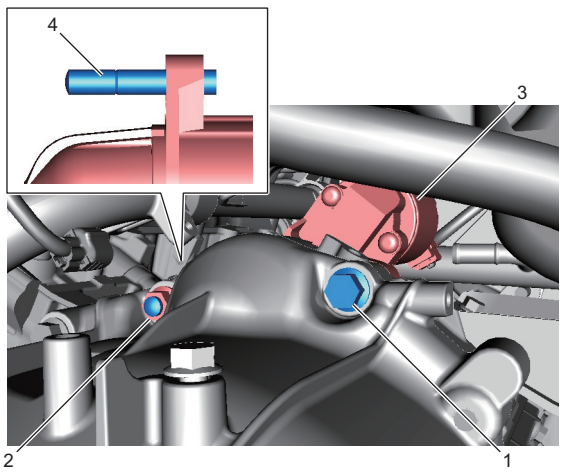

IK4L0A190015-01

Lắp

Thực hiện ngược lại quy trình tháo, lưu ý những điểm sau.

- Lắp gu-dông (1) theo quy định vào mô-tơ khởi động (2), nếu đã tháo.

  <u>Kéo dài điện cực của gu-dông</u>
  “a”: 38 - 43 mm (1,4 - 1,6 in.)

- Siết chặt bu-lông gá mô-tơ khởi động (3) và đai ốc gá mô-tơ khởi động (4) đến lực siết quy định.

  Lực siết
  Bu-lông gá mô-tơ khởi động (a):
  55 N·m (5,6 kgf-m, 40,5 lbf-ft)
  Đai ốc gá mô-tơ khởi động (b):
  55 N·m (5,6 kgf-m, 40,5 lbf-ft)

AENK4L0B.book Page 5 Thursday, August 29, 2019 10:31 AM

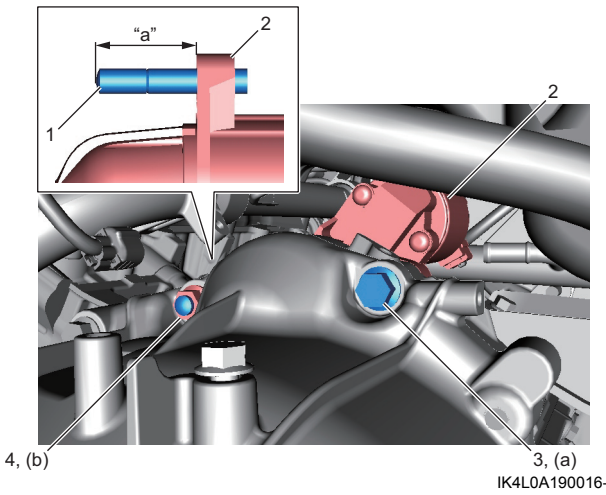

IK4L0A190016-01

- Siết chặt đai ốc cáp mô-tơ khởi động (1) đến lực siết quy định.

  Lực siết
  Đai ốc cáp mô-tơ khởi động (a):
  11 N·m (1,1 kgf-m, 8,0 lbf-ft)

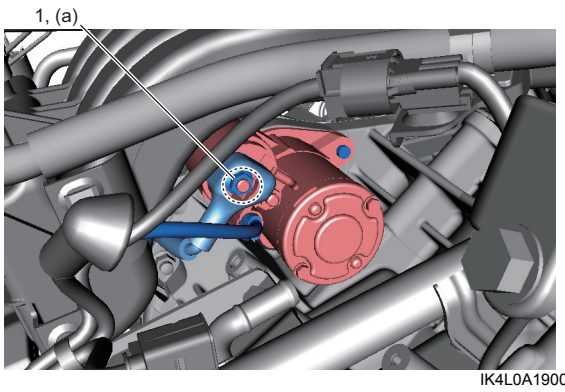

IK4L0A190003-01

- Tham khảo "Các bộ phận của hệ thống làm mát" trong Phần 1F (Trang 1F-10) để lắp ống nối tắt.
- Tham khảo "Nạp đầy hệ thống làm mát" trong Phần 1F (Trang 1F-12) để nạp đầy nước làm mát vào hệ thống làm mát.
- Tham khảo "Tháo và lắp máy phát điện" trong Phần 1J (Trang 1J-8) để lắp máy phát điện.
- Tham khảo "Tháo và lắp tấm cách nhiệt khoang động cơ" trong Phần 9H (Trang 9H-47) để lắp thanh giữa khoang động cơ.
- Siết chặt đai ốc cáp bình điện đến lực siết quy định. ☞(Trang 1J-6)

AENK4L0B.book Page 6 Thursday, August 29, 2019 10:31 AM

Các bộ phận của mô-tơ khởi động

AENK4L0B1906003

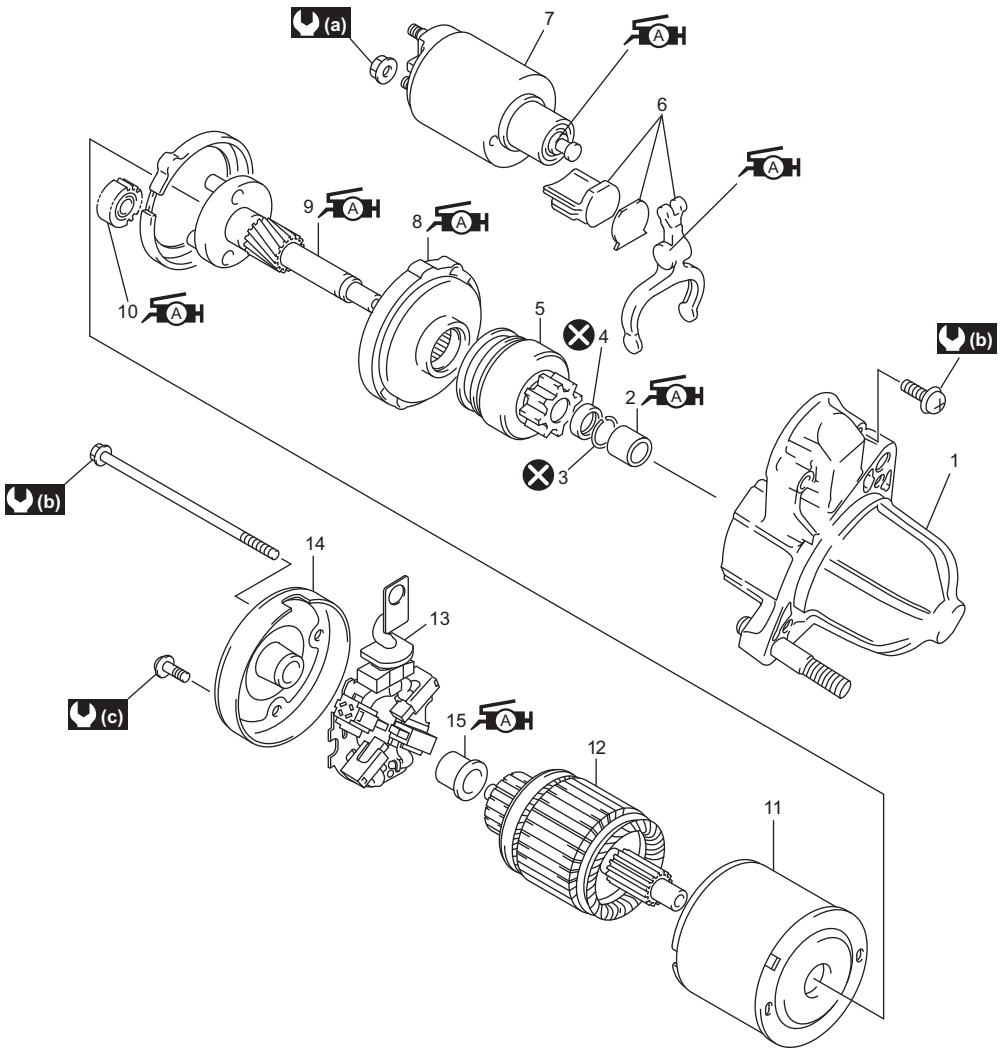

IK4L0A190020-02

1. Vỏ phần ứng	8. Bánh răng trong	15. Bạc lót
2. Bạc lót	9. Trục ly hợp một chiều	(a) : 10 N·m (1,0 kgf-m, 7,5 lbf-ft)
3. Khoen chặn	10. Bánh răng ly hợp một chiều	(b) : 6,0 N·m (0,61 kgf-m, 4,5 lbf-ft)
4. Vòng chặn bánh răng	11. Ách từ	(c) : 3,5 N·m (0,36 kgf-m, 2,5 lbf-ft)
5. Ly hợp một chiều	12. Phần ứng	⊗ : Không tái sử dụng.
6. Cụm cần dẫn động	13. Bộ chổi than	A : Bôi mỡ vào bề mặt trượt của mỗi bộ phận.
7. Công tắc từ	14. Vỏ sau	