AENK4L0B.book Page 6 Thursday, August 29, 2019 10:31 AM

Các bộ phận của mô-tơ khởi động

AENK4L0B1906003

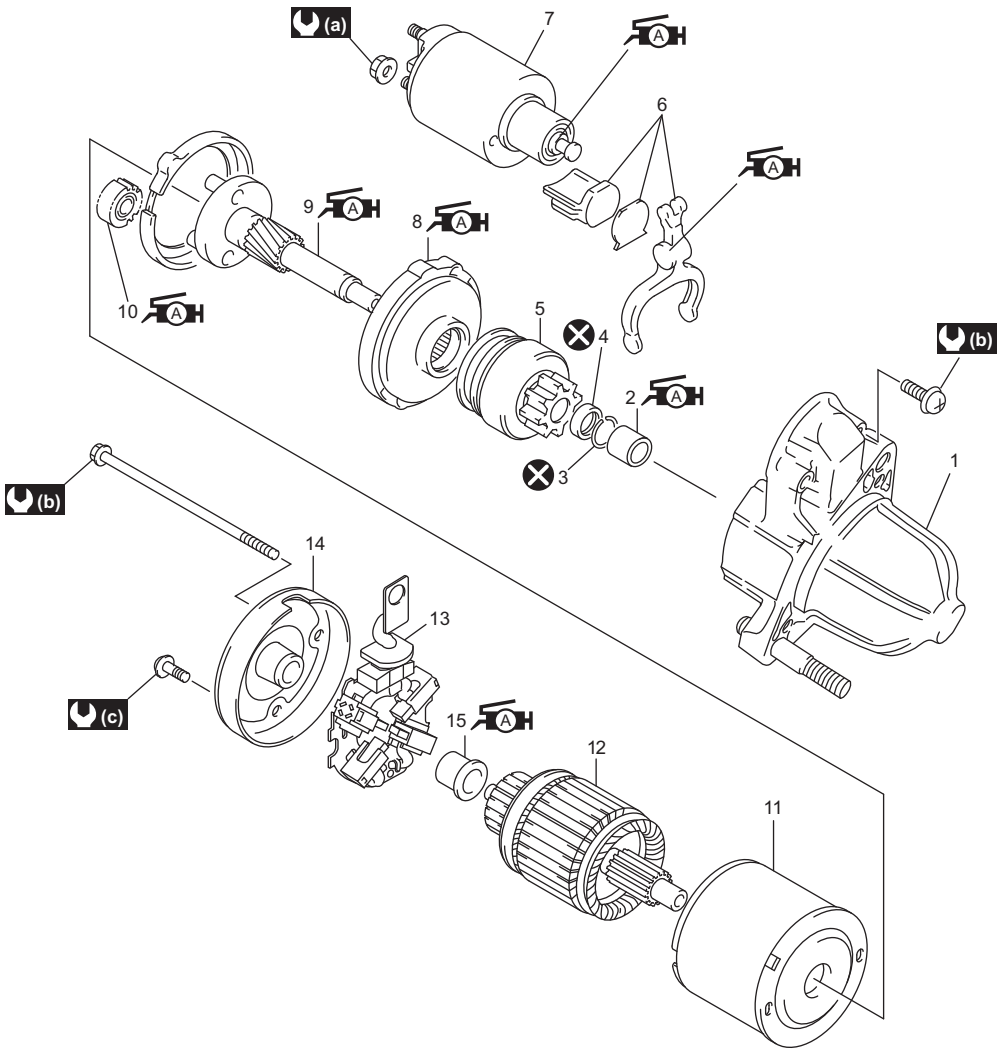

IK4L0A190020-02

1. Vỏ phần ứng	8. Bánh răng trong	15. Bạc lót
2. Bạc lót	9. Trục ly hợp một chiều	(a) : 10 N·m (1,0 kgf-m, 7,5 lbf-ft)
3. Khoen chặn	10. Bánh răng ly hợp một chiều	(b) : 6,0 N·m (0,61 kgf-m, 4,5 lbf-ft)
4. Vòng chặn bánh răng	11. Ách từ	(c) : 3,5 N·m (0,36 kgf-m, 2,5 lbf-ft)
5. Ly hợp một chiều	12. Phần ứng	⊗ : Không tái sử dụng.
6. Cụm cần dẫn động	13. Bộ chổi than	A : Bôi mỡ vào bề mặt trượt của mỗi bộ phận.
7. Công tắc từ	14. Vỏ sau	

AENK4L0B.book Page 7 Thursday, August 29, 2019 10:31 AM

Tháo rời và lắp lại mô-tơ khởi động

AENK4L0B1906004

Tháo rời

1) Trước khi tháo rời, tạo vạch dấu khớp (1) và (2) như được minh họa trong hình để đảm bảo cân chỉnh chính xác khi lắp lại.

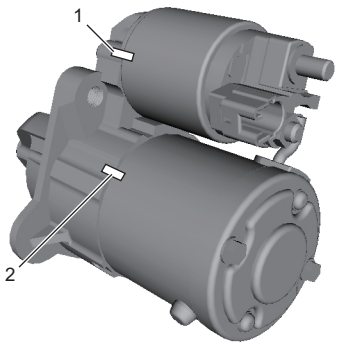

IK4L0A190004-01

2) Tháo đai ốc dây dẫn (1) và rút dây dẫn (2) khỏi công tắc từ (3).

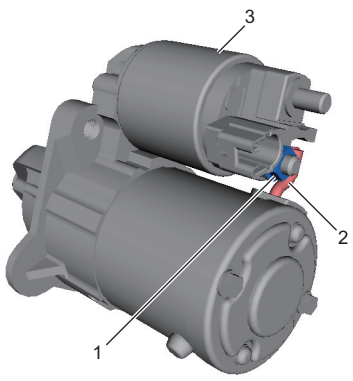

IK4L0A190005-01

3) Tháo các vít (1) và kéo công tắc từ (2) ra khỏi cụm mô-tơ khởi động.
4) Tháo lò xo (3) và pít-tông (4) khỏi thân công tắc từ (5).

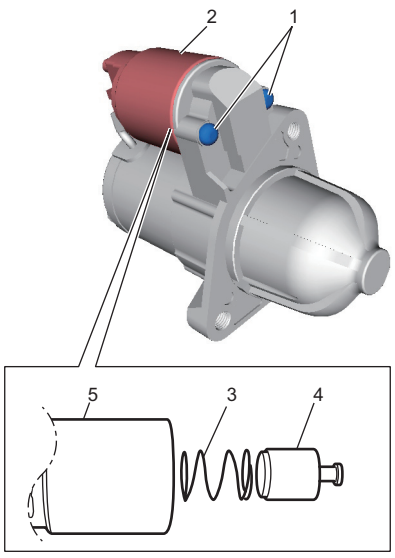

IK4L0A190006-01

5) Tháo các bu-lông (1) và tách ách từ ra khỏi vỏ phần ứng (2).

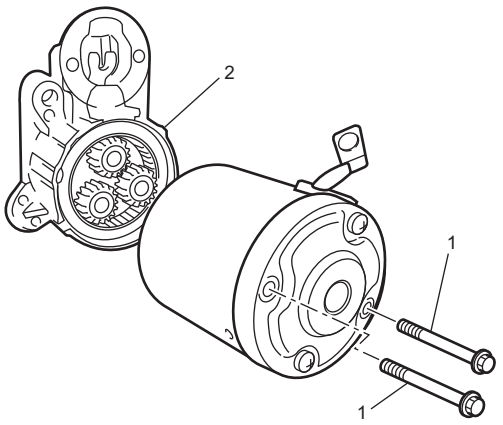

IK4L0A190021-01

6) Tháo vòng đệm (2) và bánh răng ly hợp một chiều (1).

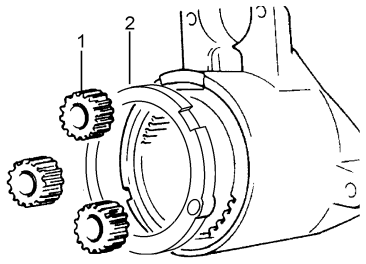

I8C50B190009-01

7) Tháo phớt cao su (1) và tấm lót (2).

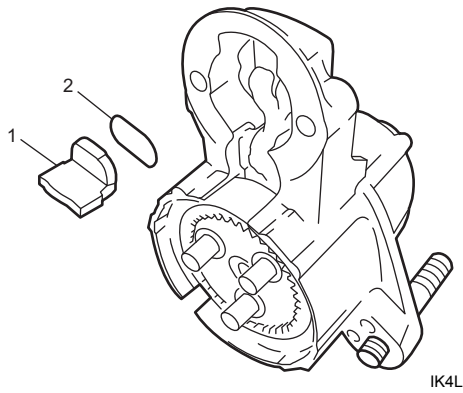

IK4L0A190022-01

8) Tháo cụm trục (1) cùng với cần dẫn động (2).

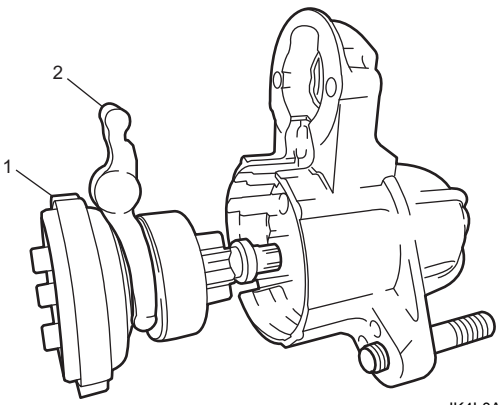

IK4L0A190023-01