AENK4L0B.book Page 7 Thursday, August 29, 2019 10:31 AM

Tháo rời và lắp lại mô-tơ khởi động

AENK4L0B1906004

Tháo rời

1) Trước khi tháo rời, tạo vạch dấu khớp (1) và (2) như được minh họa trong hình để đảm bảo cân chỉnh chính xác khi lắp lại.

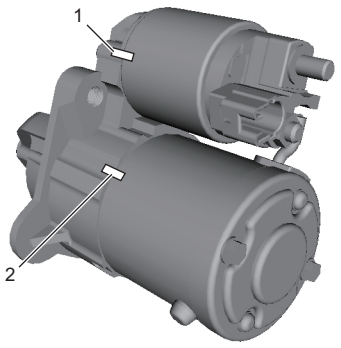

IK4L0A190004-01

2) Tháo đai ốc dây dẫn (1) và rút dây dẫn (2) khỏi công tắc từ (3).

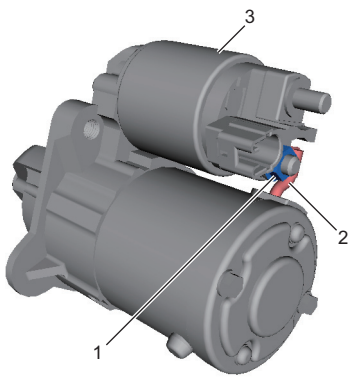

IK4L0A190005-01

3) Tháo các vít (1) và kéo công tắc từ (2) ra khỏi cụm mô-tơ khởi động.
4) Tháo lò xo (3) và pít-tông (4) khỏi thân công tắc từ (5).

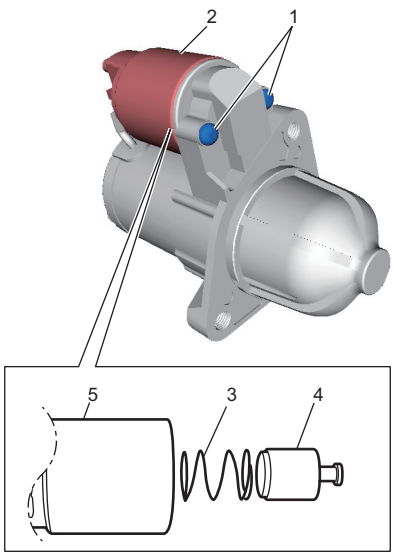

IK4L0A190006-01

5) Tháo các bu-lông (1) và tách ách từ ra khỏi vỏ phần ứng (2).

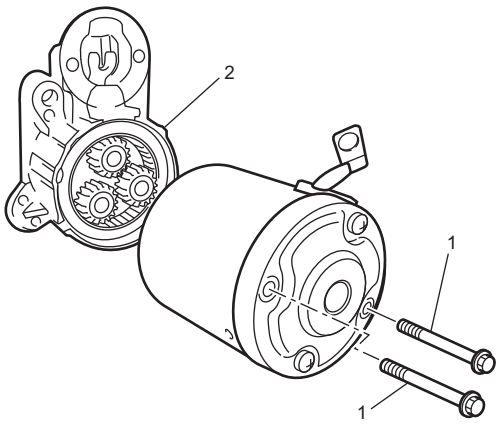

IK4L0A190021-01

6) Tháo vòng đệm (2) và bánh răng ly hợp một chiều (1).

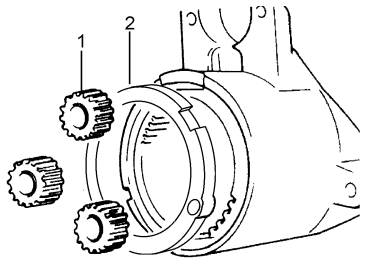

I8C50B190009-01

7) Tháo phớt cao su (1) và tấm lót (2).

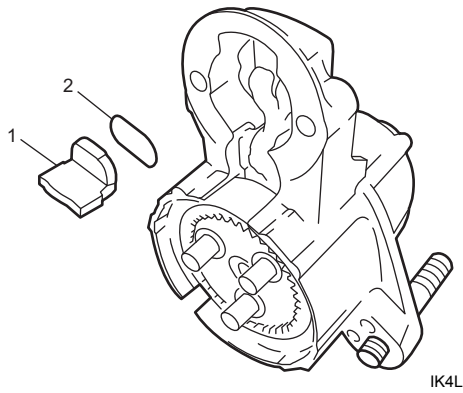

IK4L0A190022-01

8) Tháo cụm trục (1) cùng với cần dẫn động (2).

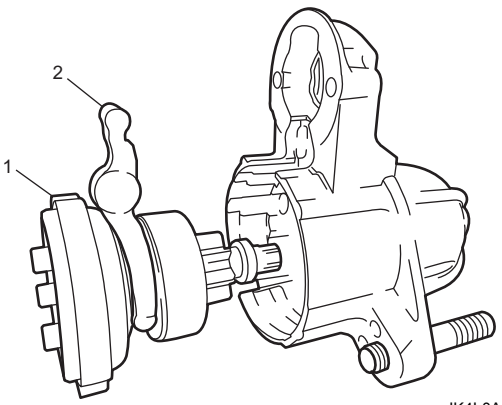

IK4L0A190023-01

AENK4L0B.book Page 8 Thursday, August 29, 2019 10:31 AM

9) Với vòng chặn bánh răng (3) di chuyển hướng về phía ly hợp một chiều (4) (theo hướng mũi tên), tháo khoen chặn (2) bằng cách sử dụng kìm tháo khoen chặn (5).

10) Tháo vòng chặn bánh răng, ly hợp một chiều và bánh răng trong (1) khỏi trục bánh răng.

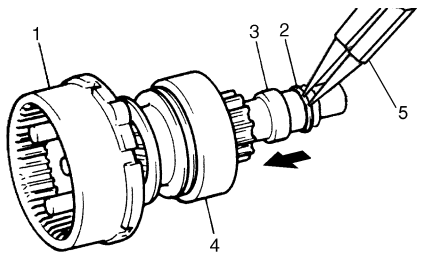

I8C50B190012-01

11) Tháo các vít giá giữ chổi than (1), sau đó tháo vỏ sau (2) và bộ chổi than (3) khỏi ách từ (4).

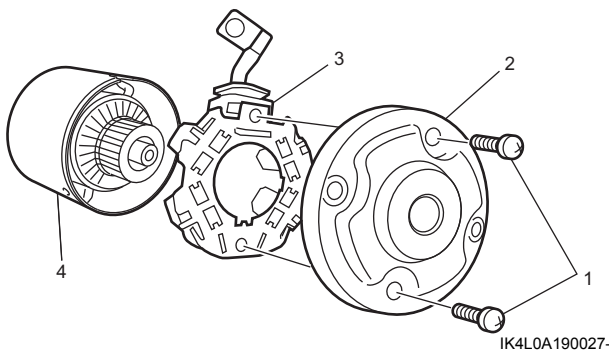

IK4L0A190027-01

12) Tháo phần ứng (1) khỏi ách từ (2).

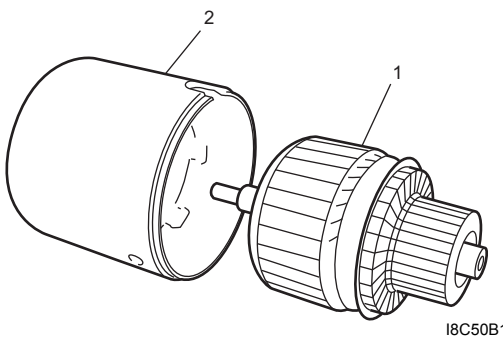

I8C50B190014-02

13) Tháo các chổi than (1) và lò xo chổi than (2).

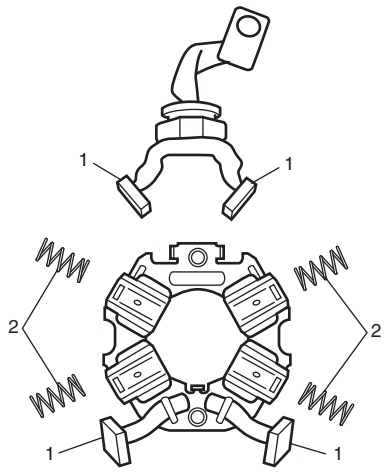

I6JB01190014-01

Lắp lại

1) Lắp các lò xo chổi than (2) và các chổi than (1) vào giá giữ chổi than (3).

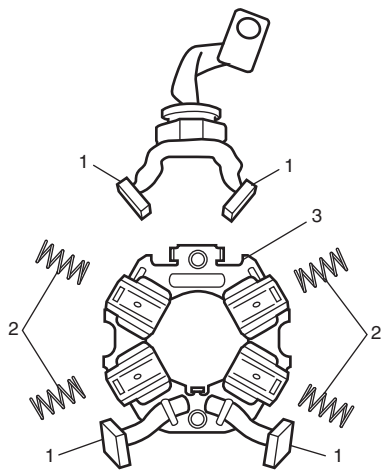

I6JB01190015-01

AENK4L0B.book Page 9 Thursday, August 29, 2019 10:31 AM

2) Lắp phần ứng (2) vào ách từ.
3) Lắp bộ chổi than (1) vào phần ứng trong khi ấn 4 chổi than (3) ra ngoài.

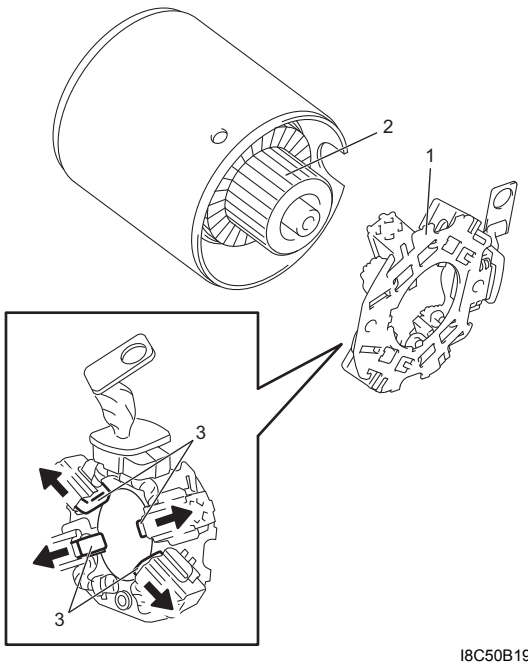

I8C50B190015-01

4) Lắp vỏ sau (1) vào giá giữ chổi than và siết chặt các vít giá giữ chổi than (2) đến lực siết quy định.

Lực siết
Vít giá giữ chổi than (a):
3,5 N·m (0,36 kgf-m, 2,5 lbf-ft)

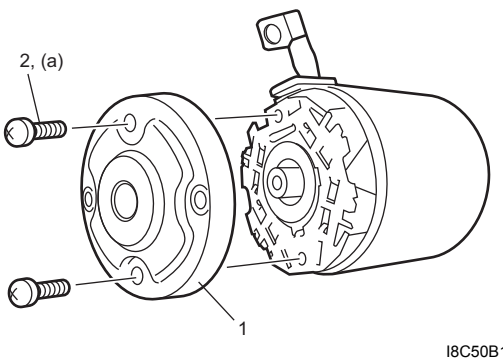

I8C50B190016-01

5) Bôi mỡ vào đường rãnh của trục bánh răng (1) và răng của bánh răng trong (2).

"A": Mỡ 99000-25011
(Mỡ SUZUKI Super Grease A)

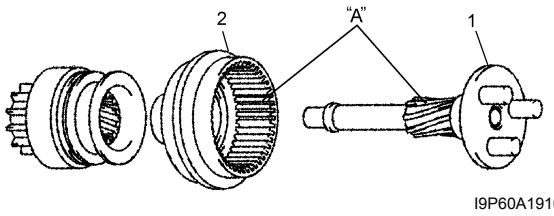

I9P60A191019-01

6) Lắp bánh răng trong và ly hợp một chiều (1) vào trục bánh răng (4) bằng cách sử dụng khoen chặn mới (3) và vòng chặn bánh răng (2).

LƯU Ý

Lắp vòng chặn bánh răng theo hướng và vị trí như được minh họa trong hình.

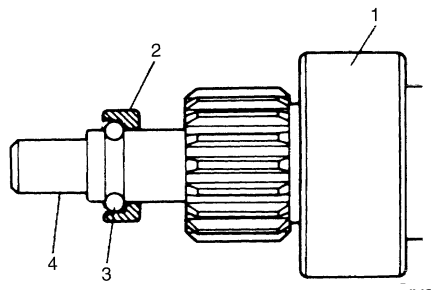

IYSQ01190024-01

7) Bôi mỡ vào cần dẫn động (1) và lắp cụm trục (2) vào vỏ phần ứng với cần dẫn động ở vị trí như được minh họa trong hình.

"A": Mỡ 99000-25011
(Mỡ SUZUKI Super Grease A)

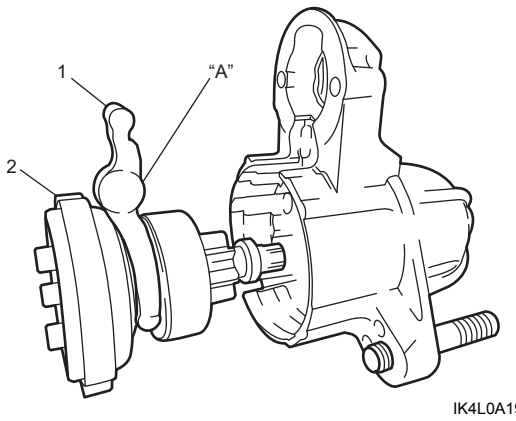

IK4L0A190025-01

8) Với lỗ bu-lông vỏ phần ứng (1) và rãnh cắt trên vòng đệm thẳng hàng, lắp vòng đệm (2) vào vỏ phần ứng.
9) Lắp tấm lót (3) và phớt cao su (4) vào vỏ phần ứng.
10) Bôi mỡ vào bánh răng ly hợp một chiều (5) và lắp bánh răng ly hợp một chiều vào trục bánh răng.

"A": Mỡ 99000-25011
(Mỡ SUZUKI Super Grease A)

AENK4L0B.book Page 10 Thursday, August 29, 2019 10:31 AM

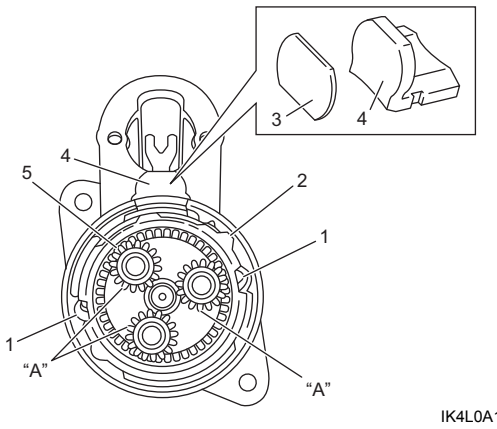

IK4L0A190024-01

11) Lắp ách từ, phần ứng, bộ chổi than và vỏ sau (1) vào vỏ phần ứng (2) đồng thời cân chỉnh các vạch dấu khớp (3) được vẽ trước khi tháo rời.

12) Siết chặt bu-lông vỏ sau (4) đến lực siết quy định.

Lực siết
Bu-lông vỏ sau (a):
6,0 N·m (0,61 kgf-m, 4,5 lbf-ft)

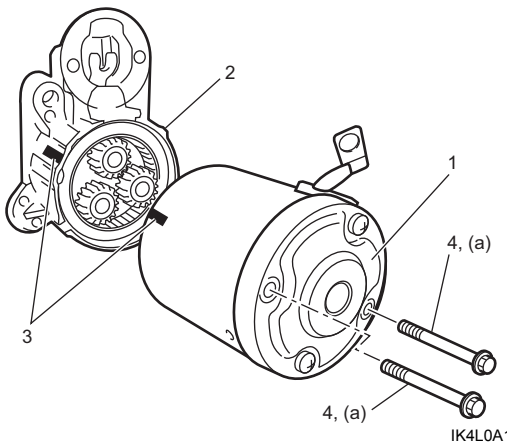

IK4L0A190026-01

13) Bôi mỡ cho pít-tông.

"A": Mỡ 99000-25011
(Mỡ SUZUKI Super Grease A)

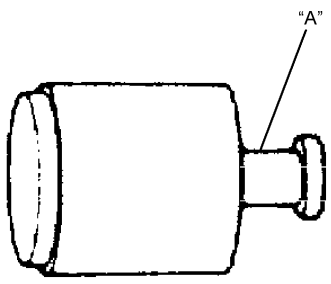

I8C50B190021-01

14) Lắp thân công tắc từ (1), lò xo (2) và pít-tông (3) vào vỏ phần ứng (4) đồng thời cân chỉnh các vạch dấu khớp được vẽ trước khi tháo.

15) Siết chặt các vít (5) đến lực siết quy định.

Lực siết
Vít công tắc từ (a):
6,0 N·m (0,61 kgf-m, 4,5 lbf-ft)

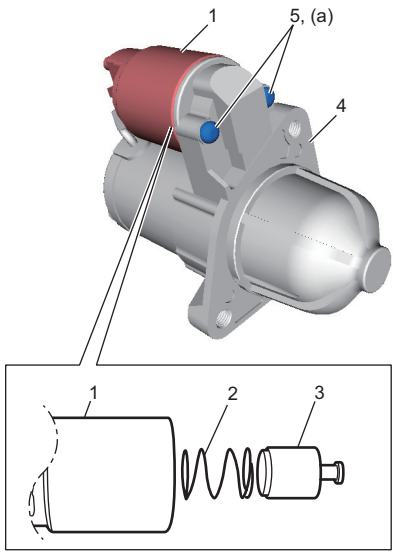

IK4L0A190007-02

16) Nối dây dẫn (1) với cực "M" (2) và siết chặt đai ốc dây dẫn (3) đến lực siết quy định.

Lực siết
Đai ốc dây dẫn (a): 10 N·m (1,0 kgf-m, 7,5 lbf-ft)

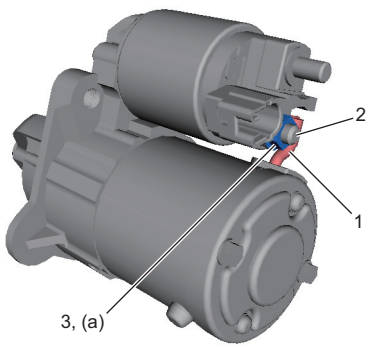

IK4L0A190008-01

17) Kiểm tra hoạt động của công tắc từ. ☞(Trang 1I-11)

AENK4L0B.book Page 11 Thursday, August 29, 2019 10:31 AM

Kiểm tra mô-tơ khởi động

AENK4L0B1906005

Kiểm tra hoạt động của mô-tơ khởi động

⚠ CẨN THẬN

Tia lửa sinh ra do ngắn mạch giữa cực dương (+) và cực âm (–) trong quá trình đấu nối với bình điện có thể gây cháy.
Cần thận trọng không gây ngắn mạch cáp dương (+) và cáp âm (–), và chỉ nối dây cáp theo đúng cực.

CHÚ Ý

Nếu thời gian sử dụng nguồn bình điện quá dài trong bất kỳ lần kiểm tra nào dưới đây, cuộn dây của công tắc từ có thể bị cháy.
Mỗi lần kiểm tra phải được hoàn thành trong vòng 3 đến 5 giây nhằm tránh làm cháy cuộn dây.

1) Tiến hành kiểm tra cuộn hút như sau.
   a) Ngắt dây dẫn (1) khỏi cực “M” (2).
   b) Nối bình điện với công tắc từ như được minh họa trong hình.
   c) Kiểm tra để đảm bảo pít-tông và bánh răng chuyển động hướng ra ngoài.
   Nếu pít-tông và bánh răng không chuyển động, hãy thay công tắc từ.

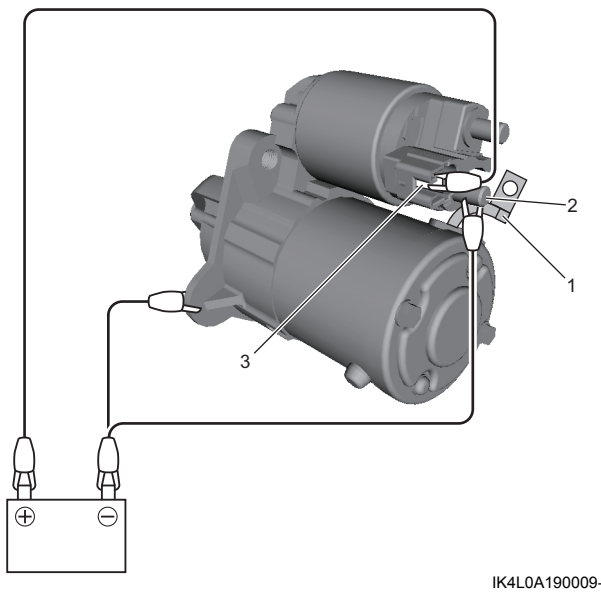

IK4L0A190009-01

3. Cực “S”

2) Tiến hành kiểm tra cuộn giữ như sau.
   a) Từ trạng thái của Bước 1) với pít-tông và bánh răng ở vị trí “hướng ra ngoài”, rút dây dẫn âm (–) (1) ra khỏi cực “M” (2).
   b) Kiểm tra để đảm bảo pít-tông và bánh răng ở vị trí “hướng ra ngoài”.
   Nếu pít-tông và bánh răng quay ngược lại vào trong, hãy thay công tắc từ (3).

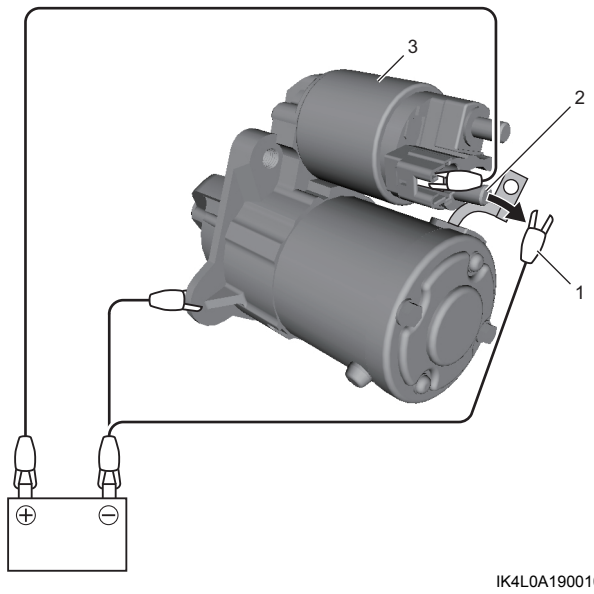

IK4L0A190010-01

3) Tiến hành kiểm tra chuyển động quay ngược lại của pít-tông và bánh răng như sau.
   a) Từ trạng thái của Bước 2) với pít-tông và bánh răng ở vị trí “hướng ra ngoài”, rút dây dẫn âm (–) (1) ra khỏi thân mô-tơ khởi động (2).
   b) Kiểm tra để đảm bảo pít-tông và bánh răng quay ngược lại vào trong.
   Nếu pít-tông và bánh răng không quay ngược vào trong, hãy thay công tắc từ (3).

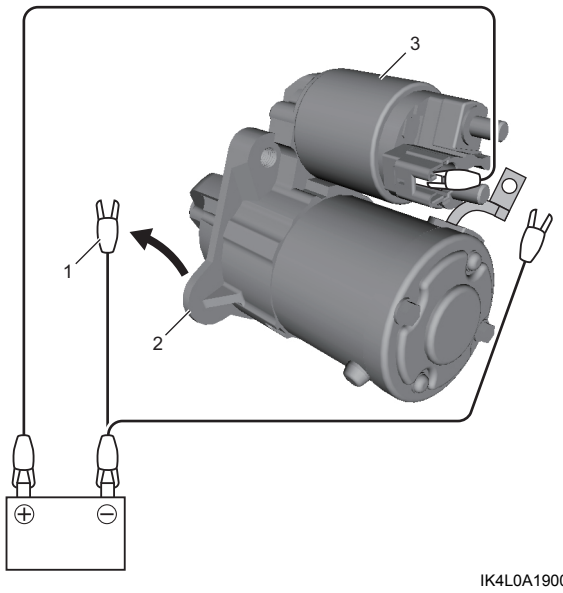

IK4L0A190011-01

4) Tiến hành kiểm tra hoạt động không tải như sau.
   a) Cố định mô-tơ khởi động bằng ê-tô hoặc thiết bị tương tự.
   b) Nối bình điện (1) và am-pe kế (2) với mô-tơ khởi động như được minh họa trong hình.
   c) Kiểm tra để đảm bảo mô-tơ khởi động quay êm và đều với bánh răng chuyển động hướng ra ngoài.