AENK4L0B.book Page 10 Thursday, August 29, 2019 10:31 AM

Lực siết
Bu-lông đường dẫn nước vào (c):
11 N·m (1,1 kgf-m, 8,5 lbf-ft)

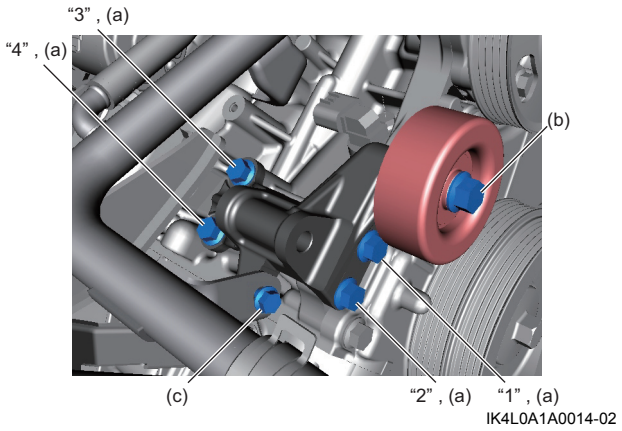

Kiểm tra pu-li căng đai

AENK4L0B1A06008

Kiểm tra những điểm sau. Nếu kết quả kiểm tra không ỔN, hãy thay pu-li căng đai.

- Xoay pu-li căng đai và kiểm tra để đảm bảo pu-li quay êm mà không phát ra tiếng ồn bất thường.
- Kiểm tra hư hỏng trên pu-li căng đai.

Các bộ phận của máy phát điện

AENK4L0B1A06009

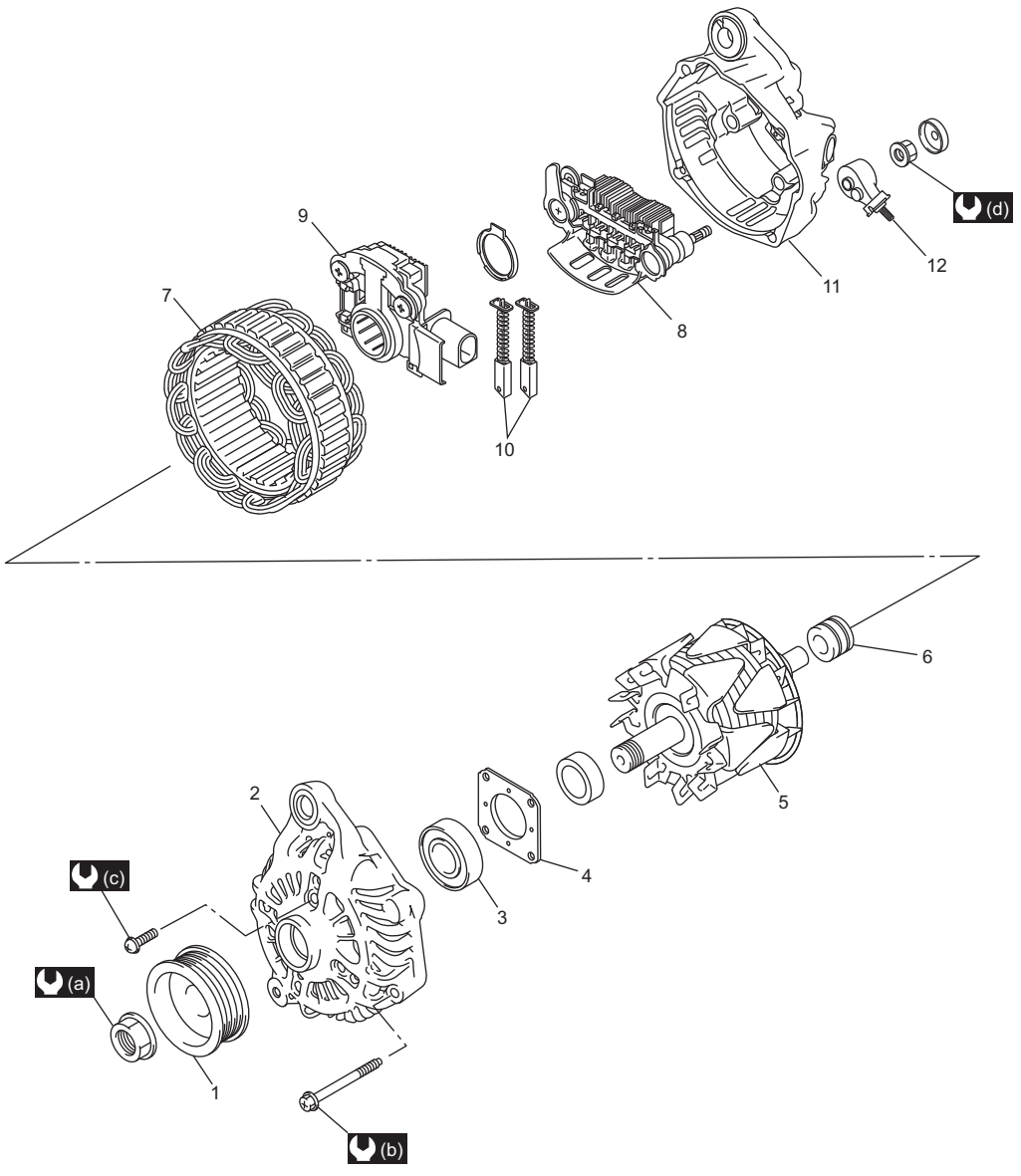

AENK4L0B.book Page 11 Thursday, August 29, 2019 10:31 AM

1. Pu-li	7. Stato	(a) : 118 N·m (12,0 kgf-m, 87,0 lbf-ft)
2. Nắp đầu máy phát	8. Bộ chỉnh lưu	(b) : 4,4 N·m (0,45 kgf-m, 3,5 lbf-ft)
3. Bạc đạn đầu máy phát	9. Bộ tiết chế IC	(c) : 3,9 N·m (0,40 kgf-m, 3,0 lbf-ft)
4. Vòng chặn bạc đạn	10. Chổi than	(d) : 7,9 N·m (0,80 kgf-m, 6,0 lbf-ft)
5. Rô-to	11. Nắp sau máy phát	
6. Bạc đạn sau máy phát	12. Cực “B”	

Tháo rời và lắp lại máy phát điện

AENK4L0B1A06010

Tháo rời

1) Để lắp lại dễ dàng, tạo các vạch dấu khớp (1) trên nắp đầu máy phát (2) và nắp sau máy phát (3) như minh họa.

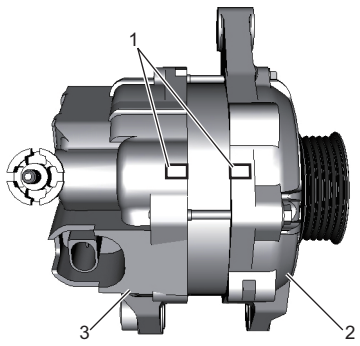

IK4L0A1A0018-01

2) Tháo các bu-lông nắp máy phát (1) khỏi máy phát điện.

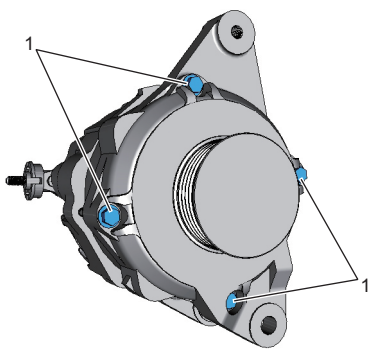

IK4L0A1A0019-01

3) Dùng đòn bẩy (1) chèn vào giữa lõi stato (2) và nắp đầu máy phát (3), tách máy phát điện thành nắp đầu máy phát và phía sau.

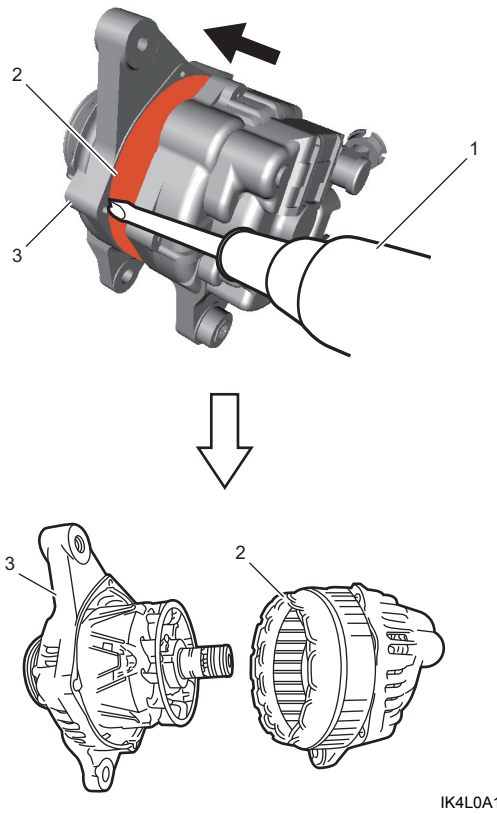

IK4L0A1A0020-01

4) Tháo pu-li như sau.
   a) Giữ rô-to (1) bằng ê-tô (2).

CHÚ Ý

Cụm rô-to có thể bị hỏng nếu không được giữ trong ê-tô theo cách quy định và tại các bộ phận chỉ định khi nới lỏng đai ốc pu-li. Giữ cụm rô-to trong ê-tô bằng vải sạch (3) và tấm nhôm (4) tại các bộ phận bằng sắt (5). Tuyệt đối không giữ cụm rô-to ở các bộ phận khác.

   b) Nới lỏng đai ốc pu-li và tháo pu-li (6).

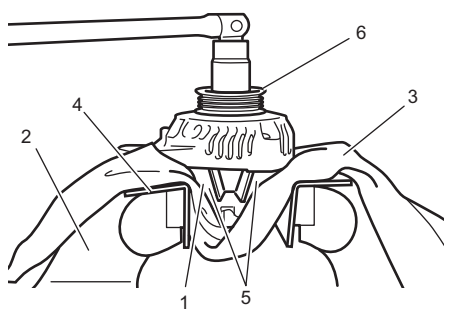

IK4L0A1A0022-01

5) Tháo nắp đầu máy phát (1) khỏi rô-to (2).
6) Tháo ống lót (3) khỏi rô-to.