AENK4L0B.book Page 10 Thursday, August 29, 2019 10:31 AM

Lực siết
Bu-lông đường dẫn nước vào (c):
11 N·m (1,1 kgf-m, 8,5 lbf-ft)

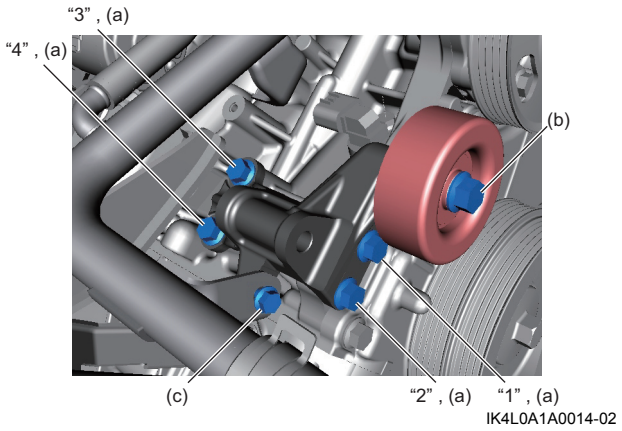

Kiểm tra pu-li căng đai

AENK4L0B1A06008

Kiểm tra những điểm sau. Nếu kết quả kiểm tra không ỔN, hãy thay pu-li căng đai.

- Xoay pu-li căng đai và kiểm tra để đảm bảo pu-li quay êm mà không phát ra tiếng ồn bất thường.
- Kiểm tra hư hỏng trên pu-li căng đai.

Các bộ phận của máy phát điện
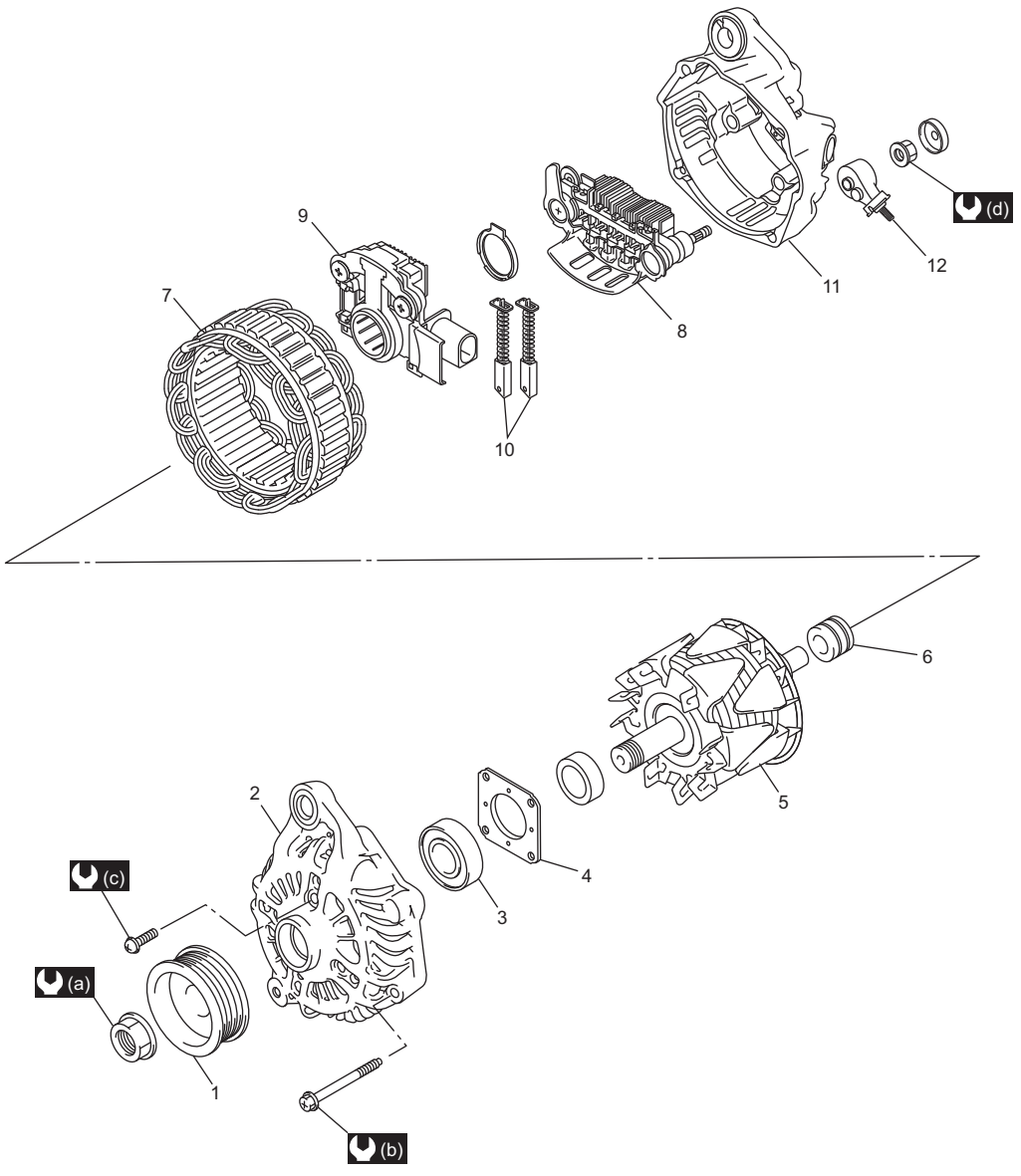
AENK4L0B1A06009