AENK4L0B.book Page 11 Thursday, August 29, 2019 10:31 AM

1. Pu-li	7. Stato	(a) : 118 N·m (12,0 kgf-m, 87,0 lbf-ft)
2. Nắp đầu máy phát	8. Bộ chỉnh lưu	(b) : 4,4 N·m (0,45 kgf-m, 3,5 lbf-ft)
3. Bạc đạn đầu máy phát	9. Bộ tiết chế IC	(c) : 3,9 N·m (0,40 kgf-m, 3,0 lbf-ft)
4. Vòng chặn bạc đạn	10. Chổi than	(d) : 7,9 N·m (0,80 kgf-m, 6,0 lbf-ft)
5. Rô-to	11. Nắp sau máy phát	
6. Bạc đạn sau máy phát	12. Cực “B”	

Tháo rời và lắp lại máy phát điện

AENK4L0B1A06010

Tháo rời

1) Để lắp lại dễ dàng, tạo các vạch dấu khớp (1) trên nắp đầu máy phát (2) và nắp sau máy phát (3) như minh họa.

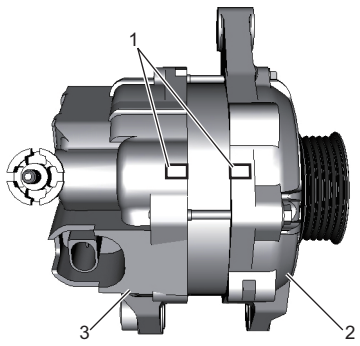

IK4L0A1A0018-01

2) Tháo các bu-lông nắp máy phát (1) khỏi máy phát điện.

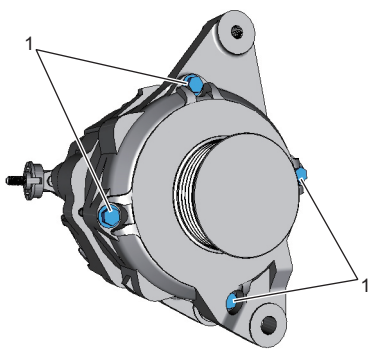

IK4L0A1A0019-01

3) Dùng đòn bẩy (1) chèn vào giữa lõi stato (2) và nắp đầu máy phát (3), tách máy phát điện thành nắp đầu máy phát và phía sau.

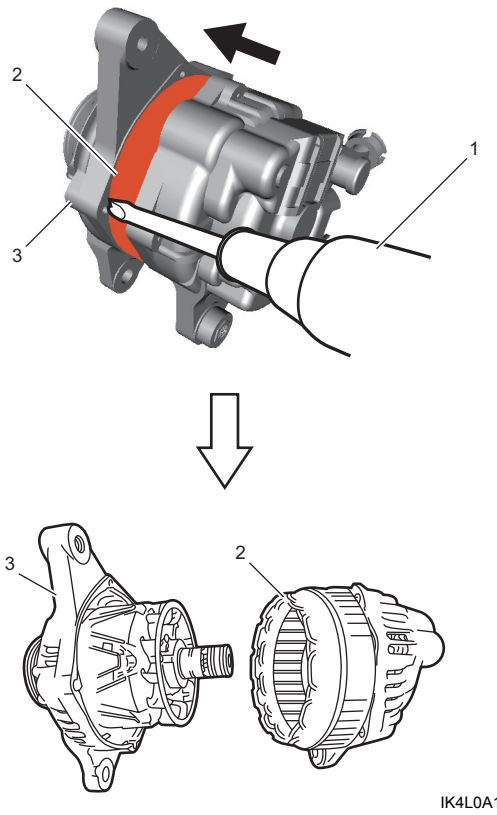

IK4L0A1A0020-01

4) Tháo pu-li như sau.
   a) Giữ rô-to (1) bằng ê-tô (2).

CHÚ Ý

Cụm rô-to có thể bị hỏng nếu không được giữ trong ê-tô theo cách quy định và tại các bộ phận chỉ định khi nới lỏng đai ốc pu-li. Giữ cụm rô-to trong ê-tô bằng vải sạch (3) và tấm nhôm (4) tại các bộ phận bằng sắt (5). Tuyệt đối không giữ cụm rô-to ở các bộ phận khác.

   b) Nới lỏng đai ốc pu-li và tháo pu-li (6).

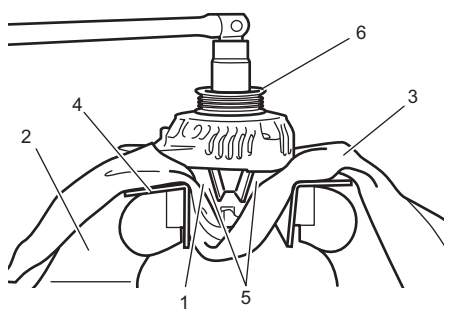

IK4L0A1A0022-01

5) Tháo nắp đầu máy phát (1) khỏi rô-to (2).
6) Tháo ống lót (3) khỏi rô-to.

AENK4L0B.book Page 12 Thursday, August 29, 2019 10:31 AM

7) Tháo các vít vòng chặn bạc đạn (4) và vòng chặn bạc đạn (5).

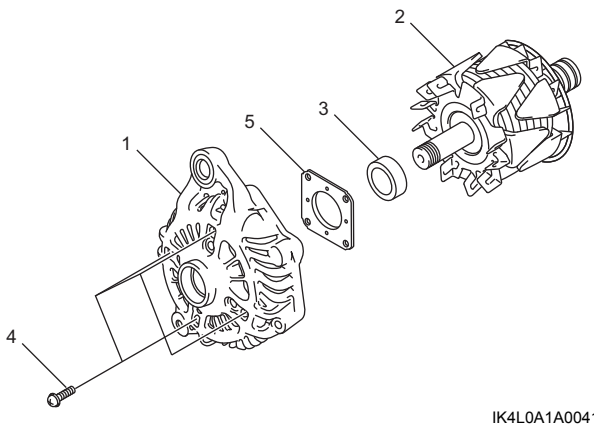

IK4L0A1A0041-01

8) Tháo bạc đạn đầu máy phát khỏi nắp đầu máy phát (1) bằng dụng cụ chuyên dụng và máy ép thủy lực (2).

Dụng cụ chuyên dụng
(A): 09943-88211

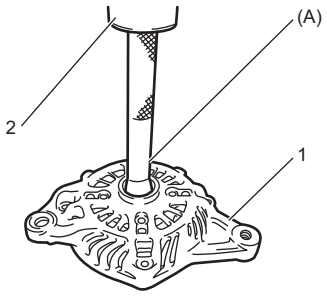

IK4L0A1A0036-01

9) Tháo bạc đạn sau máy phát (1) bằng máy ép thủy lực (2), thanh truyền chung (3) và dụng cụ tháo bạc đạn (4).

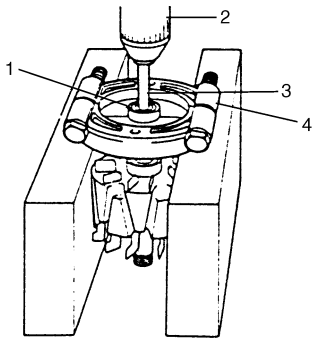

IYSQ011A0023-01

10) Tháo nắp cực “B” (1), sau đó tháo cực “B” (2).

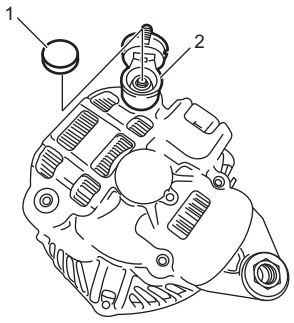

IK4L0A1A0037-01

11) Gỡ mối hàn chì stato (1) và tháo stato (2) khỏi nắp sau máy phát (3).

12) Tháo các vít giá giữ chổi than (4).

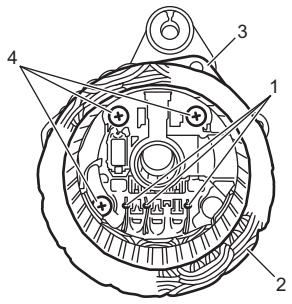

IK4L0A1A0038-01

13) Tháo bộ tiết chế IC với bộ chỉnh lưu khỏi nắp sau máy phát.

14) Tháo giá giữ (1) khỏi giá giữ chổi than (2).

15) Gỡ mối hàn của dây chổi than (3), sau đó tháo chổi than và lò xo chổi than khỏi giá giữ chổi than.

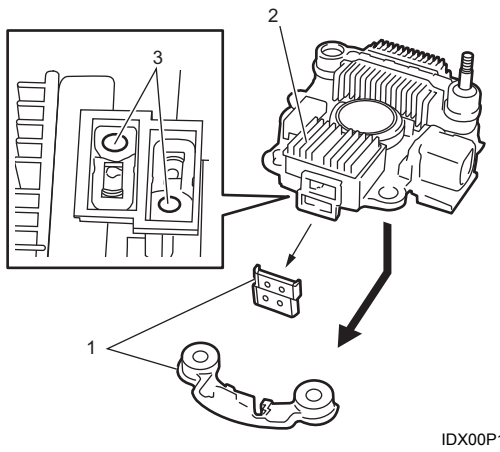

IDX00P1A0027-01

AENK4L0B.book Page 13 Thursday, August 29, 2019 10:31 AM

Lắp lại

Thực hiện ngược lại quy trình tháo, lưu ý những điểm sau.

- Siết từng bu-lông, đai ốc và vít đến lực siết quy định, tham khảo “Các bộ phận của máy phát điện” (Trang 1J-10).
- Lắp chổi than theo đúng hướng như minh họa và hàn dây chổi than (1).

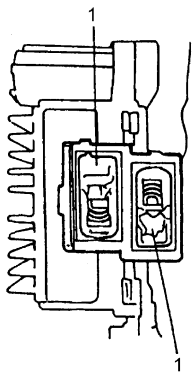

IDP70P1A0011-01

- Lắp bạc đạn đầu máy phát vào nắp đầu máy phát (1) bằng dụng cụ chuyên dụng và máy ép thủy lực (2).

  Dụng cụ chuyên dụng
  (A): 09913-76010

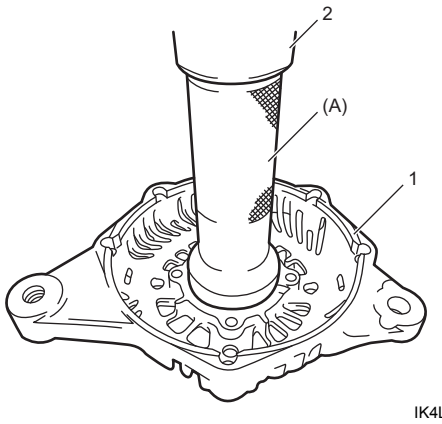

IK4L0A1A0039-01

- Đẩy chổi than vào giá giữ chổi than, sau đó đỡ chổi than bằng cách chèn dây thích hợp (1) trước khi lắp cụm bộ tiết chế IC (2) vào nắp sau máy phát (3).

LƯU Ý

Sau khi lắp rô-to, tháo dây.

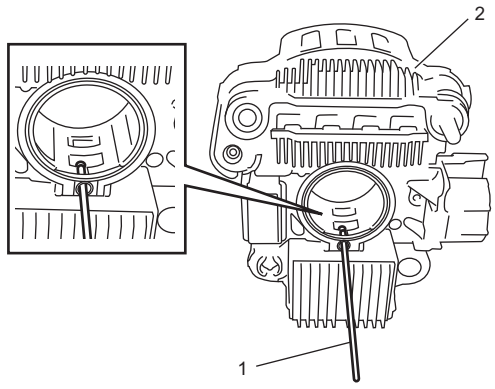

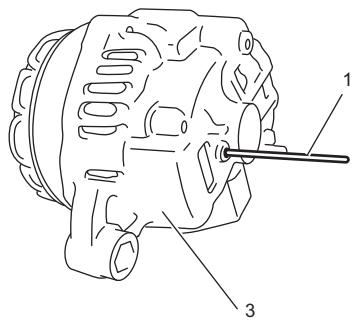

IK4L0A1A0040-01

- Lắp bạc đạn sau máy phát theo các bước sau đây.
  a. Khử mỡ bên trong bộ phận hộp bạc đạn (1) của nắp sau máy phát (2) và bên ngoài của bạc đạn sau máy phát (3).
  b. Làm nóng phần hộp bạc đạn của nắp sau máy phát đến nhiệt độ 50 - 60 °C (122 - 140 °F).
  c. Lắp bạc đạn sau máy phát với rô-to vào phần hộp bạc đạn của nắp sau máy phát.

AENK4L0B.book Page 14 Thursday, August 29, 2019 10:31 AM

CHÚ Ý

Nếu bạc đạn sau máy phát được lắp vào hộp bạc đạn không được làm nóng, bạc đạn có thể bị hỏng.
Đảm bảo làm nóng hộp bạc đạn đến nhiệt độ quy định trước khi lắp bạc đạn sau máy phát.

LƯU Ý

Kiểm tra để đảm bảo các vạch dấu khớp trên nắp trước và sau máy phát thẳng hàng.

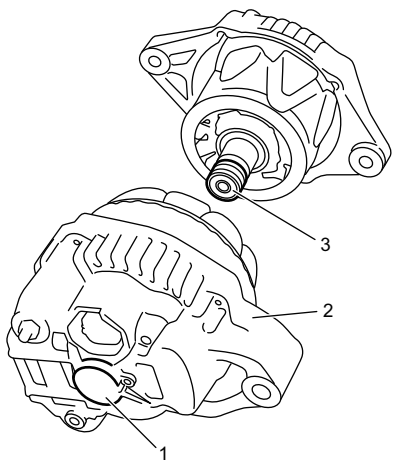

I9P60A1A1014-01

d. Sau khi lắp ráp máy phát điện, kiểm tra để đảm bảo rô-to chạy êm.

Kiểm tra máy phát điện

AENK4L0B1A06011

Rô-to

1) Sử dụng đồng hồ đo điện trở (1), kiểm tra sự thông mạch giữa các vòng tiếp điện (2) của rô-to.
Nếu không có sự thông mạch, hãy thay rô-to.

<u>Điện trở chuẩn giữa các vòng tiếp điện của rô-to</u>
Model không trang bị hệ thống điều hòa A/C (loại 60A): 2,6 – 3,1 Ω
Model có trang bị hệ thống điều hòa A/C (loại 80A): 2,2 – 2,6 Ω

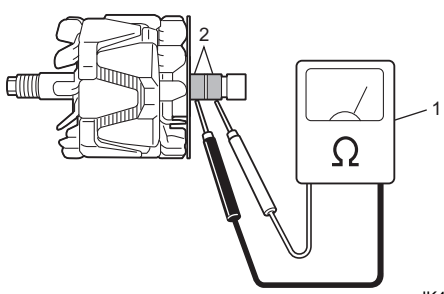

IK4L0A1A0026-01

2) Sử dụng đồng hồ đo điện trở (1), kiểm tra để đảm bảo không có sự thông mạch giữa các vòng tiếp điện (2) và lõi rô-to (3).
Nếu có sự thông mạch, hãy thay rô-to.

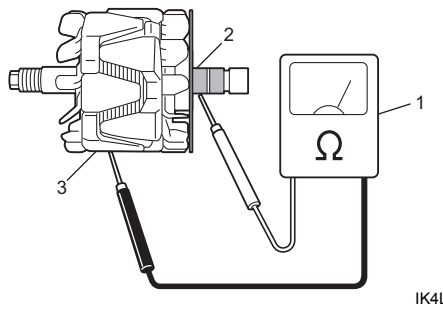

IK4L0A1A0027-01

3) Kiểm tra các vòng tiếp điện (1) và cánh quạt (2) xem có bị hỏng không.
Nếu phát hiện bất thường, hãy thay rô-to.

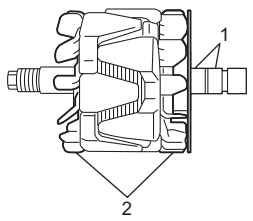

IK4L0A1A0023-01

Bạc đạn

Kiểm tra bạc đạn xem có quay êm không.
Nếu có bất kỳ khác thường nào, hãy thay bạc đạn.

Stato

1) Sử dụng đồng hồ đo điện trở (1), kiểm tra tất cả các dây dẫn (2) xem có sự thông mạch không. Nếu không có sự thông mạch, hãy thay stato.

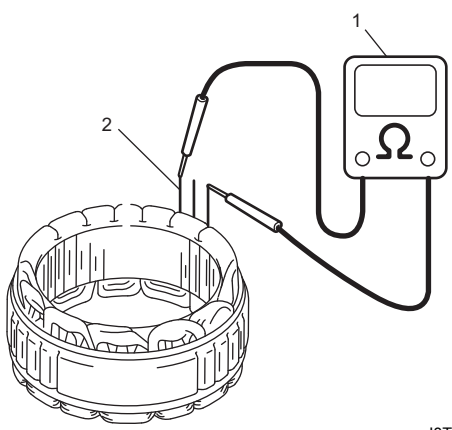

I8T4011A0018-01