AENK4L0B.book Page 15 Thursday, August 29, 2019 10:31 AM

2) Sử dụng đồng hồ đo điện trở (1), kiểm tra để đảm bảo không có sự thông mạch giữa các dây dẫn cuộn (2) và lõi stato (3). Nếu có sự thông mạch, hãy thay stato.

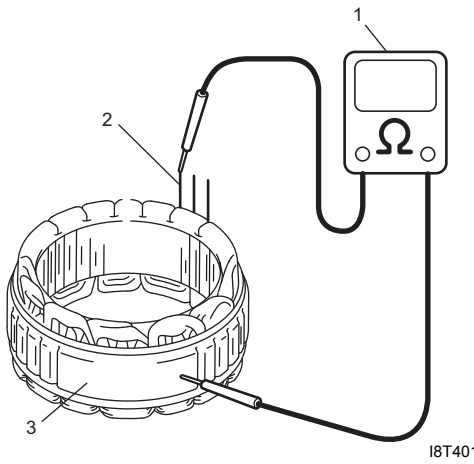

I8T4011A0019-01

Chổi than và giá giữ chổi than
Kiểm tra từng chổi than (1) xem có bị mòn không bằng cách đo chiều dài như minh họa.
Nếu chổi than đã mòn đến độ không bảo dưỡng được, hãy thay cụm giá giữ chổi than.

<u>Độ dài chổi than lộ ra “a”</u>
Giới hạn: 2,0 mm (0,8 in.)

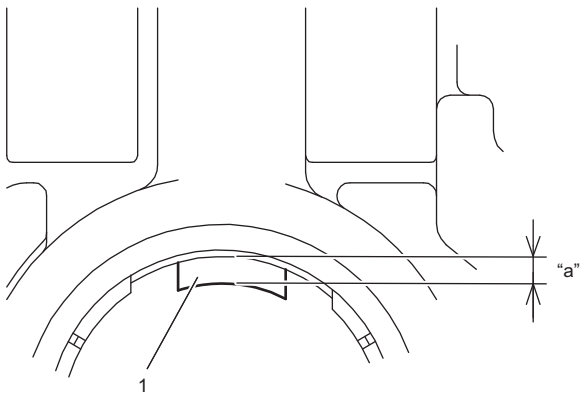

IDX00P1A0033-01

Bộ chỉnh lưu
Sử dụng dải kiểm tra đi-ốt của đồng hồ vạn năng (VOM), kiểm tra sự thông mạch giữa cực “B” (1) hoặc cực “E” (2) và từng dây dẫn đi-ốt (3).
Kiểm tra cả hai hướng bằng cách đảo đầu dò của đồng hồ vạn năng (VOM), nếu có sự thông mạch ở cả hai hướng hoặc không có sự thông mạch ở cả hai hướng, hãy thay bộ chỉnh lưu (4).

LƯU Ý

- **Để biết thông tin về dải kiểm tra đi-ốt, tham khảo sách hướng dẫn sử dụng đồng hồ vạn năng (VOM).**
- **Nếu kiểm tra phân cực nghịch cho thấy điện áp cao hơn kiểm tra phân cực thuận, phân cực nghịch được đánh giá là không có sự thông mạch.**

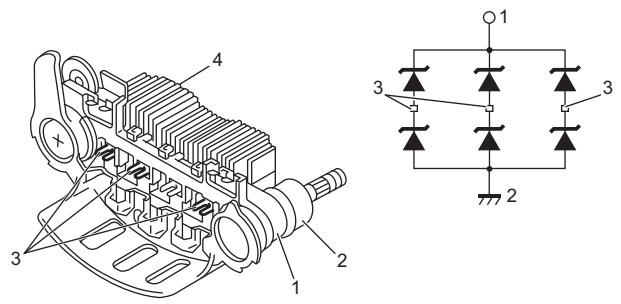

IK4L0A1A0024-01

Thông số kỹ thuật

Thông số kỹ thuật hệ thống sạc

AENK4L0B1A07001

Bình điện

<u>Loại bình điện</u>
: 38B19L

<u>Thông số bình điện</u>
: CCA 265A (JIS) (35Ah/20H) 12 V