AENK4L0B.book Page 15 Thursday, August 29, 2019 10:31 AM

2) Sử dụng đồng hồ đo điện trở (1), kiểm tra để đảm bảo không có sự thông mạch giữa các dây dẫn cuộn (2) và lõi stato (3). Nếu có sự thông mạch, hãy thay stato.

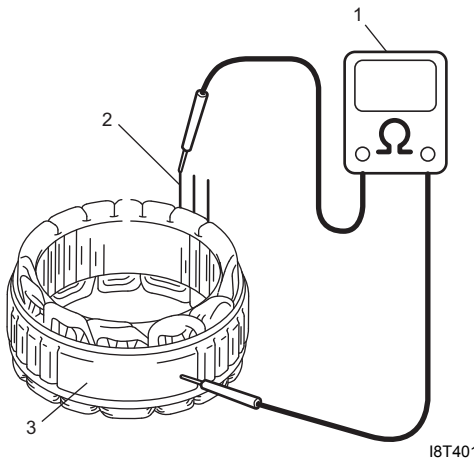

I8T4011A0019-01

Chổi than và giá giữ chổi than
Kiểm tra từng chổi than (1) xem có bị mòn không bằng cách đo chiều dài như minh họa.
Nếu chổi than đã mòn đến độ không bảo dưỡng được, hãy thay cụm giá giữ chổi than.

<u>Độ dài chổi than lộ ra “a”</u>
Giới hạn: 2,0 mm (0,8 in.)

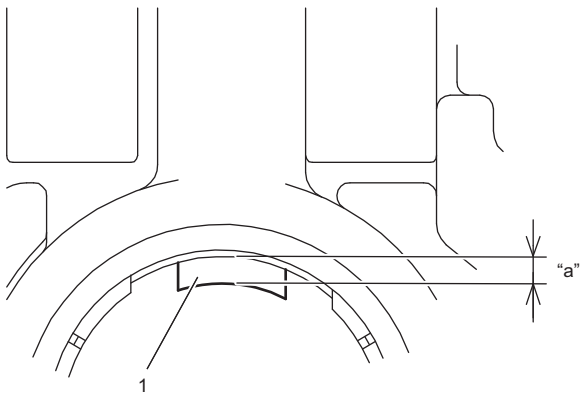

IDX00P1A0033-01

Bộ chỉnh lưu
Sử dụng dải kiểm tra đi-ốt của đồng hồ vạn năng (VOM), kiểm tra sự thông mạch giữa cực “B” (1) hoặc cực “E” (2) và từng dây dẫn đi-ốt (3).
Kiểm tra cả hai hướng bằng cách đảo đầu dò của đồng hồ vạn năng (VOM), nếu có sự thông mạch ở cả hai hướng hoặc không có sự thông mạch ở cả hai hướng, hãy thay bộ chỉnh lưu (4).

LƯU Ý

- **Để biết thông tin về dải kiểm tra đi-ốt, tham khảo sách hướng dẫn sử dụng đồng hồ vạn năng (VOM).**
- **Nếu kiểm tra phân cực nghịch cho thấy điện áp cao hơn kiểm tra phân cực thuận, phân cực nghịch được đánh giá là không có sự thông mạch.**

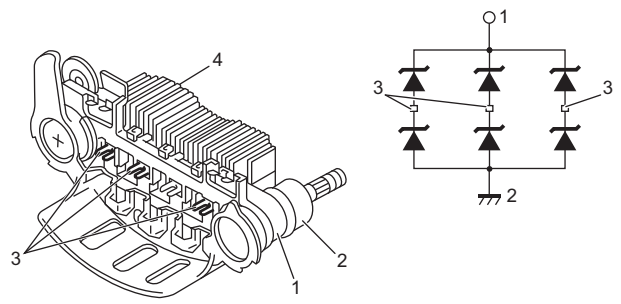

IK4L0A1A0024-01

Thông số kỹ thuật

Thông số kỹ thuật hệ thống sạc

AENK4L0B1A07001

Bình điện

<u>Loại bình điện</u>
: 38B19L

<u>Thông số bình điện</u>
: CCA 265A (JIS) (35Ah/20H) 12 V

AENK4L0B.book Page 16 Thursday, August 29, 2019 10:31 AM

Máy phát điện

Mục	Model không trang bị hệ thống điều hòa A/C	Model có trang bị hệ thống điều hòa A/C
Loại	Loại 60 A	Loại 80 A
Điện áp định mức	12 V	12 V
Công suất danh nghĩa	60 A	80 A
Tốc độ tối đa cho phép	18.000 v/ph	18.000 v/ph
Tốc độ không tải	1.200 v/ph	1.200 v/ph
Điện áp ổn định	10,6 – 16,0 V tại 25 °C (77 °F)	10,6 – 16,0 V tại 25 °C (77 °F)
Nhiệt độ môi trường cho phép	-30 tới 120 °C (-22 tới 248 °F)	-30 tới 120 °C (-22 tới 248 °F)
Phân cực	Cực nối đất âm	Cực nối đất âm
Vòng quay	Theo chiều kim đồng hồ nhìn từ phía pu-li	Theo chiều kim đồng hồ nhìn từ phía pu-li

Thông số lực siết

AENK4L0B1A07002

LƯU Ý

Để biết thông tin về (các) bản siết lực có * (dấu hoa thị) dưới đây, tham khảo quy trình được trình bày trong “Hướng dẫn sửa chữa”.

Bộ phận siết	Lực siết			Lưu ý
	N·m	kgf-m	lbf-ft	
Đai ốc cáp bình điện	5,0	0,51	4,0	☞(Trang 1J-6)
Đai ốc bình điện	2,5	0,25	2,0	☞(Trang 1J-6)
Bu-lông máy phát điện	25	2,5	18,5	☞(Trang 1J-7)
Bu-lông điều chỉnh máy phát điện	5,0	0,51	4,0	☞(Trang 1J-7)
Bu-lông dưới máy phát điện	48	4,9	35,5	☞(Trang 1J-8)
Đai ốc cực “B”	7,9	0,80	6,0	☞(Trang 1J-9)
Bu-lông giá đỡ máy phát điện*	25	2,5	18,5	☞(Trang 1J-9)
Bu-lông pu-li căng đai	45	4,6	33,5	☞(Trang 1J-9)
Bu-lông đường dẫn nước vào	11	1,1	8,5	☞(Trang 1J-10)

Tham khảo:
Để biết thông tin về lực siết của các bản siết lực không được trình bày trong trang này, tham khảo:
“Các bộ phận của máy phát điện” (Trang 1J-10)
“Thông tin về bản siết lực” trong Phần 0A (Trang 0A-5)

Dụng cụ và thiết bị chuyên dụng

Dụng cụ chuyên dụng

AENK4L0B1A08001

09913-76010 Dụng cụ lắp bạc đạn ☞(Trang 1J-13) 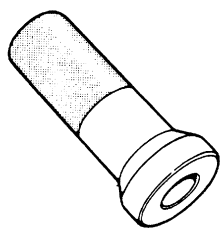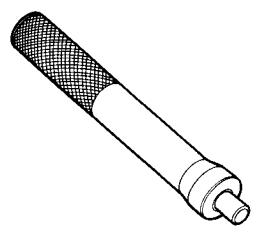	09943-88211 Dụng cụ lắp bạc đạn bánh răng ☞(Trang 1J-12)