AENK4L0B.book Page 5 Thursday, August 29, 2019 10:31 AM

Kiểm tra máy phát điện

AENK4L0B1A04003

Tình trạng quay chậm hoặc trọng lượng riêng thấp, có thể do một hoặc những điều kiện sau mặc dù đèn cảnh báo vẫn hoạt động bình thường.

- Kiểm tra đai truyền động máy phát xem có bị mòn và bị căng không. ☞(Trang 1J-7)
- Nếu nghi ngờ do lỗi bình điện, hãy tham khảo “Mô tả bình điện” (Trang 1J-2).
- Kiểm tra dây điện xem có lỗi không. Kiểm tra tất cả các dây nối xem có chặt và sạch không, các dây nối cáp bình điện trong bình điện, máy phát điện, mô-tơ khởi động và cáp nối đất công tắc máy.

Kiểm tra không tải

LƯU Ý

Sử dụng bình điện được sạc đầy.

1) Kiểm tra DTC.
   Nếu có bất kỳ DTC nào, xử lý sự cố đối với DTC tương ứng và sau đó xóa DTC.
   - Kiểm tra DTC: ☞(Trang 1A-22)
   - Xử lý sự cố: ☞(Trang 1A-24)
   - Xóa DTC: ☞(Trang 1A-23)
2) Tắt tất cả các tải điện (5).
3) Kết nối đồng hồ đo điện áp (3) và am-pe kế (2) như được minh họa trong hình.
4) Khởi động động cơ và làm nóng đến nhiệt độ vận hành bình thường.

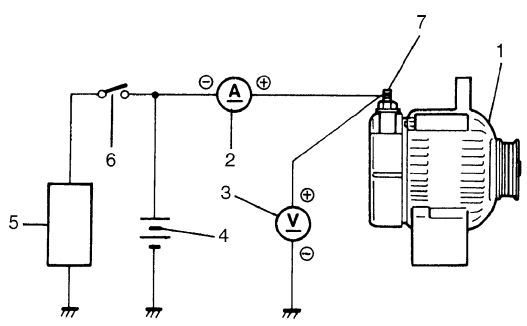

I9P60A1A1018-01

1. Máy phát điện	6. Công tắc
4. Bình điện	7. Cực “B”

5) Chạy động cơ khoảng 2.000 v/ph và đọc công-tơ-mét.
   - Nếu điện áp cao hơn giá trị chuẩn, kiểm tra mạch nối đất của các chổi than. ☞(Trang 1J-14)
     Nếu các chổi than không được nối đất, hãy thay bộ tiết chế IC.
   - Nếu điện áp thấp hơn giá trị chuẩn, kiểm tra rô-to, stato, bộ chỉnh lưu, bạc lót và bộ tiết chế. ☞(Trang 1J-14)

Thông số kỹ thuật đối với bình điện sạc chưa đầy (Kiểm tra không tải)
Dòng điện: Khoảng 8 A
Điện áp ổn định: 10,6 – 16,0 V (tại 25 °C, 77 °F)

Kiểm tra tải

LƯU Ý

Sử dụng bình điện được sạc đầy.

1) Nối am-pe kế theo cùng cách như “Kiểm tra không tải” (Trang 1J-5).
2) Chạy động cơ khoảng 2.000 v/ph và bật tất cả các tải điện sau.
   - Đèn pha/cos (đèn pha)
   - Mô-tơ quạt thổi gió (tốc độ tối đa) (model có trang bị hệ thống điều hòa A/C và/hoặc model có giàn sưởi)
3) Đọc am-pe kế.
   Nếu chỉ số am-pe kế nhỏ hơn giá trị quy định, sửa chữa hoặc thay máy phát điện.

Thông số kỹ thuật đối với bình điện sạc chưa đầy (Kiểm tra tải)

- **Model không trang bị hệ thống điều hòa A/C hoặc model không có giàn sưởi: 15 A**
- **Model có trang bị hệ thống điều hòa A/C và/hoặc model có giàn sưởi: 30 A**

Hướng dẫn sửa chữa

Mồi khởi động trong trường hợp khẩn cấp

AENK4L0B1A06001

Có bình điện hỗ trợ

Cả bình điện hỗ trợ và bình điện hết điện cần được xử lý cẩn thận khi sử dụng các dây mồi khởi động. Thực hiện theo quy trình dưới đây, cẩn thận để không phát ra tia lửa điện.

AENK4L0B.book Page 6 Thursday, August 29, 2019 10:31 AM

⚠ CẢNH BÁO

Không thực hiện đúng các phòng ngừa khi mồi khởi động xe có thể dẫn đến thương tích cá nhân nghiêm trọng và/hoặc hư hỏng các bộ phận điện tử của xe có bình điện hỏng hoặc xe sử dụng để mồi khởi động.

- **Tuyệt đối không để bình điện tiếp xúc với ngọn lửa trần hoặc tia lửa điện. Bình điện phát ra khí hydro dễ cháy và phát nổ.**
- **Tháo nhẫn, đồng hồ và các đồ trang sức khác. Đeo thiết bị bảo vệ mắt phù hợp.**
- **Dung dịch điện phân bình điện là một loại axit ăn mòn. Không để dung dịch tiếp xúc với mắt, da, vải hoặc bề mặt sơn của xe. Nếu dung dịch tiếp xúc với các bộ phận trên, lập tức dùng nước để rửa sạch khu vực bị ảnh hưởng.**
- **Để tránh nguy cơ ngắn mạch, không để dụng cụ kim loại hoặc dây mồi khởi động tiếp xúc với cực dương của bình điện (hoặc mẩu kim loại tiếp xúc với nó) và các bộ phận kim loại của xe cùng một lúc.**

1) Đặt xe trong các điều kiện sau đây.
   - Đặt cần chuyển số ở số 0.
   - Sử dụng phanh tay.
   - Khóa bánh dẫn động.
2) Xoay công tắc máy về vị trí “OFF”.
3) Tắt các đèn và tất cả các tải điện khác.
4) Gắn đầu một dây mồi khởi động vào cực dương (+) của bình điện hỗ trợ và đầu còn lại của cùng dây mồi vào cực dương (+) của bình điện hết điện (Chỉ sử dụng bình điện 12 vôn đối với động cơ mồi khởi động).
5) Gắn một đầu của dây cáp âm (–) còn lại vào cực âm (–) của bình điện hỗ trợ, và đầu còn lại vào cực nối đất động cơ (như cổ góp xả) cách bình điện của xe đang được khởi động ít nhất 45 cm (18 in.).
6) Khởi động động cơ xe với bình điện hỗ trợ và tắt tất cả các tải điện. Sau đó thử khởi động động cơ xe với bình điện hết điện.
7) Ngắt các dây mồi khởi động theo đúng thứ tự ngược lại.

Có thiết bị sạc

CHÚ Ý

Sử dụng thiết bị sạc 24 vôn để mồi khởi động động cơ sẽ dẫn đến hư hỏng nghiêm trọng các bộ phận của hệ thống điện và điện tử. Chỉ sử dụng thiết bị sạc 12 vôn để mồi khởi động động cơ.

Tháo và lắp bình điện

AENK4L0B1A06002

Tháo

1) Xoay công tắc máy về vị trí “OFF”.
2) Tháo bu-lông nắp bình điện (1), sau đó tháo nắp bình điện (2) với tấm bảo vệ bình điện (3).

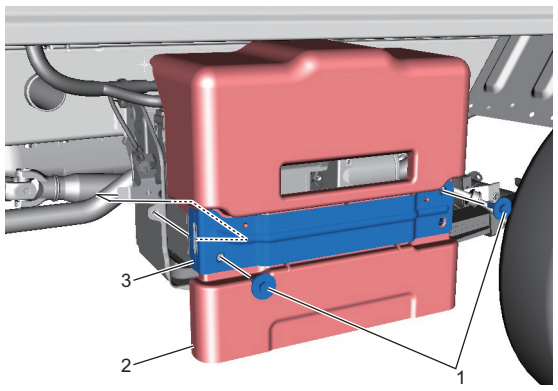

IK4L0A1A0002-01

3) Ngắt cáp âm (–) (1) ở bình điện (2).
4) Ngắt cáp dương (+) (3) ở bình điện.
5) Nới lỏng các đai ốc bình điện (4), sau đó tháo đai bình điện (5).
6) Tháo bình điện.

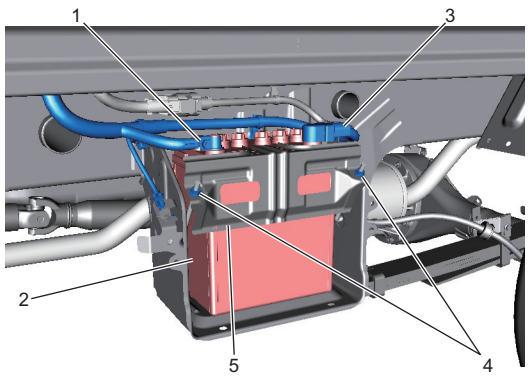

IK4L0A1A0003-01

Lắp

Thực hiện ngược lại quy trình tháo, lưu ý những điểm sau.

- Siết chặt đai ốc cáp bình điện (1) và đai ốc bình điện (2) đến lực siết quy định.

  Lực siết
  Đai ốc cáp bình điện (a):
  5,0 N·m (0,51 kgf-m, 4,0 lbf-ft)
  Đai ốc bình điện (b):
  2,5 N·m (0,25 kgf-m, 2,0 lbf-ft)