AENK4L0B.book Page 6 Thursday, August 29, 2019 10:31 AM

⚠ CẢNH BÁO

Không thực hiện đúng các phòng ngừa khi mồi khởi động xe có thể dẫn đến thương tích cá nhân nghiêm trọng và/hoặc hư hỏng các bộ phận điện tử của xe có bình điện hỏng hoặc xe sử dụng để mồi khởi động.

- **Tuyệt đối không để bình điện tiếp xúc với ngọn lửa trần hoặc tia lửa điện. Bình điện phát ra khí hydro dễ cháy và phát nổ.**
- **Tháo nhẫn, đồng hồ và các đồ trang sức khác. Đeo thiết bị bảo vệ mắt phù hợp.**
- **Dung dịch điện phân bình điện là một loại axit ăn mòn. Không để dung dịch tiếp xúc với mắt, da, vải hoặc bề mặt sơn của xe. Nếu dung dịch tiếp xúc với các bộ phận trên, lập tức dùng nước để rửa sạch khu vực bị ảnh hưởng.**
- **Để tránh nguy cơ ngắn mạch, không để dụng cụ kim loại hoặc dây mồi khởi động tiếp xúc với cực dương của bình điện (hoặc mẩu kim loại tiếp xúc với nó) và các bộ phận kim loại của xe cùng một lúc.**

1) Đặt xe trong các điều kiện sau đây.
   - Đặt cần chuyển số ở số 0.
   - Sử dụng phanh tay.
   - Khóa bánh dẫn động.
2) Xoay công tắc máy về vị trí “OFF”.
3) Tắt các đèn và tất cả các tải điện khác.
4) Gắn đầu một dây mồi khởi động vào cực dương (+) của bình điện hỗ trợ và đầu còn lại của cùng dây mồi vào cực dương (+) của bình điện hết điện (Chỉ sử dụng bình điện 12 vôn đối với động cơ mồi khởi động).
5) Gắn một đầu của dây cáp âm (–) còn lại vào cực âm (–) của bình điện hỗ trợ, và đầu còn lại vào cực nối đất động cơ (như cổ góp xả) cách bình điện của xe đang được khởi động ít nhất 45 cm (18 in.).
6) Khởi động động cơ xe với bình điện hỗ trợ và tắt tất cả các tải điện. Sau đó thử khởi động động cơ xe với bình điện hết điện.
7) Ngắt các dây mồi khởi động theo đúng thứ tự ngược lại.

Có thiết bị sạc

CHÚ Ý

Sử dụng thiết bị sạc 24 vôn để mồi khởi động động cơ sẽ dẫn đến hư hỏng nghiêm trọng các bộ phận của hệ thống điện và điện tử. Chỉ sử dụng thiết bị sạc 12 vôn để mồi khởi động động cơ.

Tháo và lắp bình điện

AENK4L0B1A06002

Tháo

1) Xoay công tắc máy về vị trí “OFF”.
2) Tháo bu-lông nắp bình điện (1), sau đó tháo nắp bình điện (2) với tấm bảo vệ bình điện (3).

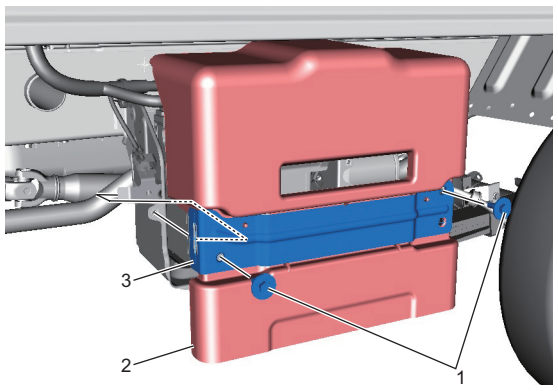

IK4L0A1A0002-01

3) Ngắt cáp âm (–) (1) ở bình điện (2).
4) Ngắt cáp dương (+) (3) ở bình điện.
5) Nới lỏng các đai ốc bình điện (4), sau đó tháo đai bình điện (5).
6) Tháo bình điện.

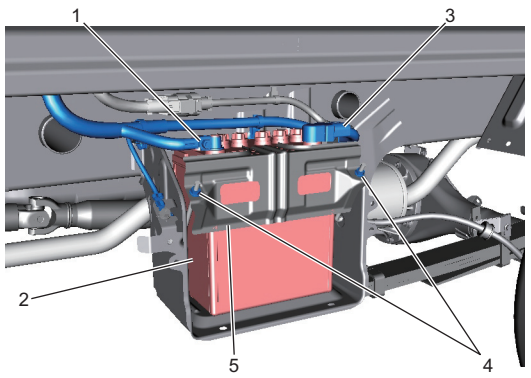

IK4L0A1A0003-01

Lắp

Thực hiện ngược lại quy trình tháo, lưu ý những điểm sau.

- Siết chặt đai ốc cáp bình điện (1) và đai ốc bình điện (2) đến lực siết quy định.

  Lực siết
  Đai ốc cáp bình điện (a):
  5,0 N·m (0,51 kgf-m, 4,0 lbf-ft)
  Đai ốc bình điện (b):
  2,5 N·m (0,25 kgf-m, 2,0 lbf-ft)

AENK4L0B.book Page 7 Thursday, August 29, 2019 10:31 AM

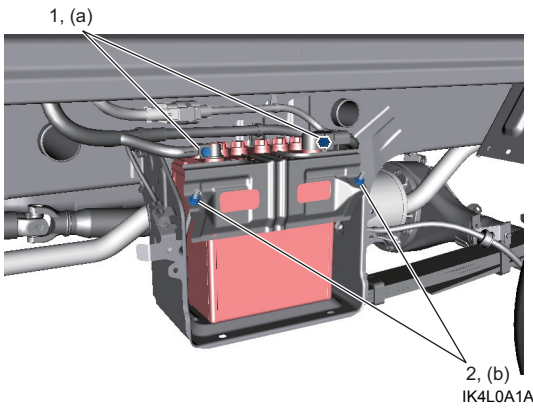

IK4L0A1A0004-01

- Khởi tạo các thiết bị điện nếu cần.

Kiểm tra độ căng đai truyền động của bơm nước / máy phát điện

AENK4L0B1A06003

LƯU Ý

Kiểm tra đai truyền động của bơm nước / máy phát điện khi động cơ nguội.

1) Xoay công tắc máy về vị trí “OFF”.
2) Kiểm tra đai truyền động của bơm nước / máy phát điện (1) xem có vết nứt, vết cắt, biến dạng, mòn hoặc vết bẩn không.
   Nếu phát hiện bất kỳ hư hỏng nào, hãy thay thế. ☞(Trang 1J-8)
3) Xoay trục khuỷu 720° để ổn định đai truyền động của bơm nước / máy phát điện và kiểm tra lực căng đai.
   - **Sử dụng thiết bị đo lực căng (Gates 508C hoặc loại tương đương):**
     a. Nhập dữ liệu đầu vào theo các chỉ dẫn trong hướng dẫn thiết bị đo lực căng.

        Thông số kỹ thuật của thiết bị đo lực căng dây đai được khuyến nghị
        KHỐI LƯỢNG: 75,4 g/m
        CHIỀU RỘNG: 1,0 mm/R
        NHỊP: 182 mm

     b. Ấn đai [a] ở nhịp để rung đai và đo độ căng đai.
        Nếu độ căng đai không như quy định, hãy điều chỉnh độ căng của đai truyền động của bơm nước / máy phát điện. ☞(Trang 1J-7)

        Độ căng đai truyền động của bơm nước / máy phát điện
        Đai truyền động hiện tại:
        525 ± 50 N (54 ± 5 kgf, 118,0 ± 11,2 lbf)
        Đai truyền động mới:
        825 ± 100 N (84 ± 10 kgf, 185,5 ± 22,5 lbf)
   - **Không sử dụng thiết bị đo lực căng (Bằng cách ấn nhịp đai):**
     Dùng ngón tay ấn đai [a] tại nhịp với lực 100 N (10,2 kgf, 22,5 lbf) để uốn cong đai và đo giá trị uốn.

     Nếu độ căng đai không như quy định, hãy điều chỉnh độ căng của đai truyền động của bơm nước / máy phát điện. ☞(Trang 1J-7)

     Độ căng đai truyền động của bơm nước / máy phát điện “a”
     Đai truyền động hiện tại:
     7,20 – 8,25 mm (0,28 – 0,324 in.) so với độ lệch/ 100 N (10,2 kgf, 22,5 lbf)
     Đai truyền động mới:
     4.70 – 5.90 mm (0.18 – 0.23 in.) so với độ lệch/ 100 N (10,2 kgf, 22,5 lbf)

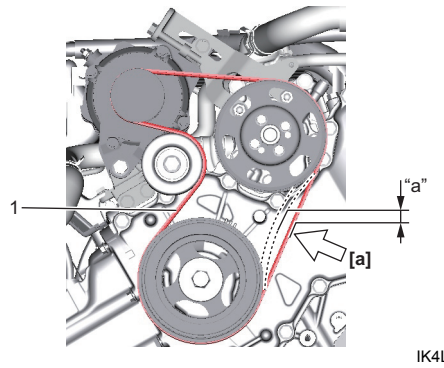

IK4L0A1A0005-01

Điều chỉnh độ căng đai truyền động của bơm nước / máy phát điện

AENK4L0B1A06004

1) Xoay công tắc máy về vị trí “OFF”.
2) Nới lỏng bu-lông dưới máy phát điện (1) và bu-lông máy phát điện (2).

LƯU Ý

Khi tháo máy phát điện, siết chặt bu-lông dưới máy phát điện đến lực siết 30 N·m (3,1 kgf-m, 22,5 lbf-ft) để khoảng cách giữa bạc lót máy phát điện và giá đỡ máy phát điện bằng 0 mm, sau đó nới lỏng bu-lông dưới máy phát điện. ☞(Trang 1J-8)

3) Điều chỉnh độ căng đai theo thông số kỹ thuật bằng cách nới lỏng/siết chặt bu-lông điều chỉnh máy phát điện (3).
4) Siết chặt bu-lông máy phát điện, bu-lông điều chỉnh máy phát điện và bu-lông dưới máy phát điện đến lực siết quy định theo quy trình sau.
   a) Siết chặt bu-lông máy phát điện.

      Lực siết
      Bu-lông máy phát điện (a):
      25 N·m (2,5 kgf-m, 18,5 lbf-ft)

   b) Siết chặt bu-lông điều chỉnh máy phát điện.

      Lực siết
      Bu-lông điều chỉnh máy phát điện (b):
      5,0 N·m (0,51 kgf-m, 4,0 lbf-ft)