AENK4L0B.book Page 7 Thursday, August 29, 2019 10:31 AM

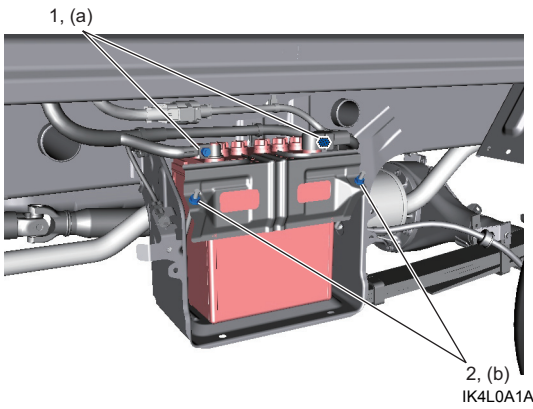

IK4L0A1A0004-01

- Khởi tạo các thiết bị điện nếu cần.

Kiểm tra độ căng đai truyền động của bơm nước / máy phát điện

AENK4L0B1A06003

LƯU Ý

Kiểm tra đai truyền động của bơm nước / máy phát điện khi động cơ nguội.

1) Xoay công tắc máy về vị trí “OFF”.
2) Kiểm tra đai truyền động của bơm nước / máy phát điện (1) xem có vết nứt, vết cắt, biến dạng, mòn hoặc vết bẩn không.
   Nếu phát hiện bất kỳ hư hỏng nào, hãy thay thế. ☞(Trang 1J-8)
3) Xoay trục khuỷu 720° để ổn định đai truyền động của bơm nước / máy phát điện và kiểm tra lực căng đai.
   - **Sử dụng thiết bị đo lực căng (Gates 508C hoặc loại tương đương):**
     a. Nhập dữ liệu đầu vào theo các chỉ dẫn trong hướng dẫn thiết bị đo lực căng.

        Thông số kỹ thuật của thiết bị đo lực căng dây đai được khuyến nghị
        KHỐI LƯỢNG: 75,4 g/m
        CHIỀU RỘNG: 1,0 mm/R
        NHỊP: 182 mm

     b. Ấn đai [a] ở nhịp để rung đai và đo độ căng đai.
        Nếu độ căng đai không như quy định, hãy điều chỉnh độ căng của đai truyền động của bơm nước / máy phát điện. ☞(Trang 1J-7)

        Độ căng đai truyền động của bơm nước / máy phát điện
        Đai truyền động hiện tại:
        525 ± 50 N (54 ± 5 kgf, 118,0 ± 11,2 lbf)
        Đai truyền động mới:
        825 ± 100 N (84 ± 10 kgf, 185,5 ± 22,5 lbf)
   - **Không sử dụng thiết bị đo lực căng (Bằng cách ấn nhịp đai):**
     Dùng ngón tay ấn đai [a] tại nhịp với lực 100 N (10,2 kgf, 22,5 lbf) để uốn cong đai và đo giá trị uốn.

     Nếu độ căng đai không như quy định, hãy điều chỉnh độ căng của đai truyền động của bơm nước / máy phát điện. ☞(Trang 1J-7)

     Độ căng đai truyền động của bơm nước / máy phát điện “a”
     Đai truyền động hiện tại:
     7,20 – 8,25 mm (0,28 – 0,324 in.) so với độ lệch/ 100 N (10,2 kgf, 22,5 lbf)
     Đai truyền động mới:
     4.70 – 5.90 mm (0.18 – 0.23 in.) so với độ lệch/ 100 N (10,2 kgf, 22,5 lbf)

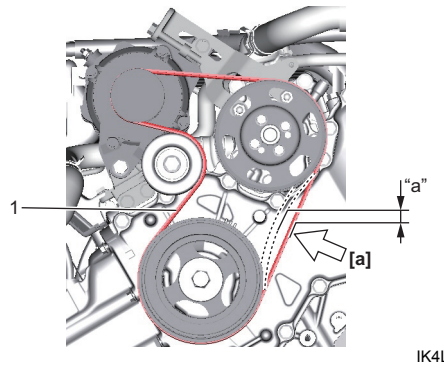

IK4L0A1A0005-01

Điều chỉnh độ căng đai truyền động của bơm nước / máy phát điện

AENK4L0B1A06004

1) Xoay công tắc máy về vị trí “OFF”.
2) Nới lỏng bu-lông dưới máy phát điện (1) và bu-lông máy phát điện (2).

LƯU Ý

Khi tháo máy phát điện, siết chặt bu-lông dưới máy phát điện đến lực siết 30 N·m (3,1 kgf-m, 22,5 lbf-ft) để khoảng cách giữa bạc lót máy phát điện và giá đỡ máy phát điện bằng 0 mm, sau đó nới lỏng bu-lông dưới máy phát điện. ☞(Trang 1J-8)

3) Điều chỉnh độ căng đai theo thông số kỹ thuật bằng cách nới lỏng/siết chặt bu-lông điều chỉnh máy phát điện (3).
4) Siết chặt bu-lông máy phát điện, bu-lông điều chỉnh máy phát điện và bu-lông dưới máy phát điện đến lực siết quy định theo quy trình sau.
   a) Siết chặt bu-lông máy phát điện.

      Lực siết
      Bu-lông máy phát điện (a):
      25 N·m (2,5 kgf-m, 18,5 lbf-ft)

   b) Siết chặt bu-lông điều chỉnh máy phát điện.

      Lực siết
      Bu-lông điều chỉnh máy phát điện (b):
      5,0 N·m (0,51 kgf-m, 4,0 lbf-ft)

AENK4L0B.book Page 8 Thursday, August 29, 2019 10:31 AM

c) Siết chặt bu-lông dưới máy phát điện.

Lực siết
Bu-lông dưới máy phát điện (c):
48 N·m (4,9 kgf-m, 35,5 lbf-ft)

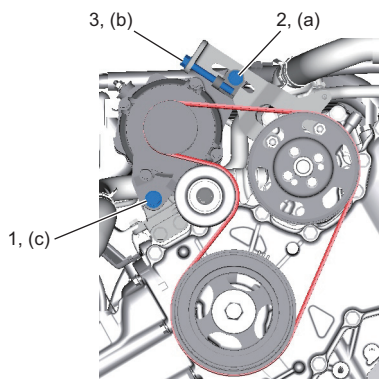

IK4L0A1A0006-01

5) Kiểm tra độ căng đai truyền động theo thông số sau khi quay trục khuỷu hai vòng theo chiều kim đồng hồ. ☞(Trang 1J-7)
Nếu độ căng đai không như quy định, hãy điều chỉnh lại.
Nếu không thể điều chỉnh lại, hãy thay đai truyền động của bơm nước / máy phát điện.

Tháo và lắp đai truyền động của bơm nước / máy phát điện

AENK4L0B1A06005

Tháo

1) Xoay công tắc máy về vị trí “OFF”.
2) Đối với model có trang bị hệ thống điều hòa A/C, tháo đai truyền động máy nén nếu có. ☞(Trang 7B-49)
3) Nới lỏng bu-lông dưới máy phát điện (1) và bu-lông máy phát điện (2).
4) Nới lỏng bu-lông điều chỉnh máy phát điện (3), sau đó tháo đai truyền động của bơm nước / máy phát điện (4).

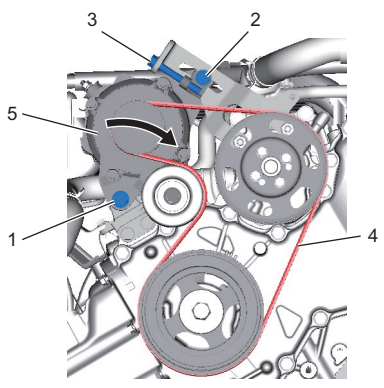

IK4L0A1A0007-01

5. Máy phát điện

Lắp

1) Lắp đai truyền động của bơm nước / máy phát điện (1).
2) Điều chỉnh độ căng đai theo thông số kỹ thuật. ☞(Trang 1J-7)
3) Siết chặt bu-lông máy phát điện (2), bu-lông điều chỉnh máy phát điện (3) và bu-lông dưới máy phát điện (4) đến lực siết quy định. ☞(Trang 1J-7)

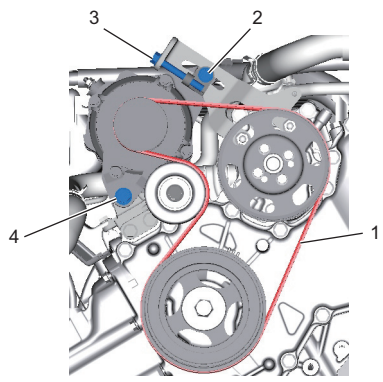

IK4L0A1A0008-02

4) Đối với model có trang bị hệ thống điều hòa A/C, lắp đai truyền động máy nén nếu đã tháo. ☞(Trang 7B-49)

Tháo và lắp máy phát điện

AENK4L0B1A06006

Tháo

1) Ngắt cáp âm (–) ở bình điện. ☞(Trang 1J-6)
2) Tháo thanh giữa khoang động cơ. ☞(Trang 9H-47)
3) Đối với model có trang bị hệ thống điều hòa A/C, tháo đai truyền động máy nén nếu có. ☞(Trang 7B-49)
4) Tháo đai truyền động của bơm nước / máy phát điện (1). ☞(Trang 1J-8)
5) Tháo đai ốc cực “B” (2), sau đó tháo dây cực “B” (3) khỏi máy phát điện (4).
6) Rút giắc cắm máy phát điện (5) khỏi máy phát điện.
7) Tháo bu-lông máy phát điện (6) và bu-lông dưới máy phát điện (7).
8) Tháo máy phát điện khỏi giá đỡ máy phát điện (8).

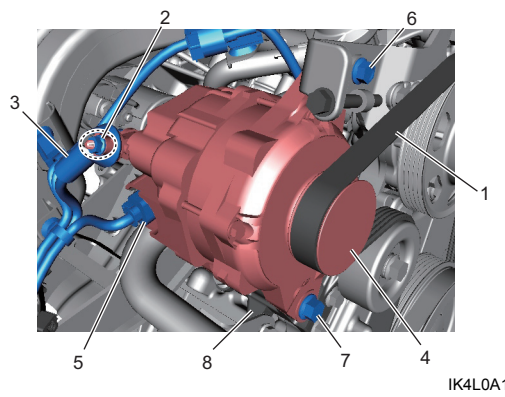

IK4L0A1A0009-02