AENK4L0B.book Page 8 Thursday, August 29, 2019 10:31 AM

c) Siết chặt bu-lông dưới máy phát điện.

Lực siết
Bu-lông dưới máy phát điện (c):
48 N·m (4,9 kgf-m, 35,5 lbf-ft)

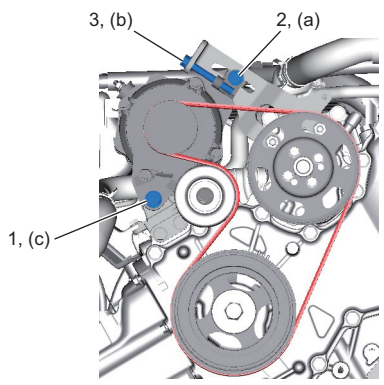

IK4L0A1A0006-01

5) Kiểm tra độ căng đai truyền động theo thông số sau khi quay trục khuỷu hai vòng theo chiều kim đồng hồ. ☞(Trang 1J-7)
Nếu độ căng đai không như quy định, hãy điều chỉnh lại.
Nếu không thể điều chỉnh lại, hãy thay đai truyền động của bơm nước / máy phát điện.

Tháo và lắp đai truyền động của bơm nước / máy phát điện

AENK4L0B1A06005

Tháo

1) Xoay công tắc máy về vị trí “OFF”.
2) Đối với model có trang bị hệ thống điều hòa A/C, tháo đai truyền động máy nén nếu có. ☞(Trang 7B-49)
3) Nới lỏng bu-lông dưới máy phát điện (1) và bu-lông máy phát điện (2).
4) Nới lỏng bu-lông điều chỉnh máy phát điện (3), sau đó tháo đai truyền động của bơm nước / máy phát điện (4).

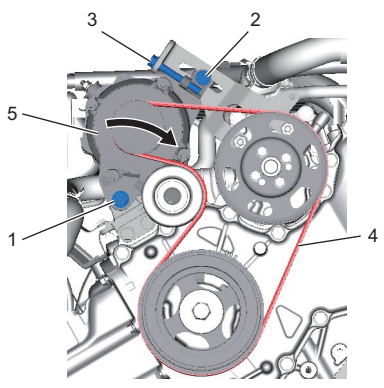

IK4L0A1A0007-01

5. Máy phát điện

Lắp

1) Lắp đai truyền động của bơm nước / máy phát điện (1).
2) Điều chỉnh độ căng đai theo thông số kỹ thuật. ☞(Trang 1J-7)
3) Siết chặt bu-lông máy phát điện (2), bu-lông điều chỉnh máy phát điện (3) và bu-lông dưới máy phát điện (4) đến lực siết quy định. ☞(Trang 1J-7)

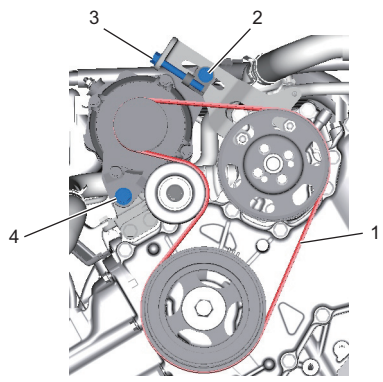

IK4L0A1A0008-02

4) Đối với model có trang bị hệ thống điều hòa A/C, lắp đai truyền động máy nén nếu đã tháo. ☞(Trang 7B-49)

Tháo và lắp máy phát điện

AENK4L0B1A06006

Tháo

1) Ngắt cáp âm (–) ở bình điện. ☞(Trang 1J-6)
2) Tháo thanh giữa khoang động cơ. ☞(Trang 9H-47)
3) Đối với model có trang bị hệ thống điều hòa A/C, tháo đai truyền động máy nén nếu có. ☞(Trang 7B-49)
4) Tháo đai truyền động của bơm nước / máy phát điện (1). ☞(Trang 1J-8)
5) Tháo đai ốc cực “B” (2), sau đó tháo dây cực “B” (3) khỏi máy phát điện (4).
6) Rút giắc cắm máy phát điện (5) khỏi máy phát điện.
7) Tháo bu-lông máy phát điện (6) và bu-lông dưới máy phát điện (7).
8) Tháo máy phát điện khỏi giá đỡ máy phát điện (8).

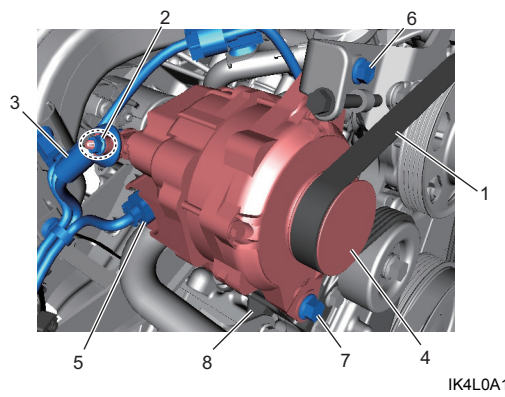

IK4L0A1A0009-02

AENK4L0B.book Page 9 Thursday, August 29, 2019 10:31 AM

Lắp

1) Lắp máy phát điện (1) vào giá đỡ máy phát điện (2).
2) Lắp tạm thời bu-lông dưới máy phát điện (3) và bu-lông máy phát điện (4).
3) Chỉnh khoảng cách “a” giữa bạc lót máy phát điện (5) và giá đỡ máy phát điện bằng 0 mm theo quy trình sau.
   a) Siết chặt bu-lông dưới máy phát điện với lực 30 N·m (3,1 kgf-m, 22,5 lbf-ft).
   b) Kiểm tra để đảm bảo khoảng cách giữa bạc lót máy phát điện và giá đỡ máy phát điện bằng 0 mm.
   c) Nới lỏng bu-lông dưới máy phát điện với lực 0 N·m (0,00 kgf-m, 0,0 lbf-ft).

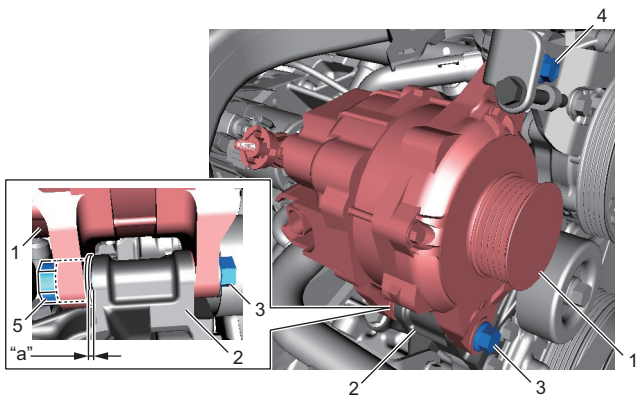

IK4L0A1A0010-02

4) Lắp đai truyền động của bơm nước / máy phát điện (1).
5) Điều chỉnh độ căng đai theo thông số kỹ thuật. ☞(Trang 1J-7)
6) Siết chặt bu-lông máy phát điện (2), bu-lông điều chỉnh máy phát điện (3) và bu-lông dưới máy phát điện (4) đến lực siết quy định. ☞(Trang 1J-7)

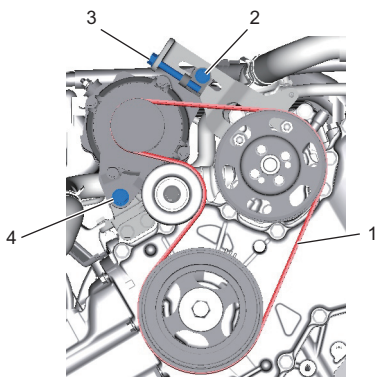

IK4L0A1A0008-02

7) Lắp dây cực “B” (1) vào máy phát điện (2), sau đó siết chặt đai ốc cực “B” (3) đến lực siết quy định.

   Lực siết
   Đai ốc cực “B” (a):
   7,9 N·m (0,80 kgf-m, 6,0 lbf-ft)

8) Lắp giắc cắm máy phát điện (4) vào máy phát điện.

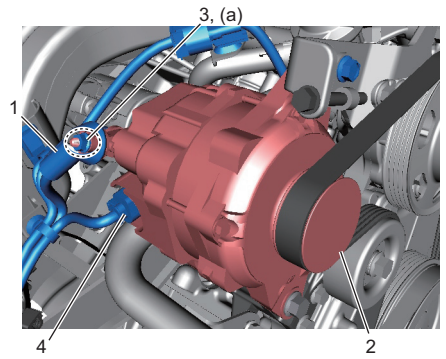

IK4L0A1A0012-02

9) Đối với model có trang bị hệ thống điều hòa A/C, lắp đai truyền động máy nén nếu đã tháo. ☞(Trang 7B-49)
10) Nối cáp âm (–) ở bình điện, sau đó siết chặt đai ốc cáp bình điện đến lực siết quy định. ☞(Trang 1J-6)

Tháo và lắp pu-li căng đai và giá đỡ máy phát điện

AENK4L0B1A06007

Tháo

1) Tháo máy phát điện. ☞(Trang 1J-8)
2) Tháo bu-lông pu-li căng đai (1), sau đó tháo pu-li căng đai (2).
3) Tháo bu-lông đường dẫn nước vào (3).
4) Tháo các bu-lông giá đỡ máy phát điện (4), sau đó tháo giá đỡ máy phát điện (5).

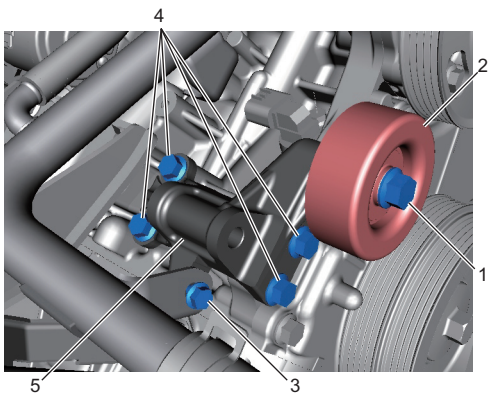

IK4L0A1A0013-02

Lắp

Thực hiện ngược lại quy trình tháo, lưu ý những điểm sau.

- Siết chặt bu-lông giá đỡ máy phát điện theo thứ tự như được minh họa trong hình.

  Lực siết
  Bu-lông giá đỡ máy phát điện* (a):
  25 N·m (2,5 kgf-m, 18,5 lbf-ft)

- Siết chặt bu-lông pu-li căng đai đến lực siết quy định.

  Lực siết
  Bu-lông pu-li căng đai (b):
  45 N·m (4,6 kgf-m, 33,5 lbf-ft)

- Siết chặt bu-lông đường dẫn nước vào đến lực siết quy định.