AENK4L0B.book Page 9 Thursday, August 29, 2019 10:31 AM

Lắp

1) Lắp máy phát điện (1) vào giá đỡ máy phát điện (2).
2) Lắp tạm thời bu-lông dưới máy phát điện (3) và bu-lông máy phát điện (4).
3) Chỉnh khoảng cách “a” giữa bạc lót máy phát điện (5) và giá đỡ máy phát điện bằng 0 mm theo quy trình sau.
   a) Siết chặt bu-lông dưới máy phát điện với lực 30 N·m (3,1 kgf-m, 22,5 lbf-ft).
   b) Kiểm tra để đảm bảo khoảng cách giữa bạc lót máy phát điện và giá đỡ máy phát điện bằng 0 mm.
   c) Nới lỏng bu-lông dưới máy phát điện với lực 0 N·m (0,00 kgf-m, 0,0 lbf-ft).

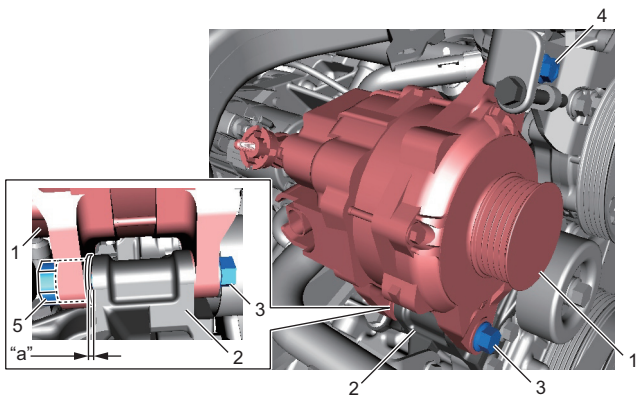

IK4L0A1A0010-02

4) Lắp đai truyền động của bơm nước / máy phát điện (1).
5) Điều chỉnh độ căng đai theo thông số kỹ thuật. ☞(Trang 1J-7)
6) Siết chặt bu-lông máy phát điện (2), bu-lông điều chỉnh máy phát điện (3) và bu-lông dưới máy phát điện (4) đến lực siết quy định. ☞(Trang 1J-7)

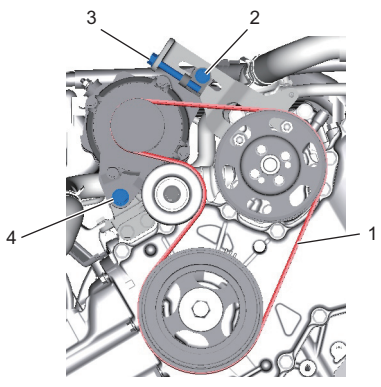

IK4L0A1A0008-02

7) Lắp dây cực “B” (1) vào máy phát điện (2), sau đó siết chặt đai ốc cực “B” (3) đến lực siết quy định.

   Lực siết
   Đai ốc cực “B” (a):
   7,9 N·m (0,80 kgf-m, 6,0 lbf-ft)

8) Lắp giắc cắm máy phát điện (4) vào máy phát điện.

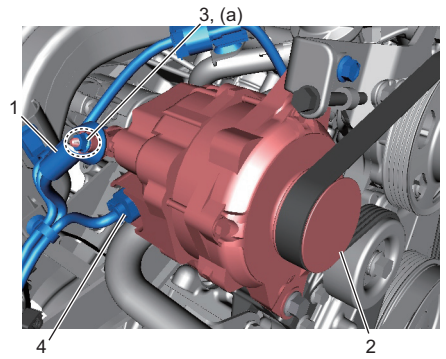

IK4L0A1A0012-02

9) Đối với model có trang bị hệ thống điều hòa A/C, lắp đai truyền động máy nén nếu đã tháo. ☞(Trang 7B-49)
10) Nối cáp âm (–) ở bình điện, sau đó siết chặt đai ốc cáp bình điện đến lực siết quy định. ☞(Trang 1J-6)

Tháo và lắp pu-li căng đai và giá đỡ máy phát điện

AENK4L0B1A06007

Tháo

1) Tháo máy phát điện. ☞(Trang 1J-8)
2) Tháo bu-lông pu-li căng đai (1), sau đó tháo pu-li căng đai (2).
3) Tháo bu-lông đường dẫn nước vào (3).
4) Tháo các bu-lông giá đỡ máy phát điện (4), sau đó tháo giá đỡ máy phát điện (5).

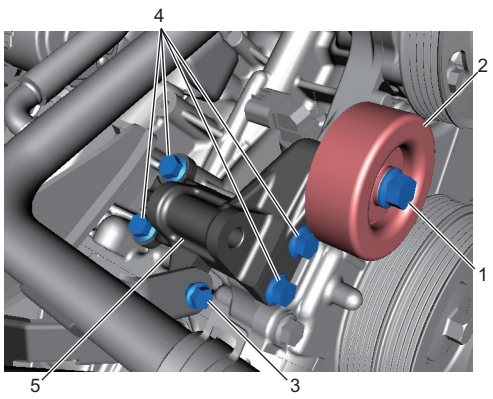

IK4L0A1A0013-02

Lắp

Thực hiện ngược lại quy trình tháo, lưu ý những điểm sau.

- Siết chặt bu-lông giá đỡ máy phát điện theo thứ tự như được minh họa trong hình.

  Lực siết
  Bu-lông giá đỡ máy phát điện* (a):
  25 N·m (2,5 kgf-m, 18,5 lbf-ft)

- Siết chặt bu-lông pu-li căng đai đến lực siết quy định.

  Lực siết
  Bu-lông pu-li căng đai (b):
  45 N·m (4,6 kgf-m, 33,5 lbf-ft)

- Siết chặt bu-lông đường dẫn nước vào đến lực siết quy định.

AENK4L0B.book Page 10 Thursday, August 29, 2019 10:31 AM

Lực siết
Bu-lông đường dẫn nước vào (c):
11 N·m (1,1 kgf-m, 8,5 lbf-ft)

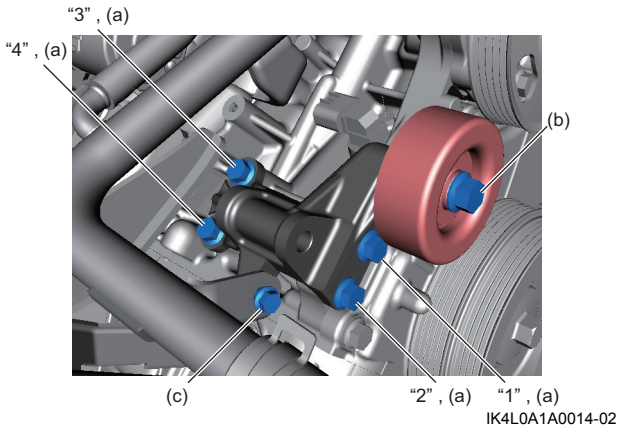

Kiểm tra pu-li căng đai

AENK4L0B1A06008

Kiểm tra những điểm sau. Nếu kết quả kiểm tra không ỔN, hãy thay pu-li căng đai.

- Xoay pu-li căng đai và kiểm tra để đảm bảo pu-li quay êm mà không phát ra tiếng ồn bất thường.
- Kiểm tra hư hỏng trên pu-li căng đai.

Các bộ phận của máy phát điện
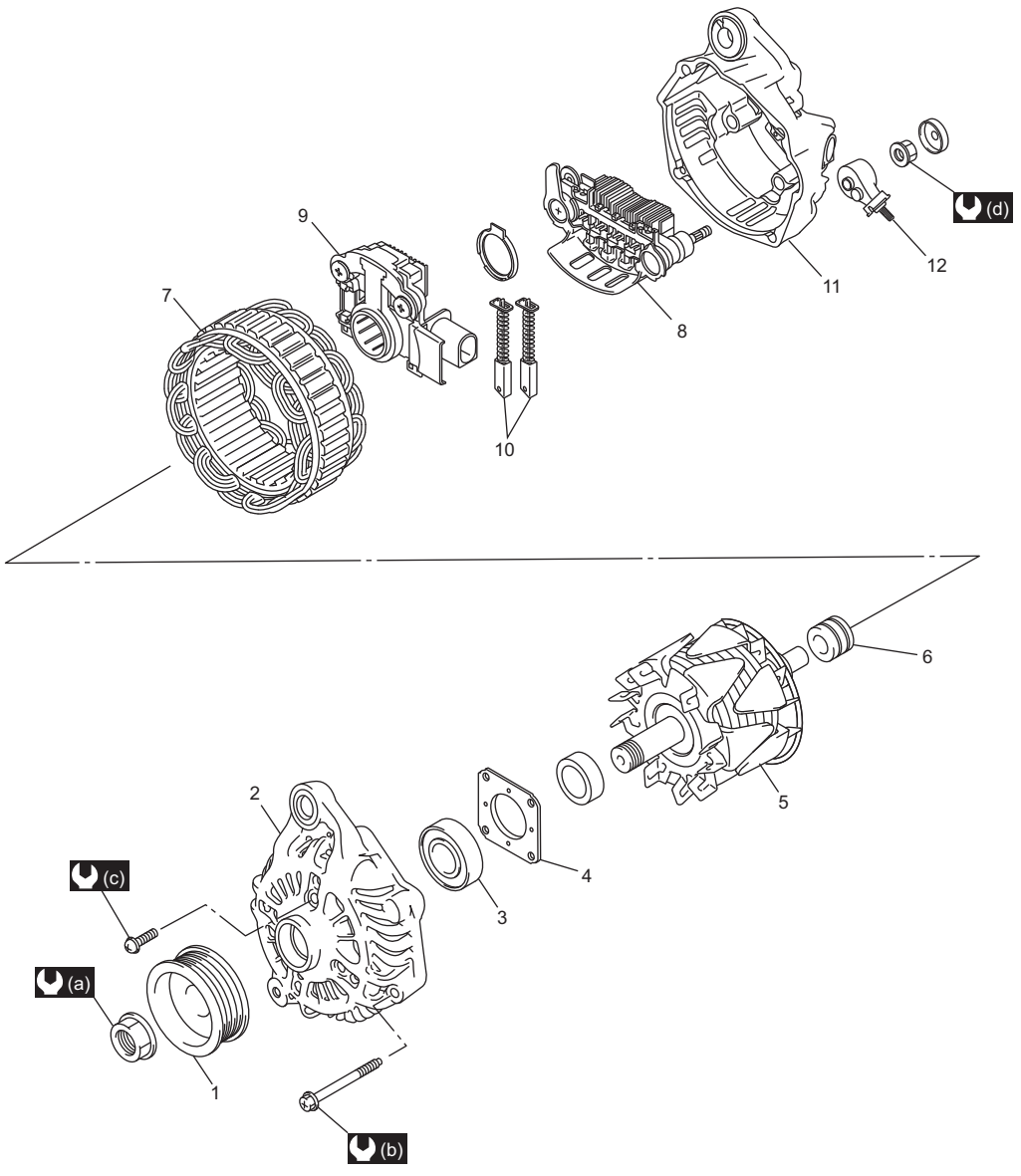
AENK4L0B1A06009