AENK4L0B.book Page 1 Thursday, August 29, 2019 10:31 AM

Hệ thống xả

Phòng ngừa

Phòng ngừa

AENK4L0B1B00001

⚠ CẨN THẬN

Chạm vào các bộ phận của hệ thống xả còn đang nóng có thể gây bỏng.
Không thực hiện bất kỳ công việc bảo dưỡng nào trên hệ thống xả cho đến khi hệ thống xả đã nguội.

CHÚ Ý

Bộ chuyển đổi xúc tác bị va chạm có thể dẫn đến hư hỏng bộ chuyển đổi xúc tác 3 chiều bên trong bộ chuyển đổi xúc tác.
Xử lý bộ chuyển đổi xúc tác cẩn thận. Thận trọng không làm rơi hoặc va đập bộ chuyển đổi xúc tác.

Mô tả chung

Mô tả hệ thống xả

AENK4L0B1B01001

Hệ thống xả bao gồm một cổ góp xả, một bộ chuyển đổi xúc tác 3 chiều (TWC) trong bộ chuyển đổi xúc tác, ống giảm thanh và phớt, vòng đệm, v.v.
Bộ chuyển đổi xúc tác 3 chiều là một thiết bị kiểm soát khí thải được lắp vào hệ thống xả để giảm nồng độ các chất gây ô nhiễm hydrocarbon (HC), các-bon mô-nô-xít (CO) và ô-xít ni-tơ (NOx) trong khí thải.

Thông tin và quy trình chẩn đoán

Kiểm tra hệ thống xả

AENK4L0B1B04001

Hệ thống xả nên được kiểm tra như sau vào các khoảng thời gian bảo dưỡng định kỳ quy định và mỗi khi thực hiện hoạt động bảo dưỡng khi xe đã được nâng lên.

- Kiểm tra các chốt cao su xem có bị hư hỏng, xuống cấp và lệch vị trí không.

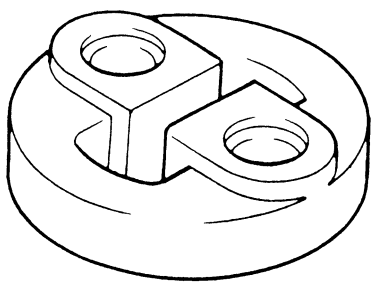

IYSY011B0003-01

- Kiểm tra bề mặt ăn khớp của nắp quy lát với cổ góp xả xem có bị biến dạng không.
- Kiểm tra tình trạng rò rỉ, kết nối lỏng, vết lõm và hư hỏng ở hệ thống xả.
- Nếu các bu-lông hoặc đai ốc bị lỏng, siết chúng đến lực siết quy định. ☞(Trang 1K-2)
- Kiểm tra xem có hư hỏng, lỗ hoặc vết nứt hay không vì những điểm này có thể làm khí thải lọt vào xe.
- Kiểm tra để đảm bảo các bộ phận của hệ thống xả có đủ khe hở với các bộ phận sàn xe để tránh quá nhiệt và hư hỏng có thể xảy ra cho các bộ phận này.
- Kiểm tra xem có bất kỳ hư hỏng nào khác không và sửa ngay khi phát hiện.

AENK4L0B.book Page 2 Thursday, August 29, 2019 10:31 AM

Hướng dẫn sửa chữa

Các bộ phận của hệ thống xả

AENK4L0B1B06001

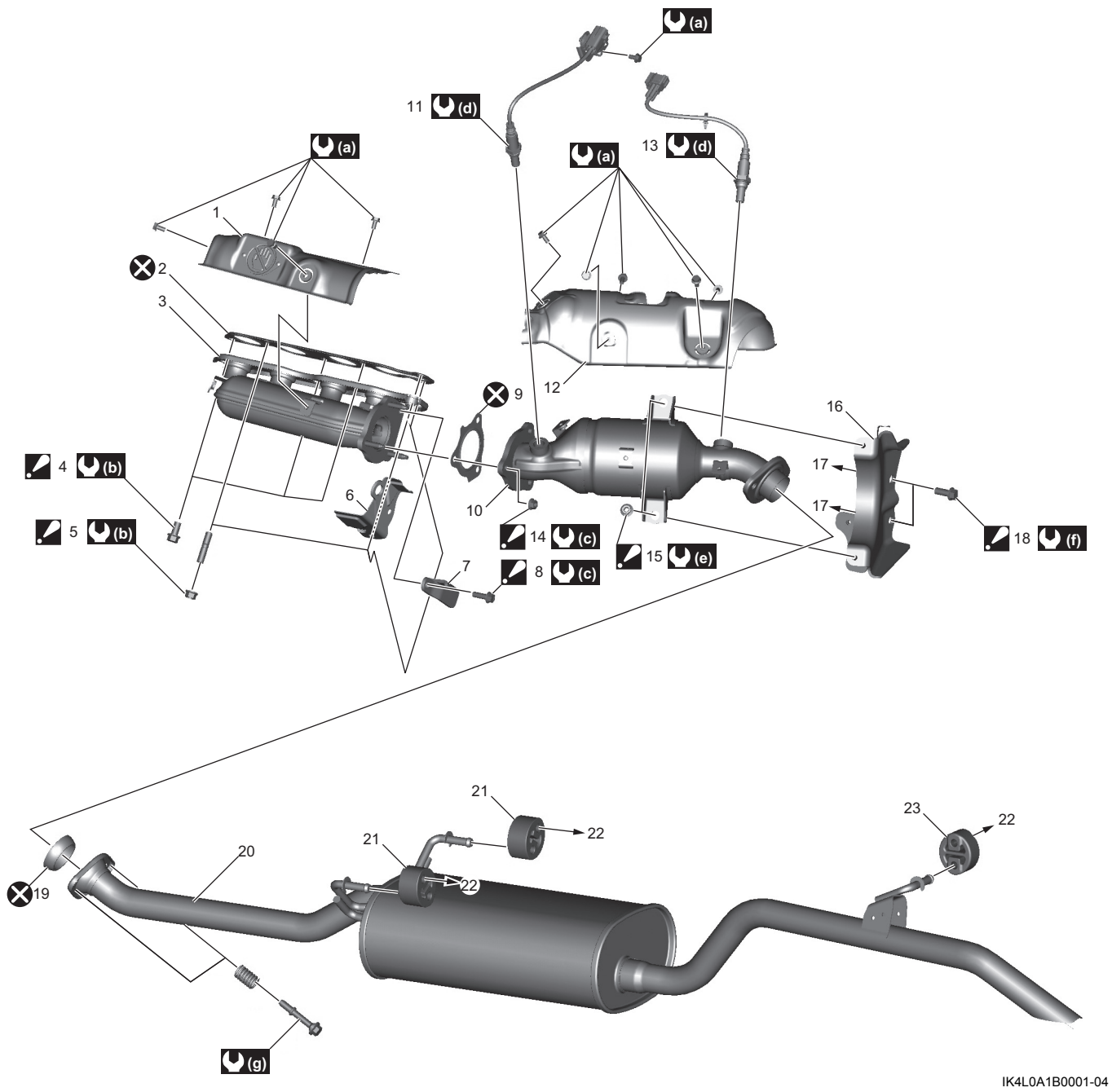

IK4L0A1B0001-04

1. Ống trên cổ góp xả	12. Ống bộ chuyển đổi xúc tác	23. Chốt gá ống giảm thanh (màu đen)
2. Gioăng cổ góp xả	13. HO2S-2	(a) : 11 N·m (1,1 kgf-m, 8,5 lbf-ft)
3. Cổ góp xả	14. Đai ốc bộ chuyển đổi xúc tác : Để biết thông tin về trình tự siết, tham khảo “Tháo và lắp cổ góp xả” (Trang 1K-3).	(b) : 60 N·m (6,1 kgf-m, 44,5 lbf-ft)
4. Bu-lông cổ góp xả : Để biết thông tin về trình tự siết, tham khảo “Tháo và lắp cổ góp xả” (Trang 1K-3).	15. Đai ốc giá đỡ bộ chuyển đổi xúc tác : Để biết thông tin về trình tự siết, tham khảo “Tháo và lắp cổ góp xả” (Trang 1K-3).	(c) : 40 N·m (4,1 kgf-m, 29,5 lbf-ft)
5. Đai ốc cổ góp xả : Để biết thông tin về trình tự siết, tham khảo “Tháo và lắp cổ góp xả” (Trang 1K-3).	16. Giá đỡ bộ chuyển đổi xúc tác	(d) : 45 N·m (4,6 kgf-m, 33,5 lbf-ft)
6. Móc động cơ	17. Đến hộp số	(e) : 25 N·m (2,5 kgf-m, 18,5 lbf-ft)
7. Giá treo cổ góp xả	18. Bu-lông giá đỡ bộ chuyển đổi xúc tác : Để biết thông tin về trình tự siết, tham khảo “Tháo và lắp cổ góp xả” (Trang 1K-3).	(f) : 55 N·m (5,6 kgf-m, 40,5 lbf-ft)