AENK4L0B.book Page 2 Thursday, August 29, 2019 10:31 AM

Hướng dẫn sửa chữa

Các bộ phận của hệ thống xả

AENK4L0B1B06001

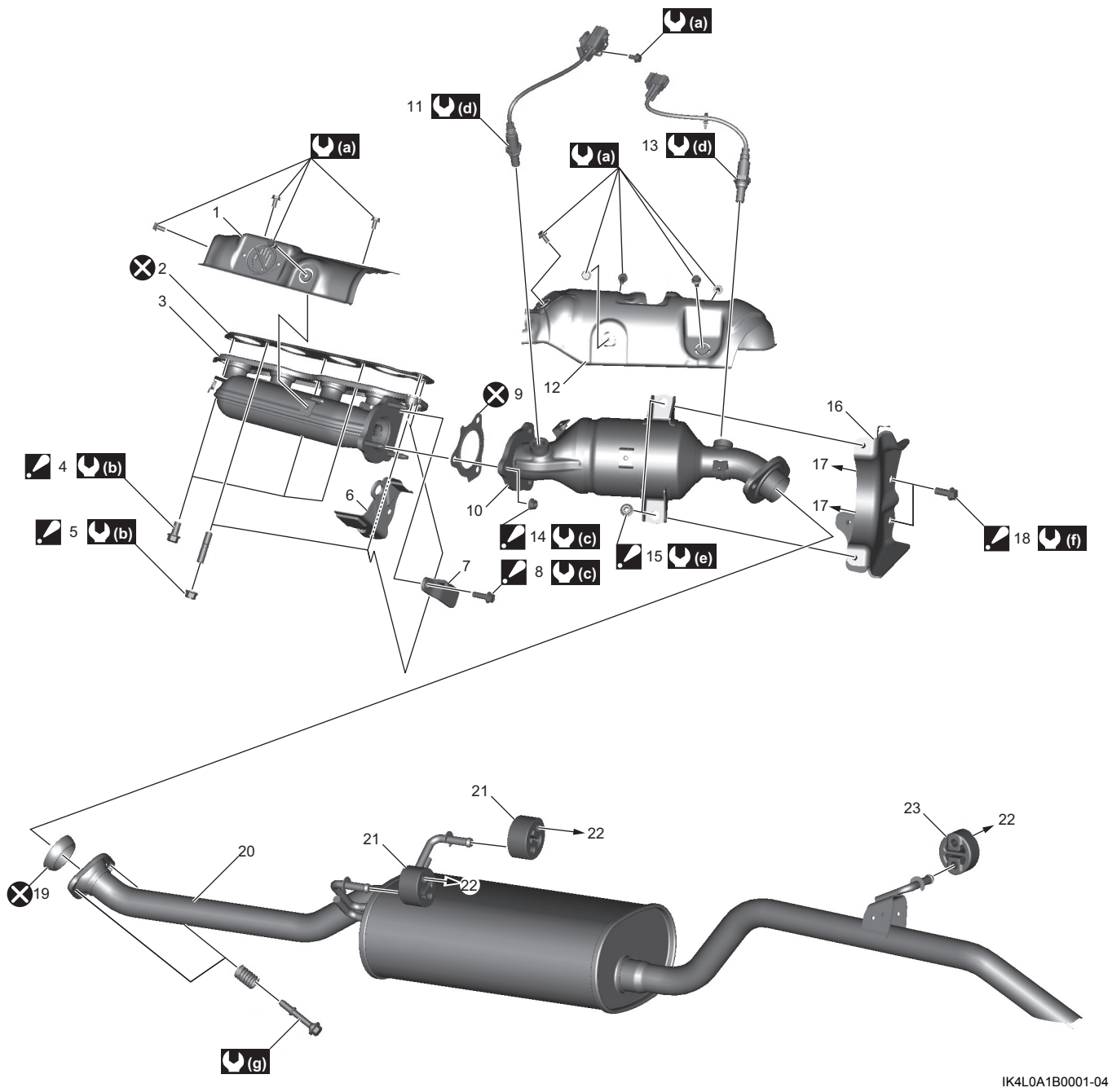

IK4L0A1B0001-04

1. Ống trên cổ góp xả	12. Ống bộ chuyển đổi xúc tác	23. Chốt gá ống giảm thanh (màu đen)
2. Gioăng cổ góp xả	13. HO2S-2	(a) : 11 N·m (1,1 kgf-m, 8,5 lbf-ft)
3. Cổ góp xả	14. Đai ốc bộ chuyển đổi xúc tác : Để biết thông tin về trình tự siết, tham khảo “Tháo và lắp cổ góp xả” (Trang 1K-3).	(b) : 60 N·m (6,1 kgf-m, 44,5 lbf-ft)
4. Bu-lông cổ góp xả : Để biết thông tin về trình tự siết, tham khảo “Tháo và lắp cổ góp xả” (Trang 1K-3).	15. Đai ốc giá đỡ bộ chuyển đổi xúc tác : Để biết thông tin về trình tự siết, tham khảo “Tháo và lắp cổ góp xả” (Trang 1K-3).	(c) : 40 N·m (4,1 kgf-m, 29,5 lbf-ft)
5. Đai ốc cổ góp xả : Để biết thông tin về trình tự siết, tham khảo “Tháo và lắp cổ góp xả” (Trang 1K-3).	16. Giá đỡ bộ chuyển đổi xúc tác	(d) : 45 N·m (4,6 kgf-m, 33,5 lbf-ft)
6. Móc động cơ	17. Đến hộp số	(e) : 25 N·m (2,5 kgf-m, 18,5 lbf-ft)
7. Giá treo cổ góp xả	18. Bu-lông giá đỡ bộ chuyển đổi xúc tác : Để biết thông tin về trình tự siết, tham khảo “Tháo và lắp cổ góp xả” (Trang 1K-3).	(f) : 55 N·m (5,6 kgf-m, 40,5 lbf-ft)

AENK4L0B.book Page 3 Thursday, August 29, 2019 10:31 AM

8. Bu-lông giá treo cổ góp xả : Để biết thông tin về trình tự siết, tham khảo “Tháo và lắp cổ góp xả” (Trang 1K-3).	19. Gioăng ống xả	: 43 N·m (4,4 kgf-m, 32,0 lbf-ft)
9. Vòng đệm bộ chuyển đổi xúc tác	20. Ống giảm thanh	: Không tái sử dụng.
10. Bộ chuyển đổi xúc tác	21. Chốt gá ống giảm thanh (màu đỏ)	
11. HO2S-1	22. Đến thân xe	

Tháo và lắp cổ góp xả

AENK4L0B1B06002

Tháo

1) Xoay công tắc máy về vị trí “OFF”.
2) Nâng xe lên. ☞(Trang 0A-8)
3) Tháo ốp bảo vệ cáp ly hợp. ☞(Trang 5C-4)
4) Rút giắc cắm (1) của bộ dây điện động cơ khỏi HO2S-1 (2) và HO2S-2 (3).
5) Tháo giắc cắm của HO2S-1 và HO2S-2 khỏi giá đỡ cảm biến (4).
6) Tháo kẹp (5) khỏi giá đỡ bộ chuyển đổi xúc tác (6).

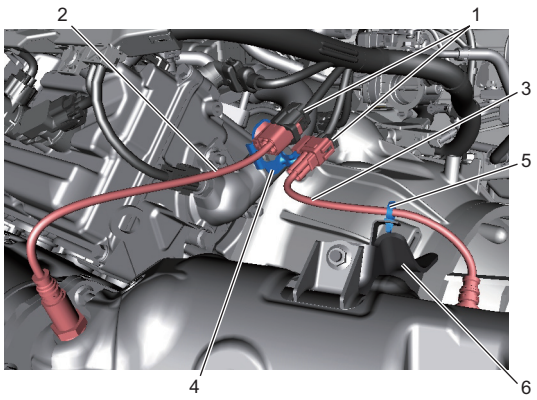

IK4L0A1B0015-01

7) Tháo bu-lông ốp (1), sau đó tháo ốp bộ chuyển đổi xúc tác (2) khỏi bộ chuyển đổi xúc tác (3).

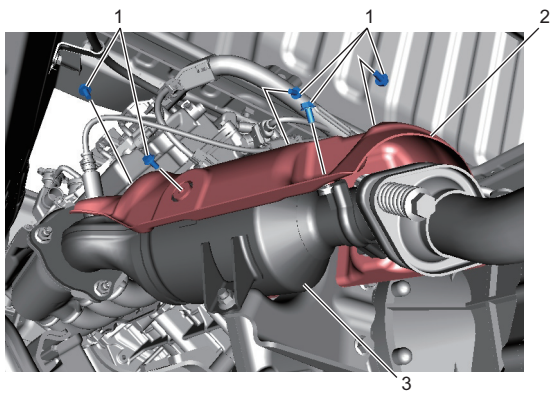

IK4L0A1B0002-02

8) Tháo bu-lông ống xả (1).
9) Tháo các đai ốc bộ chuyển đổi xúc tác (2).
10) Tháo các bu-lông giá đỡ bộ chuyển đổi xúc tác (3).
11) Tháo bộ chuyển đổi xúc tác (4) với giá đỡ bộ chuyển đổi xúc tác (5) khỏi xe.

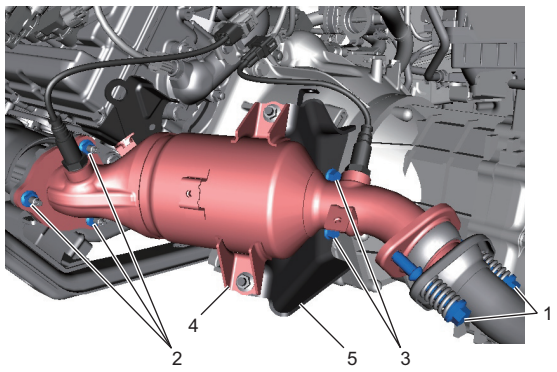

IK4L0A1B0003-03

12) Tháo vòng đệm bộ chuyển đổi xúc tác (1).
13) Tháo các bu-lông cổ góp xả (2) và đai ốc cổ góp xả (3).
14) Tháo cổ góp xả trong tình trạng ốp trên cổ góp xả (4) và giá treo cổ góp xả (5) ghép với nhau trong cổ góp xả (6). Khi đó, hãy tháo móc động cơ (7) đồng thời.

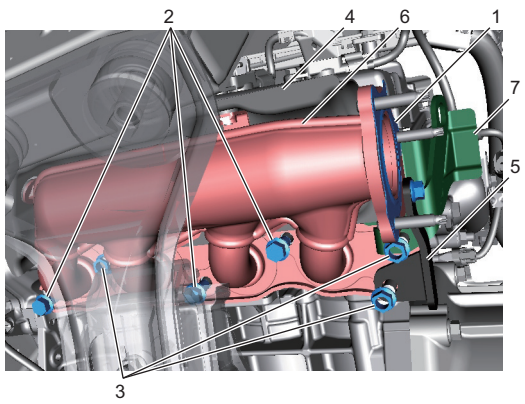

IK4L0A1B0006-02

15) Tháo gioăng cổ góp xả (1).

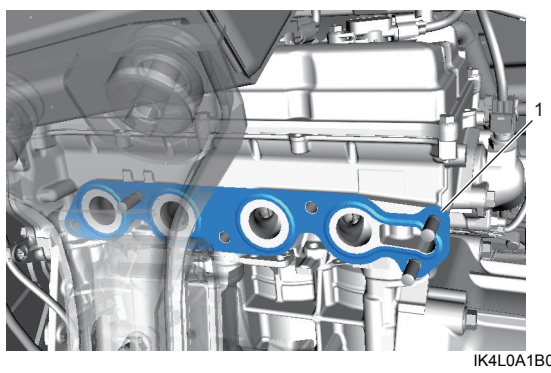

IK4L0A1B0004-02

16) Tháo ốp trên cổ góp xả (1) và giá treo cổ góp xả (2) khỏi cổ góp xả (3) nếu cần.