AENK4L0B.book Page 2 Thursday, August 29, 2019 10:31 AM

Hướng dẫn sửa chữa

Các bộ phận của hệ thống xả

AENK4L0B1B06001

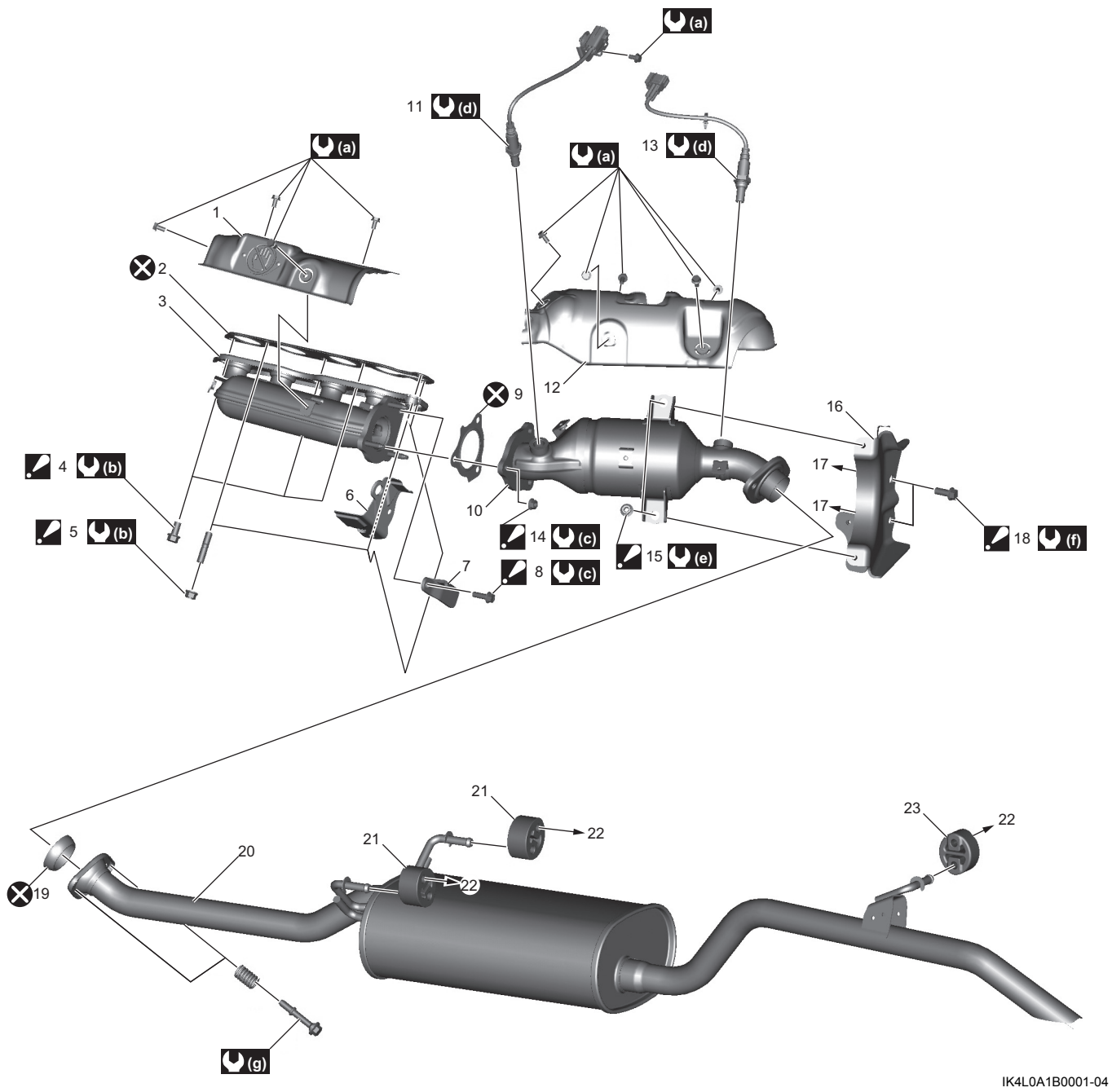

IK4L0A1B0001-04

1. Ống trên cổ góp xả	12. Ống bộ chuyển đổi xúc tác	23. Chốt gá ống giảm thanh (màu đen)
2. Gioăng cổ góp xả	13. HO2S-2	(a) : 11 N·m (1,1 kgf-m, 8,5 lbf-ft)
3. Cổ góp xả	14. Đai ốc bộ chuyển đổi xúc tác : Để biết thông tin về trình tự siết, tham khảo “Tháo và lắp cổ góp xả” (Trang 1K-3).	(b) : 60 N·m (6,1 kgf-m, 44,5 lbf-ft)
4. Bu-lông cổ góp xả : Để biết thông tin về trình tự siết, tham khảo “Tháo và lắp cổ góp xả” (Trang 1K-3).	15. Đai ốc giá đỡ bộ chuyển đổi xúc tác : Để biết thông tin về trình tự siết, tham khảo “Tháo và lắp cổ góp xả” (Trang 1K-3).	(c) : 40 N·m (4,1 kgf-m, 29,5 lbf-ft)
5. Đai ốc cổ góp xả : Để biết thông tin về trình tự siết, tham khảo “Tháo và lắp cổ góp xả” (Trang 1K-3).	16. Giá đỡ bộ chuyển đổi xúc tác	(d) : 45 N·m (4,6 kgf-m, 33,5 lbf-ft)
6. Móc động cơ	17. Đến hộp số	(e) : 25 N·m (2,5 kgf-m, 18,5 lbf-ft)
7. Giá treo cổ góp xả	18. Bu-lông giá đỡ bộ chuyển đổi xúc tác : Để biết thông tin về trình tự siết, tham khảo “Tháo và lắp cổ góp xả” (Trang 1K-3).	(f) : 55 N·m (5,6 kgf-m, 40,5 lbf-ft)