AENK4L0B.book Page 1 Thursday, August 29, 2019 10:31 AM

Chẩn đoán chung về hệ thống treo

Thông tin và quy trình chẩn đoán

Chẩn đoán triệu chứng hệ thống treo, bánh xe và lốp xe

AENK4L0B2104001

Tình trạng	Nguyên nhân có thể	Sửa chữa/Mục tham khảo
Xe bị lệch về một bên	Lốp xe không cùng loại hoặc áp suất lốp không đồng đều	*Thay lốp. ☞(Trang 2D-3)*
	Lốp xe không đủ căng	*Điều chỉnh áp suất lốp.*
	Lò xo cuộn bị hỏng hoặc bị giãn quá mức	*Thay lò xo cuộn. ☞(Trang 2B-6)*
	Nhíp bị hỏng hoặc bị giãn quá mức	*Thay nhíp. ☞(Trang 2C-4)*
	Lực tác động bất thường lên thành lốp	*Kiểm tra và thay lốp. ☞(Trang 2D-3)*
	Góc đặt bánh xe bị lệch	*Kiểm tra và điều chỉnh góc đặt bánh xe. ☞(Trang 2B-1)*
	Phanh bị bó ở một bên bánh xe	*Sửa phanh. ☞(Trang 4A-3)*
	Các bộ phận hệ thống treo trước hoặc sau bị lỏng, cong hoặc hỏng hóc	*Siết chặt hoặc thay bộ phận hệ thống treo liên quan.*
Lốp mòn quá mức	Lò xo cuộn bị hỏng hoặc bị giãn quá mức	*Thay lò xo cuộn. ☞(Trang 2B-6)*
	Nhíp bị hỏng hoặc bị giãn quá mức	*Thay nhíp. ☞(Trang 2C-4)*
	Bánh xe mất cân bằng	*Cân lốp hoặc thay lốp.*
	Góc đặt bánh xe bị lệch	*Kiểm tra và điều chỉnh góc đặt bánh xe. ☞(Trang 2B-1)*
	Cụm phuộc trước bị lỗi	*Thay cụm phuộc trước. ☞(Trang 2B-5)*
	Khó lái xe	*Thay lốp. ☞(Trang 2D-3)*
	Xe quá tải	*Thay lốp. ☞(Trang 2D-3)*
	Lốp xe không quay	*Thay hoặc quay lốp xe. ☞(Trang 2D-3)*
	Bạc đạn bánh xe bị mòn hoặc lỏng	*Thay bạc đạn bánh xe.* • *Bạc đạn bánh xe trước: ☞(Trang 3A-2)* • *Bạc đạn bánh xe sau: ☞(Trang 3A-11)*
	Bánh xe hoặc lốp bị rung lắc	*Thay bánh xe hoặc lốp. ☞(Trang 2D-3)*
	Lốp xe không đủ căng	*Điều chỉnh áp suất lốp.*
Bánh xe quay nặng, khó	Lốp xe phồng hoặc nổ lốp	*Thay lốp. ☞(Trang 2D-3)*
	Lắp ráp cụm phuộc trước hoặc bộ giảm xóc sau không đúng cách	*Thay cụm phuộc trước hoặc bộ giảm xóc sau.* • *Cụm phuộc trước: ☞(Trang 2B-5)* • *Bộ giảm xóc sau: ☞(Trang 2C-3)*

2A-2 Chẩn đoán chung về hệ thống treo:

Tình trạng	Nguyên nhân có thể	Sửa chữa/Mục tham khảo
Rung hoặc lắc	Bánh xe mất cân bằng	*Cân lại bánh xe hoặc thay lốp và/hoặc bánh xe.*
	Bạc đạn bánh xe bị rơ	*Thay bạc đạn bánh xe.* • *Bạc đạn bánh xe trước: ☞(Trang 3A-2)* • *Bạc đạn bánh xe sau: ☞(Trang 3A-11)*
	Rotuyl lái ngoài bị mòn	*Thay rotuyl lái ngoài. ☞(Trang 6B-23)*
	Mòn khớp chữ A	*Thay chữ A. ☞(Trang 2B-8)*
	Lốp hoặc bánh xe quá đảo	*Sửa chữa hoặc thay bánh xe và/hoặc lốp xe.*
	Lốp xe phồng hoặc nổ lốp	*Thay lốp. ☞(Trang 2D-3)*
	Độ đảo hướng tâm khi chịu tải của cụm lốp/bánh xe quá lớn	*Thay lốp hoặc bánh xe. ☞(Trang 2D-3)*
	Góc đặt bánh xe bị lệch	*Kiểm tra và điều chỉnh góc đặt bánh xe. ☞(Trang 2B-1)*
	Lỏng hoặc mòn liên kết cơ cấu lái	*Siết chặt hoặc thay liên kết cơ cấu lái.* • *Vô lăng: ☞(Trang 6C-29)* • *Kiểm tra cụm trụ lái: ☞(Trang 6B-12)* • *Kiểm tra trục dưới trụ lái: ☞(Trang 6B-16)* • *Kiểm tra cụm hộp số trung gian: ☞(Trang 6B-22)* • *Kiểm tra trục trung gian: ☞(Trang 6B-19)* • *Trục bánh răng: ☞(Trang 6B-26)* • *Rotuyl lái ngoài: ☞(Trang 6B-24)*
	Lỏng bu-lông hộp cơ cấu lái	*Siết chặt bu-lông hộp cơ cấu lái. ☞(Trang 6B-24)*
Tiếng ồn bất thường, đầu xe	Mòn, dính hoặc lỏng rotuyl lái ngoài, khớp chữ A hoặc khớp cầu rotuyl lái ngoài	*Thay rotuyl lái ngoài, chữ A hoặc rotuyl lái.*
	Cụm phuộc trước hoặc giá lắp bị hỏng	*Sửa chữa hoặc thay cụm phuộc trước hoặc giá lắp. ☞(Trang 2B-5)*
	Mòn bạc lót cao su của chữ A	*Thay chữ A. ☞(Trang 2B-8)*
	Lỏng đai ốc bánh xe	*Siết chặt đai ốc bánh xe. ☞(Trang 2D-3)*
	Lỏng bu-lông hoặc đai ốc hệ thống treo	*Siết chặt bu-lông hoặc đai ốc hệ thống treo.*
	Bạc đạn bánh xe bị vỡ hoặc bị hỏng	*Thay bạc đạn bánh xe.* • *Bạc đạn bánh xe trước: ☞(Trang 3A-2)* • *Bạc đạn bánh xe sau: ☞(Trang 3A-11)*
	Hỏng lò xo cuộn	*Thay lò xo cuộn. ☞(Trang 2B-5)*
	Hỏng nhíp	*Thay nhíp. ☞(Trang 2C-4)*
	Bạc lót phuộc không được bôi trơn tốt hoặc bị mòn	*Thay bạc lót phuộc. ☞(Trang 2B-6)*
	Trục trặc hệ thống lái	*Kiểm tra và sửa chữa sự cố. ☞(Trang 6C-15)*
	Bạc lót trục sau bị xuống cấp	*Thay trục sau. ☞(Trang 2C-8)*
Chiều cao vành thấp hoặc không đồng đều ***Xem LƯU Ý *1.***	Lò xo cuộn bị hỏng hoặc bị giãn quá mức	*Thay lò xo cuộn. ☞(Trang 2B-6)*
	Nhíp bị hỏng hoặc bị giãn quá mức	*Thay nhíp. ☞(Trang 2C-4)*
	Quá tải	*Kiểm tra tải.*
	Lò xo cuộn không chuẩn	*Thay lò xo cuộn. ☞(Trang 2B-6)*
	Lốp xe không đủ căng	*Điều chỉnh áp suất lốp.*
Giảm xóc kém khi lái xe	Cụm phuộc trước hoặc bộ giảm xóc sau bị lỗi	*Thay cụm phuộc trước hoặc bộ giảm xóc sau.* • *Cụm phuộc trước: ☞(Trang 2B-5)* • *Bộ giảm xóc sau: ☞(Trang 2C-3)*

AENK4L0B.book Page 3 Thursday, August 29, 2019 10:31 AM

Tình trạng	Nguyên nhân có thể	Sửa chữa/Mục tham khảo
Hệ thống treo bị cong vênh	Quá tải	*Kiểm tra tải.*
	Cụm phuộc trước hoặc bộ giảm xóc sau bị lỗi	*Thay cụm phuộc trước hoặc bộ giảm xóc sau.* • *Cụm phuộc trước: ☞(Trang 2B-5)* • *Bộ giảm xóc sau: ☞(Trang 2C-3)*
	Lò xo cuộn không chuẩn, bị hỏng hoặc bị giãn quá mức	*Thay lò xo cuộn. ☞(Trang 2B-6)*
Thân xe nghiêng hoặc rung lắc khi đến góc cua	Cụm phuộc trước, bộ giảm xóc sau hoặc giá lắp bị lỗi	*Thay cụm phuộc trước, bộ giảm xóc sau hoặc siết chặt giá lắp.* • *Cụm phuộc trước: ☞(Trang 2B-5)* • *Bộ giảm xóc sau: ☞(Trang 2C-3)* • *Giá lắp: ☞(Trang 1D-29)*
	Lò xo cuộn bị hỏng hoặc bị giãn quá mức	*Thay lò xo cuộn. ☞(Trang 2B-6)*
	Nhíp bị hỏng hoặc bị giãn quá mức	*Thay nhíp. ☞(Trang 2C-4)*
	Quá tải	*Kiểm tra tải.*
Lốp xe biến dạng hình chén	Góc đặt bánh xe bị lệch	*Kiểm tra và điều chỉnh góc đặt bánh xe. ☞(Trang 2B-1)*
	Cụm phuộc trước bị lỗi	*Thay cụm phuộc trước.*
	Mòn bạc đạn bánh xe	*Thay bạc đạn bánh xe.* • *Bạc đạn bánh xe trước: ☞(Trang 3A-2)* • *Bạc đạn bánh xe sau: ☞(Trang 3A-11)*
	Lốp hoặc bánh xe quá đảo	*Sửa chữa hoặc thay lốp và/hoặc bánh xe.*
	Mòn khớp chữ A	*Thay chữ A. ☞(Trang 2B-8)*
	Bánh xe mất cân bằng	*Cân lốp hoặc thay lốp.*

LƯU Ý

***1: Dung sai chiều cao vành từ phải sang trái ("h") cần trong khoảng 15 mm (0,6 in.) đối với khối lượng xe không tải. (tương tự với phía sau.)**

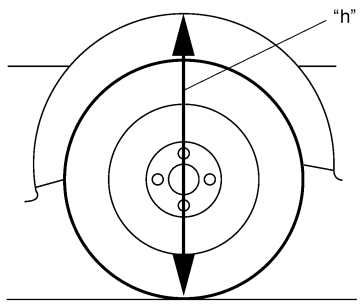

I8C50A210002-01

AENK4L0B.book Page 4 Thursday, August 29, 2019 10:31 AM

Hướng dẫn sửa chữa

Kiểm tra hệ thống treo

AENK4L0B2106001

Nâng xe lên và kiểm tra các bộ phận sau.
Siết chặt lại, sửa chữa hoặc thay mới bộ phận bị lỗi nếu cần.

Hệ thống treo trước

- Khung hệ thống treo trước: ☞(Trang 2B-13)
- Chữ A: ☞(Trang 2B-9)
- Cụm phuộc trước: ☞(Trang 2B-7)
- Lò xo cuộn, bạc lót phuộc và bệ đỡ phuộc: ☞(Trang 2B-8)

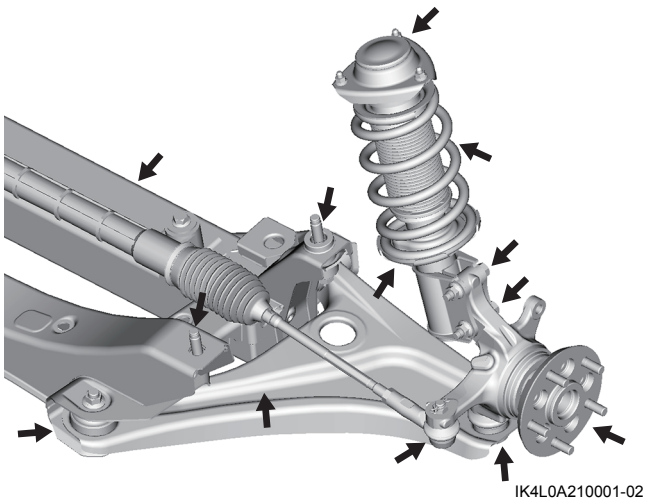

IK4L0A210001-02

Hệ thống treo sau

- Vỏ cầu sau: ☞(Trang 2C-9)
- Bộ giảm xóc sau: ☞(Trang 2C-4)
- Nhíp sau: ☞(Trang 2C-7)

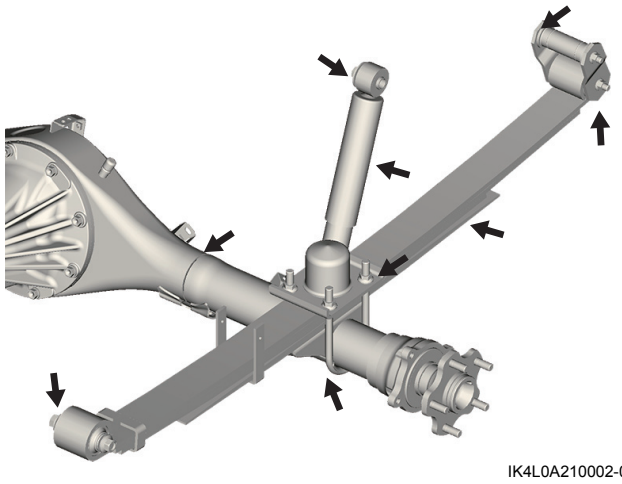

IK4L0A210002-02