AENK4L0B.book Page 4 Thursday, August 29, 2019 10:31 AM

Hướng dẫn sửa chữa

Kiểm tra hệ thống treo

AENK4L0B2106001

Nâng xe lên và kiểm tra các bộ phận sau.
Siết chặt lại, sửa chữa hoặc thay mới bộ phận bị lỗi nếu cần.

Hệ thống treo trước

- Khung hệ thống treo trước: ☞(Trang 2B-13)
- Chữ A: ☞(Trang 2B-9)
- Cụm phuộc trước: ☞(Trang 2B-7)
- Lò xo cuộn, bạc lót phuộc và bệ đỡ phuộc: ☞(Trang 2B-8)

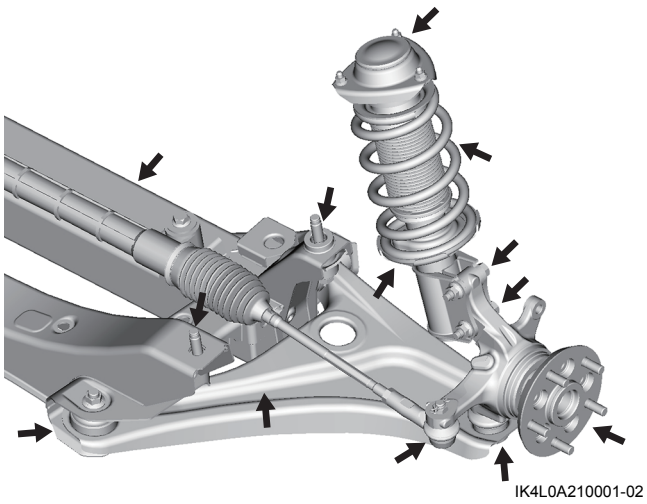

IK4L0A210001-02

Hệ thống treo sau

- Vỏ cầu sau: ☞(Trang 2C-9)
- Bộ giảm xóc sau: ☞(Trang 2C-4)
- Nhíp sau: ☞(Trang 2C-7)

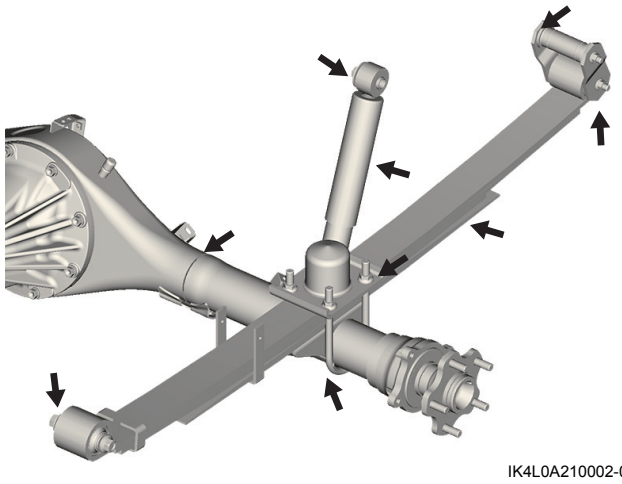

IK4L0A210002-02