AENK4L0B.book Page 4 Thursday, August 29, 2019 10:31 AM

Hướng dẫn sửa chữa

Kiểm tra hệ thống treo

AENK4L0B2106001

Nâng xe lên và kiểm tra các bộ phận sau.
Siết chặt lại, sửa chữa hoặc thay mới bộ phận bị lỗi nếu cần.

Hệ thống treo trước

- Khung hệ thống treo trước: ☞(Trang 2B-13)
- Chữ A: ☞(Trang 2B-9)
- Cụm phuộc trước: ☞(Trang 2B-7)
- Lò xo cuộn, bạc lót phuộc và bệ đỡ phuộc: ☞(Trang 2B-8)

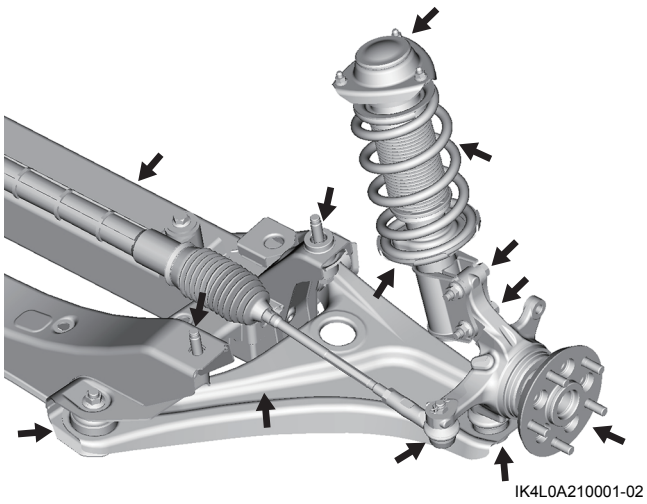

IK4L0A210001-02

Hệ thống treo sau

- Vỏ cầu sau: ☞(Trang 2C-9)
- Bộ giảm xóc sau: ☞(Trang 2C-4)
- Nhíp sau: ☞(Trang 2C-7)

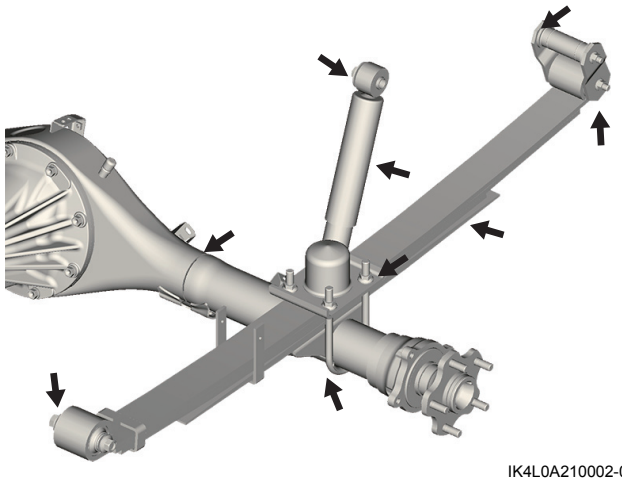

IK4L0A210002-02

AENK4L0B.book Page 1 Thursday, August 29, 2019 10:31 AM

Hệ thống treo trước

Mô tả chung

Mô tả hệ thống treo trước

AENK4L0B2201001

- Hệ thống treo trước sử dụng phuộc kiểu McPherson kết hợp với khung hệ thống treo (1).
- Cụm hộp cơ cấu lái (2) và chữ A (3) được gắn trên khung hệ thống treo để giảm độ rung lắc của xe.
- Cụm phuộc trước bao gồm phuộc trước (4) bên trong có khí áp suất cao và lò xo cuộn (5).

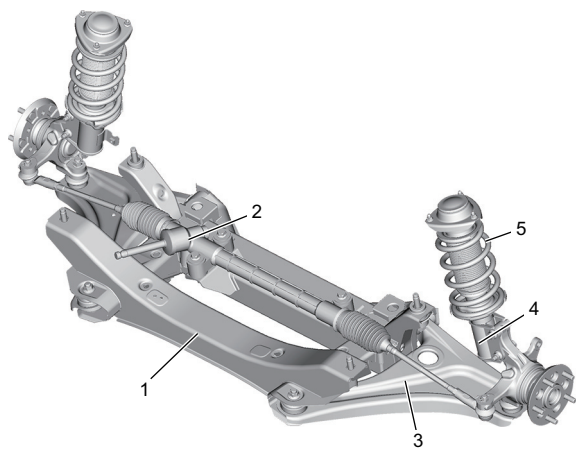

IK4L0A220030-02

Cấu trúc góc đặt bánh xe trước

AENK4L0B2201002

Trong số các yếu tố của góc đặt bánh xe trước, chỉ có thể điều chỉnh thiết lập độ chụm của bánh xe. Không thể điều chỉnh góc camber và góc caster.
Do đó, nếu góc camber hoặc góc caster không nằm trong khoảng thông số kỹ thuật do hỏng hóc gây ra bởi điều kiện mặt đường xấu hoặc va chạm, cần phải xác định xem hư hỏng là ở thân xe hay ở hệ thống treo. Nếu thân xe hỏng, cần phải sửa chữa thân xe. Nếu hệ thống treo hỏng, cần phải sửa chữa hệ thống treo.

Hướng dẫn sửa chữa

Kiểm tra và điều chỉnh góc đặt bánh xe trước

AENK4L0B2206001

Chuẩn bị

Thực hiện những mục sau trước khi kiểm tra và điều chỉnh góc đặt bánh xe trước.

- Kiểm tra mỗi lốp xe như sau:
  - Kiểm tra để đảm bảo lốp xe đó đúng kích thước quy định. Thay thế bằng loại lốp đúng kích thước nếu cần.
  - Kiểm tra để đảm bảo lốp đã được bơm đúng. Điều chỉnh áp suất nếu cần.
  - Kiểm tra để đảm bảo lốp xe đó không bị mòn bất thường và không mòn nhiều hơn các lốp xe khác. Thay bằng lốp phù hợp nếu cần.
  - Kiểm tra để đảm bảo lốp xe đó có cùng nhãn hiệu với các lốp xe khác. Thay bằng lốp đúng nhãn hiệu nếu cần.
- Kiểm tra để đảm bảo bạc đạn bánh xe không bị hư hỏng. Nếu phát hiện tình trạng hỏng hóc, hãy thay bạc đạn bánh xe.
- Kiểm tra độ lệch của bánh xe (có lốp). Sửa chữa hoặc thay thế nếu cần.
- Kiểm tra để đảm bảo đã lắp đúng cách từng bộ phận hệ thống treo. Sửa chữa hoặc thay thế nếu bị hỏng.
- Kiểm tra để đảm bảo mỗi bộ phận hệ thống treo không bị uốn cong, mài mòn, sứt mẻ hoặc hư hỏng.
- Đặt xe ở trạng thái không tải trên bề mặt bằng phẳng.
- Đặt vô lăng ở vị trí thẳng về phía trước.
- Nâng xe lên và xuống vài lần để ổn định hệ thống treo.
- Di chuyển xe tiến và lùi vài lần để ổn định lốp xe.
- Kiểm tra để đảm bảo khoảng sáng gầm xe ở phía phải và trái gần như bằng nhau.

Kiểm tra độ chụm bánh xe

Đo độ chụm bánh xe bằng đồng hồ đo (1).
Nếu độ chụm của bánh xe không nằm ngoài thông số kỹ thuật, điều chỉnh thông số này tại rotuyl lái.

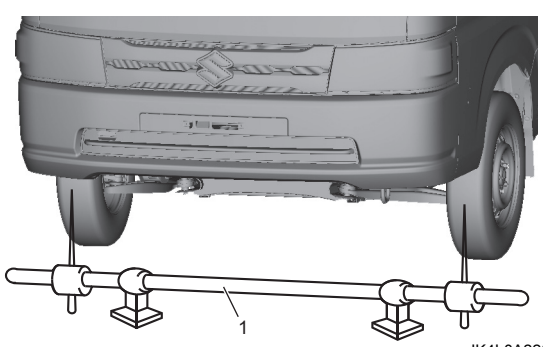

IK4L0A220001-01