AENK4L0B.book Page 11 Thursday, August 29, 2019 10:31 AM

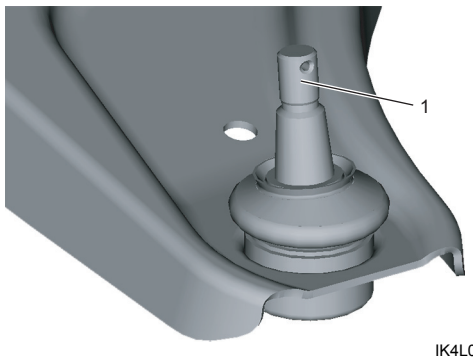

IK4L0A220025-01

13) Lắp rotuyl trụ chữ A vào cam lái. ☞(Trang 2B-8)

14) Lắp bánh trước vào và siết chặt đai ốc bánh xe đến lực siết quy định. ☞(Trang 2D-3)

Các bộ phận của khung hệ thống treo trước

AENK4L0B2206010

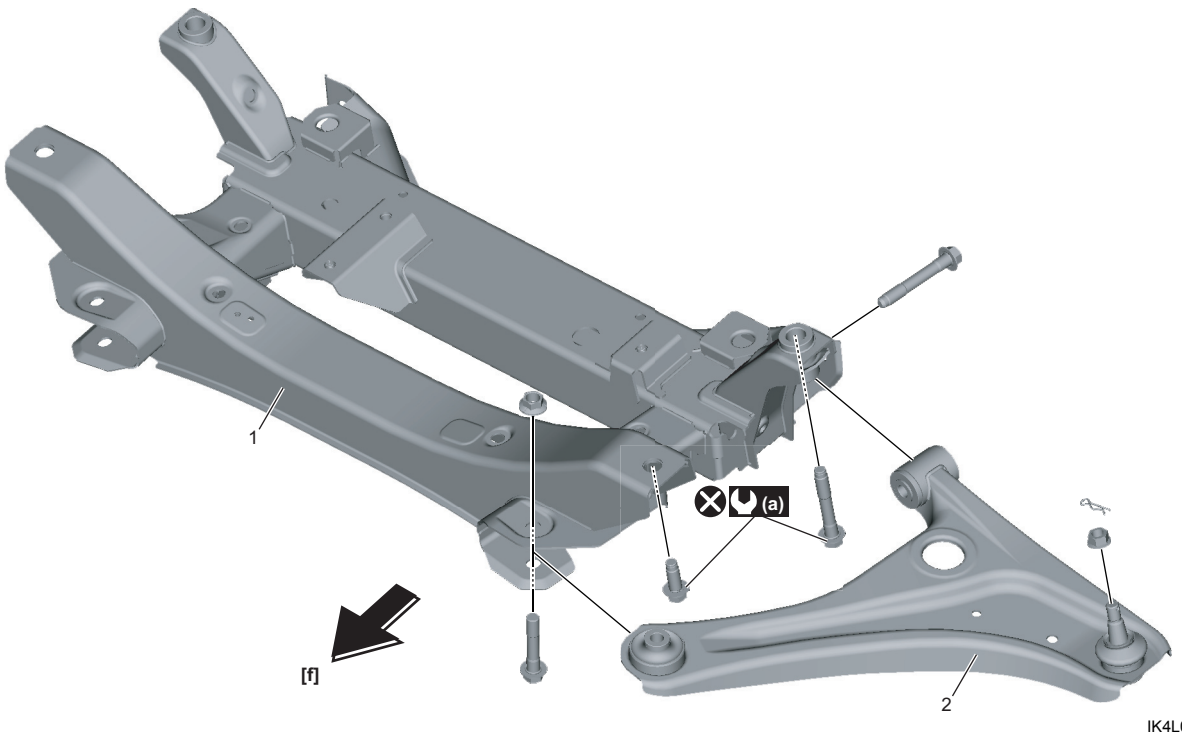

IK4L0A220026-02

[f]: Phía trước xe	(a) : 95 N·m (9,7 kgf-m, 70,0 lbf-ft)
1. Khung hệ thống treo trước	⊗ : Không tái sử dụng.
2. Chữ A	

AENK4L0B.book Page 12 Thursday, August 29, 2019 10:31 AM

Tháo và lắp khung hệ thống treo trước

AENK4L0B2206011

⚠ CẨN THẬN

- **Nếu khung hệ thống treo trước không được đỡ ổn định trên kích nâng hộp số hoặc thiết bị nâng khác trong khi tháo và lắp khung thì khung có thể rơi và gây thương tích cá nhân.**
  Kiểm tra để đảm bảo toàn bộ khung hệ thống treo trước được đỡ tại phần chính giữa khung và khung thăng bằng trên giá đỡ.
- **Chạm vào các bộ phận của hệ thống xả còn đang nóng có thể gây bỏng.**
  Không thực hiện bất kỳ công việc bảo dưỡng nào trên hệ thống xả cho đến khi hệ thống xả đã nguội.

CHÚ Ý

- **Bu-lông khung hệ thống treo trước được phủ lớp chất tạo độ bám. Nếu tái sử dụng những bu-lông này thì chúng có thể bị lỏng.**
- **Tuyệt đối không tái sử dụng bu-lông khung hệ thống treo trước.**

Tháo

1) Nâng xe lên và tháo bánh trước. ☞(Trang 2D-3)
2) Tháo ốp dưới động cơ. ☞(Trang 9H-10)
3) Đỡ khung hệ thống treo trước (1) bằng kích nâng hộp số (2).

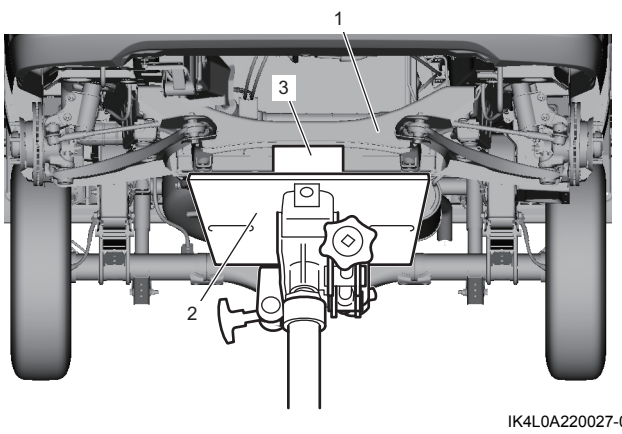

IK4L0A220027-01

3. Miếng gỗ

4) Tháo giá đỡ phía trước kẹp cáp chuyển số khỏi khung hệ thống treo trước. ☞(Trang 5B-5)
5) Tháo trục lái trung gian khỏi trục bánh răng. ☞(Trang 6B-18)
6) Tháo rotuyl lái ngoài khỏi cam lái. ☞(Trang 6B-23)
7) Tháo khớp chữ A khỏi cam lái. ☞(Trang 2B-8)
8) Tháo bu-lông khung hệ thống treo (1), sau đó hạ kích nâng hộp số, tháo khung hệ thống treo (2) và cụm hộp cơ cấu lái (3) theo cả cụm khỏi xe.

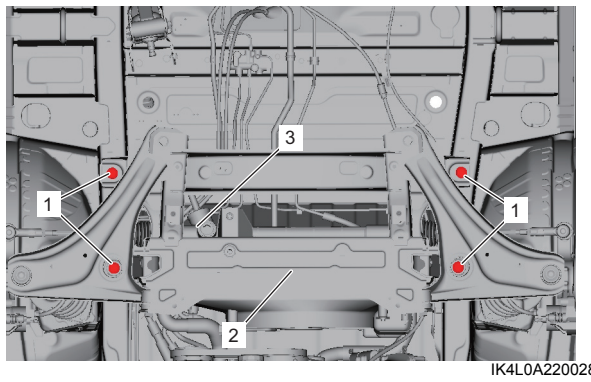

IK4L0A220028-01

9) Tháo chữ A. ☞(Trang 2B-8)
10) Tháo cụm hộp cơ cấu lái khỏi khung hệ thống treo trước. ☞(Trang 6B-24)

Lắp

1) Lắp cụm hộp cơ cấu lái vào khung hệ thống treo trước. ☞(Trang 6B-24)
2) Lắp chữ A vào khung hệ thống treo trước, sau đó siết chặt đai ốc trước chữ A mới, bu-lông trước chữ A và bu-lông sau chữ A mới tạm thời bằng tay. ☞(Trang 2B-8)
3) Đặt khung hệ thống treo trước (1) vào kích nâng hộp số và nâng kích nâng hộp số lên.
4) Lắp bu-lông khung hệ thống treo mới (2) và siết chặt đến lực siết quy định.

Lực siết
Bu-lông khung hệ thống treo (a):
95 N·m (9,7 kgf-m, 70,0 lbf-ft)

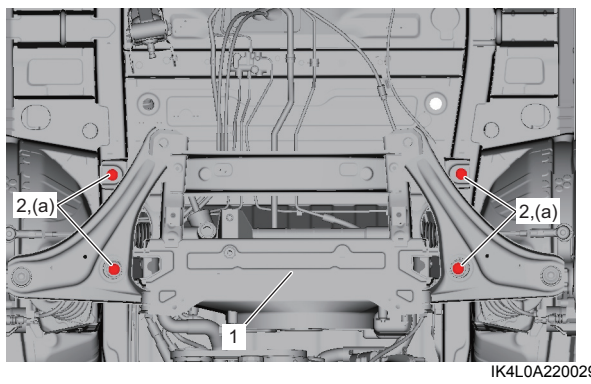

IK4L0A220029-01

5) Hạ kích nâng hộp số.
6) Lắp khớp chữ A vào cam lái. ☞(Trang 2B-8)
7) Lắp rotuyl lái ngoài vào cam lái. ☞(Trang 6B-23)
8) Lắp trục lái trung gian vào trục bánh răng. ☞(Trang 6B-18)
9) Lắp giá đỡ phía trước kẹp cáp chuyển số vào khung hệ thống treo trước. ☞(Trang 5B-5)
10) Lắp ốp dưới động cơ. ☞(Trang 9H-10)
11) Lắp bánh trước vào và siết chặt đai ốc bánh xe đến lực siết quy định. ☞(Trang 2D-3)