AENK4L0B.book Page 12 Thursday, August 29, 2019 10:31 AM

Tháo và lắp khung hệ thống treo trước

AENK4L0B2206011

⚠ CẨN THẬN

- **Nếu khung hệ thống treo trước không được đỡ ổn định trên kích nâng hộp số hoặc thiết bị nâng khác trong khi tháo và lắp khung thì khung có thể rơi và gây thương tích cá nhân.**
  Kiểm tra để đảm bảo toàn bộ khung hệ thống treo trước được đỡ tại phần chính giữa khung và khung thăng bằng trên giá đỡ.
- **Chạm vào các bộ phận của hệ thống xả còn đang nóng có thể gây bỏng.**
  Không thực hiện bất kỳ công việc bảo dưỡng nào trên hệ thống xả cho đến khi hệ thống xả đã nguội.

CHÚ Ý

- **Bu-lông khung hệ thống treo trước được phủ lớp chất tạo độ bám. Nếu tái sử dụng những bu-lông này thì chúng có thể bị lỏng.**
- **Tuyệt đối không tái sử dụng bu-lông khung hệ thống treo trước.**

Tháo

1) Nâng xe lên và tháo bánh trước. ☞(Trang 2D-3)
2) Tháo ốp dưới động cơ. ☞(Trang 9H-10)
3) Đỡ khung hệ thống treo trước (1) bằng kích nâng hộp số (2).

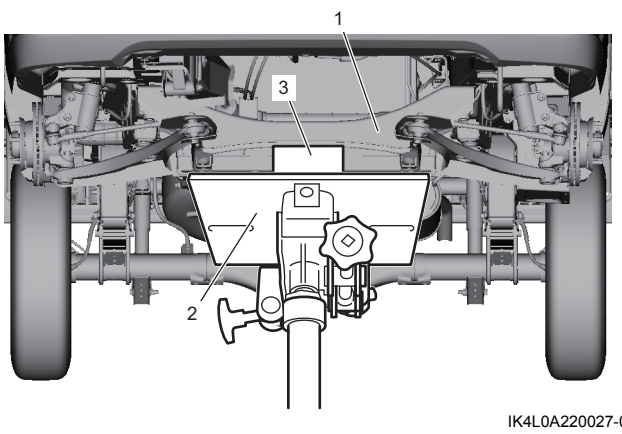

IK4L0A220027-01

3. Miếng gỗ

4) Tháo giá đỡ phía trước kẹp cáp chuyển số khỏi khung hệ thống treo trước. ☞(Trang 5B-5)
5) Tháo trục lái trung gian khỏi trục bánh răng. ☞(Trang 6B-18)
6) Tháo rotuyl lái ngoài khỏi cam lái. ☞(Trang 6B-23)
7) Tháo khớp chữ A khỏi cam lái. ☞(Trang 2B-8)
8) Tháo bu-lông khung hệ thống treo (1), sau đó hạ kích nâng hộp số, tháo khung hệ thống treo (2) và cụm hộp cơ cấu lái (3) theo cả cụm khỏi xe.

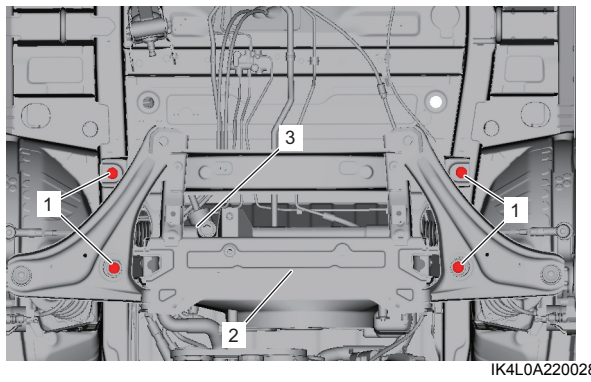

IK4L0A220028-01

9) Tháo chữ A. ☞(Trang 2B-8)
10) Tháo cụm hộp cơ cấu lái khỏi khung hệ thống treo trước. ☞(Trang 6B-24)

Lắp

1) Lắp cụm hộp cơ cấu lái vào khung hệ thống treo trước. ☞(Trang 6B-24)
2) Lắp chữ A vào khung hệ thống treo trước, sau đó siết chặt đai ốc trước chữ A mới, bu-lông trước chữ A và bu-lông sau chữ A mới tạm thời bằng tay. ☞(Trang 2B-8)
3) Đặt khung hệ thống treo trước (1) vào kích nâng hộp số và nâng kích nâng hộp số lên.
4) Lắp bu-lông khung hệ thống treo mới (2) và siết chặt đến lực siết quy định.

Lực siết
Bu-lông khung hệ thống treo (a):
95 N·m (9,7 kgf-m, 70,0 lbf-ft)

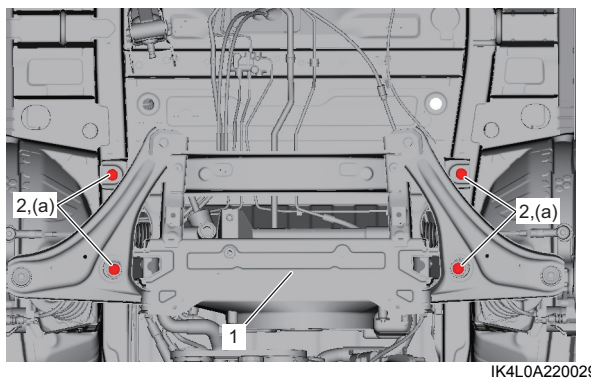

IK4L0A220029-01

5) Hạ kích nâng hộp số.
6) Lắp khớp chữ A vào cam lái. ☞(Trang 2B-8)
7) Lắp rotuyl lái ngoài vào cam lái. ☞(Trang 6B-23)
8) Lắp trục lái trung gian vào trục bánh răng. ☞(Trang 6B-18)
9) Lắp giá đỡ phía trước kẹp cáp chuyển số vào khung hệ thống treo trước. ☞(Trang 5B-5)
10) Lắp ốp dưới động cơ. ☞(Trang 9H-10)
11) Lắp bánh trước vào và siết chặt đai ốc bánh xe đến lực siết quy định. ☞(Trang 2D-3)

AENK4L0B.book Page 13 Thursday, August 29, 2019 10:31 AM

12) Hạ cầu nâng và nâng xe lên xuống vài lần để ổn định hệ thống treo, sau đó siết chặt đai ốc trước chữ A mới, bu-lông trước chữ A và bu-lông sau chữ A mới đến lực siết quy định. ☞(Trang 2B-8)
13) Kiểm tra góc đặt bánh xe trước. ☞(Trang 2B-1)

Kiểm tra khung hệ thống treo trước

AENK4L0B2206012

Kiểm tra khung hệ thống treo trước xem có bị nứt, biến dạng và hỏng không. Nếu phát hiện tình trạng bị lỗi, hãy thay mới. ☞(Trang 9K-38)

Kiểm tra bản siết lực hệ thống treo trước

AENK4L0B2206013

Kiểm tra bu-lông và đai ốc gắn các bộ phận hệ thống treo xem có được siết chặt không. Siết chặt các bộ phận bị lỏng, nếu có, đến lực siết quy định.
Để biết lực siết quy định, tham khảo:

- “Các bộ phận của cụm phuộc trước” (Trang 2B-4)
- “Các bộ phận của chữ A” (Trang 2B-8)
- “Các bộ phận của khung hệ thống treo trước” (Trang 2B-11)

Thông số kỹ thuật

Thông số lực siết

AENK4L0B2207001

Bộ phận siết	Lực siết			Lưu ý
	N·m	kgf-m	lbf-ft	
Đai ốc giá lắp phuộc	80	8,2	59,0	☞(Trang 2B-5)
Bu-lông gá ống mềm dầu phanh	26	2,7	19,5	☞(Trang 2B-5)
Đai ốc bệ đỡ phuộc	45	4,6	33,5	☞(Trang 2B-5)
Đai ốc phuộc	82	8,4	60,5	☞(Trang 2B-7)
Đai ốc khớp chữ A	65	6,6	48,0	☞(Trang 2B-9)
Đai ốc trước chữ A	115	11,7	85,0	☞(Trang 2B-9)
Bu-lông sau chữ A	165	16,8	122,0	☞(Trang 2B-9)
Bu-lông khung hệ thống treo	95	9,7	70,0	☞(Trang 2B-12)

Tham khảo:
Để biết thông tin về lực siết của các bản siết lực không được trình bày trong trang này, tham khảo:
“Các bộ phận của cụm phuộc trước” (Trang 2B-4)
“Các bộ phận của chữ A” (Trang 2B-8)
“Các bộ phận của khung hệ thống treo trước” (Trang 2B-11)
“Thông tin về bản siết lực” trong Phần 0A (Trang 0A-5)

Dụng cụ và thiết bị chuyên dụng

Dụng cụ chuyên dụng

AENK4L0B2208001
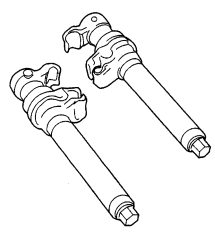
09943-25010 Dụng cụ nén lò xo ☞(Trang 2B-6) / ☞(Trang 2B-6)