AENK4L0B.book Page 4 Thursday, August 29, 2019 10:31 AM

Các bộ phận của cụm phuộc trước

AENK4L0B2206002

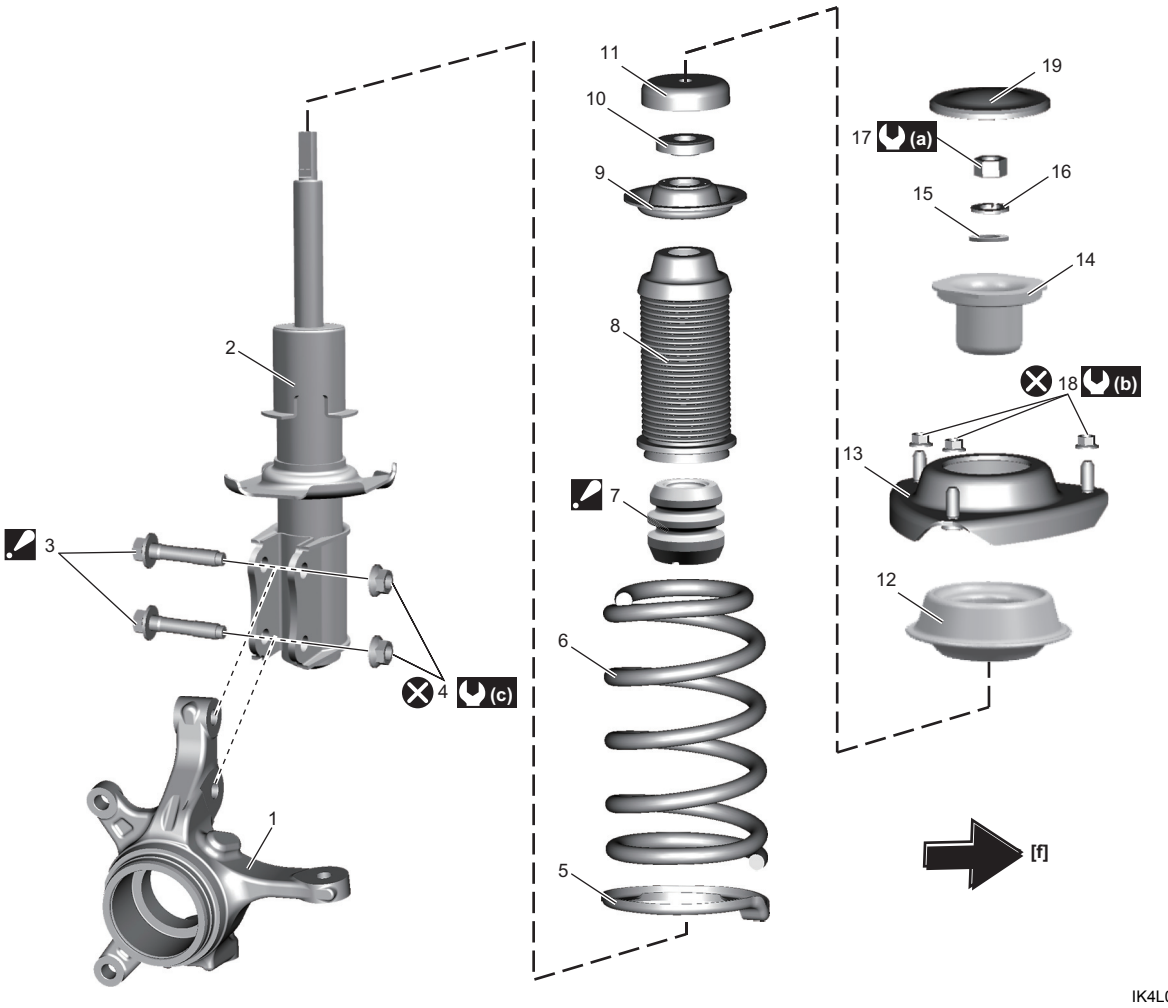

IK4L0B220004-01

[f]: Phía trước xe	8. Cao su chắn bụi phuộc	16. Vòng đệm lò xo
1. Cam lái	9. Đĩa trên lò xo cuộn	17. Đai ốc phuộc
2. Phuộc trước	10. Bạc lót phuộc	18. Đai ốc bệ đỡ phuộc
3. Bu-lông giá lắp phuộc : Lắp vào từ phía sau xe.	11. Đế bạc lót	19. Ốp bệ đỡ phuộc
4. Đai ốc giá lắp phuộc	12. Cao su bệ đỡ phuộc	(a) : 82 N·m (8,4 kgf-m, 60,5 lbf-ft)
5. Đĩa dưới lò xo cuộn	13. Bệ đỡ phuộc	(b) : 45 N·m (4,6 kgf-m, 33,5 lbf-ft)
6. Lò xo cuộn	14. Vòng chặn giảm chấn	(c) : 80 N·m (8,2 kgf-m, 59,0 lbf-ft)
7. Cao su giới hạn : Lắp theo đúng chiều. ☞(Trang 2B-6)	15. Vòng đệm	: Không tái sử dụng.

AENK4L0B.book Page 5 Thursday, August 29, 2019 10:31 AM

Tháo và lắp cụm phuộc trước

AENK4L0B2206003

CHÚ Ý

Đai ốc giá lắp phuộc và đai ốc bệ đỡ phuộc được phủ lớp chất tạo độ bám. Nếu tái sử dụng đai ốc này thì nó có thể bị lỏng. Tuyệt đối không tái sử dụng đai ốc giá lắp phuộc và đai ốc bệ đỡ phuộc.

Tháo

LƯU Ý

Khi bảo dưỡng các bộ phận cụm phuộc, nới lỏng một chút đai ốc trên bệ đỡ phuộc trước khi tháo cụm phuộc. Điều này sẽ tạo thuận lợi cho việc bảo dưỡng. Lưu ý rằng không được tháo đai ốc vào thời điểm này.

1) Nâng xe lên để hệ thống treo trước không phải chịu trọng lượng xe.
2) Tháo bánh trước. ☞(Trang 2D-3)
3) Tháo cảm biến tốc độ bánh trước (1) khỏi phuộc trước (2).
4) Tháo bu-lông gá ống mềm dầu phanh (3), sau đó tháo ống mềm dầu phanh (4) khỏi phuộc trước.
5) Tháo đai ốc giá lắp phuộc (5) và bu-lông giá lắp phuộc (6) khỏi phuộc trước.

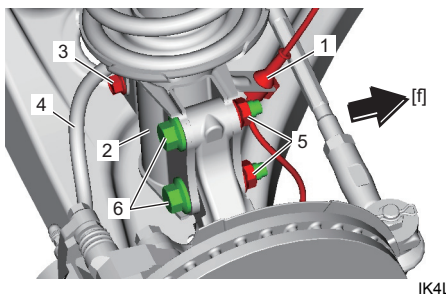

IK4L0B220005-01

[f]: Phía trước xe

6) Tháo đai ốc bệ đỡ phuộc (7), sau đó tháo cụm phuộc khỏi xe.

LƯU Ý

Giữ cụm phuộc bằng tay để không bị rơi.

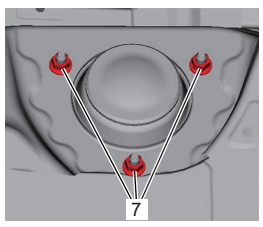

IK4L0B220006-01

Lắp

Thực hiện ngược lại quy trình tháo, lưu ý những điểm sau.

- Chèn bu-lông giá lắp phuộc (1) theo hướng như được minh họa trong hình.
- Lắp bu-lông gá ống mềm dầu phanh (3), đai ốc bệ đỡ phuộc (4) và đai ốc giá lắp phuộc mới (2).
- Siết chặt đai ốc giá lắp phuộc và bu-lông gá ống mềm dầu phanh đến lực siết quy định.

LƯU Ý

Không làm xoắn ống mềm dầu phanh khi lắp.

Lực siết
Đai ốc giá lắp phuộc (a):
80 N·m (8,2 kgf-m, 59,0 lbf-ft)
Bu-lông gá ống mềm dầu phanh (b):
26 N·m (2,7 kgf-m, 19,5 lbf-ft)

LƯU Ý

Không làm xoắn ống mềm dầu phanh và bộ dây cảm biến tốc độ bánh trước khi lắp.

- Hạ cầu nâng và xe ở tình trạng không tải, sau đó siết chặt đai ốc bệ đỡ phuộc đến lực siết quy định.

Lực siết
Đai ốc bệ đỡ phuộc (c):
45 N·m (4,6 kgf-m, 33,5 lbf-ft)

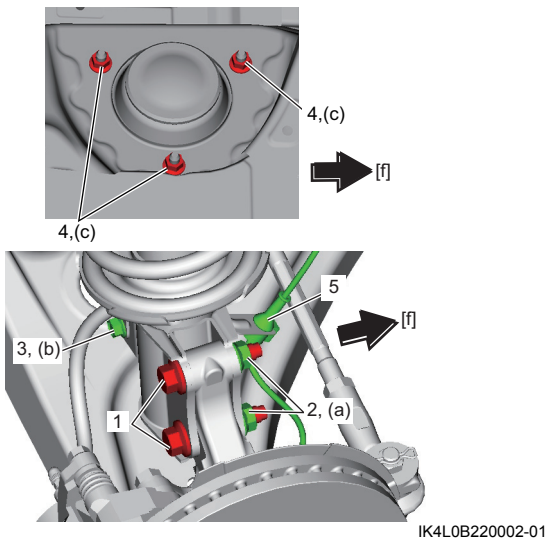

IK4L0B220002-01

[f]: Phía trước xe

- Sau khi hoàn tất việc lắp đặt, kiểm tra góc đặt bánh xe phía trước. ☞(Trang 2B-1)