AENK4L0B.book Page 5 Thursday, August 29, 2019 10:31 AM

Tháo và lắp cụm phuộc trước

AENK4L0B2206003

CHÚ Ý

Đai ốc giá lắp phuộc và đai ốc bệ đỡ phuộc được phủ lớp chất tạo độ bám. Nếu tái sử dụng đai ốc này thì nó có thể bị lỏng. Tuyệt đối không tái sử dụng đai ốc giá lắp phuộc và đai ốc bệ đỡ phuộc.

Tháo

LƯU Ý

Khi bảo dưỡng các bộ phận cụm phuộc, nới lỏng một chút đai ốc trên bệ đỡ phuộc trước khi tháo cụm phuộc. Điều này sẽ tạo thuận lợi cho việc bảo dưỡng. Lưu ý rằng không được tháo đai ốc vào thời điểm này.

1) Nâng xe lên để hệ thống treo trước không phải chịu trọng lượng xe.
2) Tháo bánh trước. ☞(Trang 2D-3)
3) Tháo cảm biến tốc độ bánh trước (1) khỏi phuộc trước (2).
4) Tháo bu-lông gá ống mềm dầu phanh (3), sau đó tháo ống mềm dầu phanh (4) khỏi phuộc trước.
5) Tháo đai ốc giá lắp phuộc (5) và bu-lông giá lắp phuộc (6) khỏi phuộc trước.

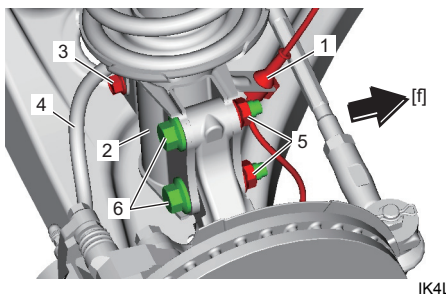

IK4L0B220005-01

[f]: Phía trước xe

6) Tháo đai ốc bệ đỡ phuộc (7), sau đó tháo cụm phuộc khỏi xe.

LƯU Ý

Giữ cụm phuộc bằng tay để không bị rơi.

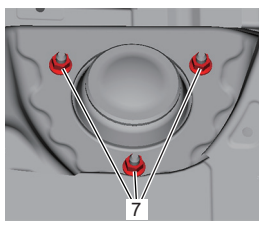

IK4L0B220006-01

Lắp

Thực hiện ngược lại quy trình tháo, lưu ý những điểm sau.

- Chèn bu-lông giá lắp phuộc (1) theo hướng như được minh họa trong hình.
- Lắp bu-lông gá ống mềm dầu phanh (3), đai ốc bệ đỡ phuộc (4) và đai ốc giá lắp phuộc mới (2).
- Siết chặt đai ốc giá lắp phuộc và bu-lông gá ống mềm dầu phanh đến lực siết quy định.

LƯU Ý

Không làm xoắn ống mềm dầu phanh khi lắp.

Lực siết
Đai ốc giá lắp phuộc (a):
80 N·m (8,2 kgf-m, 59,0 lbf-ft)
Bu-lông gá ống mềm dầu phanh (b):
26 N·m (2,7 kgf-m, 19,5 lbf-ft)

LƯU Ý

Không làm xoắn ống mềm dầu phanh và bộ dây cảm biến tốc độ bánh trước khi lắp.

- Hạ cầu nâng và xe ở tình trạng không tải, sau đó siết chặt đai ốc bệ đỡ phuộc đến lực siết quy định.

Lực siết
Đai ốc bệ đỡ phuộc (c):
45 N·m (4,6 kgf-m, 33,5 lbf-ft)

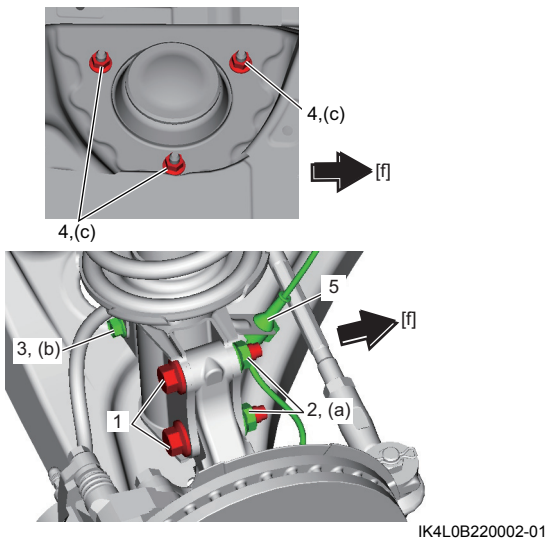

IK4L0B220002-01

[f]: Phía trước xe

- Sau khi hoàn tất việc lắp đặt, kiểm tra góc đặt bánh xe phía trước. ☞(Trang 2B-1)

AENK4L0B.book Page 6 Thursday, August 29, 2019 10:31 AM

Tháo rời và lắp lại cụm phuộc trước

AENK4L0B2206004

⚠ CẢNH BÁO

Không thực hiện đúng các phòng ngừa khi nén lò xo cuộn có thể dẫn đến thương tích cá nhân nghiêm trọng.

- **Gắn dụng cụ nén lò xo vào các vị trí cho phép nén đều lò xo.**
- **Không sử dụng súng hơi để nén lò xo cuộn.**
- **Khi sử dụng dụng cụ nén lò xo trên thị trường, tuân thủ hướng dẫn của nhà sản xuất mô tả trong sách hướng dẫn sử dụng kèm theo dụng cụ nén lò xo.**

Tháo rời

1) Tháo ốp bệ đỡ phuộc.
2) Gắn dụng cụ chuyên dụng (A) vào lò xo cuộn như hình vẽ. Vặn bu-lông chuyên dụng (1) luân phiên cho đến khi lò xo cuộn được tách ra khỏi phuộc. Xoay phuộc để kiểm tra xem lò xo cuộn có giãn tự do không. Ghi lại tổng chiều dài của lò xo cuộn khi nén.

   Dụng cụ chuyên dụng
   (A): 09943-25010

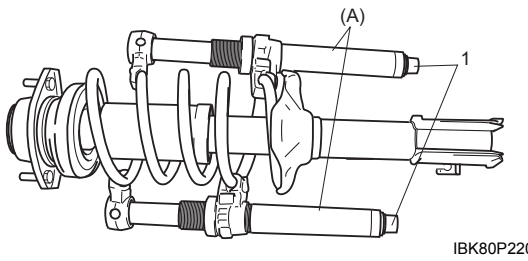

IBK80P220010-01

3) Tháo đai ốc phuộc trong khi đang nén lò xo cuộn và đang giữ vòng chặn giảm chấn phuộc (1) bằng ê-tô (2), sau đó tháo đai ốc phuộc (3).

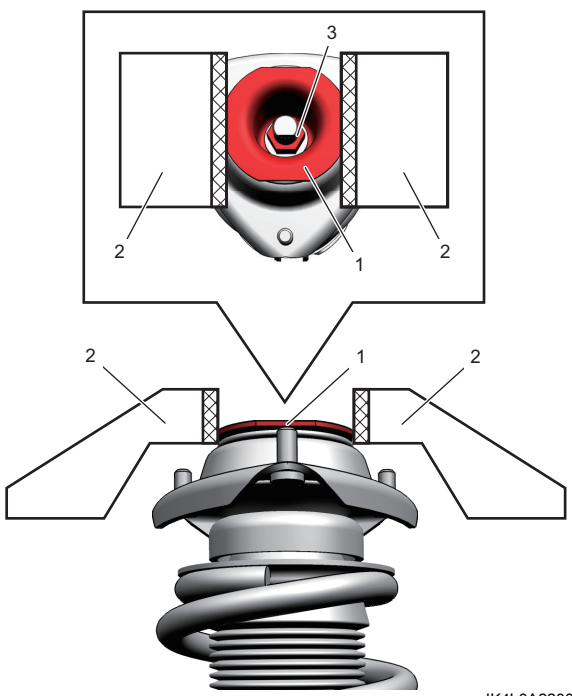

IK4L0A220031-02

4) Tháo rời cụm phuộc trước. ☞(Trang 2B-4)

Lắp lại

1) Nén đều lò xo cuộn bằng dụng cụ chuyên dụng (dụng cụ nén lò xo) đến khi tổng chiều dài “a” bằng chiều dài ghi lại trong bước tháo rời.

   Dụng cụ chuyên dụng
   (A): 09943-25010

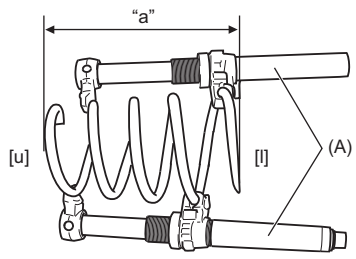

I7V10A220008-03

[u]: Mặt trên (đường kính nhỏ)	[l]: Mặt dưới (đường kính lớn)

2) Lắp đĩa dưới lò xo cuộn (1) vào phuộc trước bằng cách lắp vấu lồi (2) vào lỗ (3) ở phuộc trước.

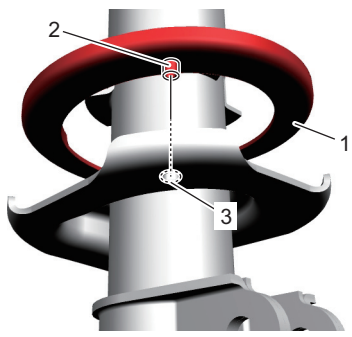

IK4L0A220010-02

3) Lắp lò xo cuộn đã nén vào phuộc trước bằng cách đặt khít đầu lò xo cuộn (1) lên đĩa dưới lò xo cuộn (2) như được minh họa trong hình.

LƯU Ý

Đầu lò xo cuộn không nên nằm lên trên nấc trên đĩa dưới lò xo cuộn.

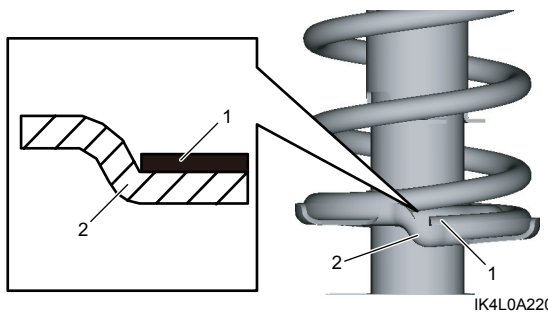

IK4L0A220011-03

4) Lắp cao su giới hạn (1) với phía rãnh ngang (2) hướng xuống dưới.