AENK4L0B.book Page 6 Thursday, August 29, 2019 10:31 AM

Tháo rời và lắp lại cụm phuộc trước

AENK4L0B2206004

⚠ CẢNH BÁO

Không thực hiện đúng các phòng ngừa khi nén lò xo cuộn có thể dẫn đến thương tích cá nhân nghiêm trọng.

- **Gắn dụng cụ nén lò xo vào các vị trí cho phép nén đều lò xo.**
- **Không sử dụng súng hơi để nén lò xo cuộn.**
- **Khi sử dụng dụng cụ nén lò xo trên thị trường, tuân thủ hướng dẫn của nhà sản xuất mô tả trong sách hướng dẫn sử dụng kèm theo dụng cụ nén lò xo.**

Tháo rời

1) Tháo ốp bệ đỡ phuộc.
2) Gắn dụng cụ chuyên dụng (A) vào lò xo cuộn như hình vẽ. Vặn bu-lông chuyên dụng (1) luân phiên cho đến khi lò xo cuộn được tách ra khỏi phuộc. Xoay phuộc để kiểm tra xem lò xo cuộn có giãn tự do không. Ghi lại tổng chiều dài của lò xo cuộn khi nén.

   Dụng cụ chuyên dụng
   (A): 09943-25010

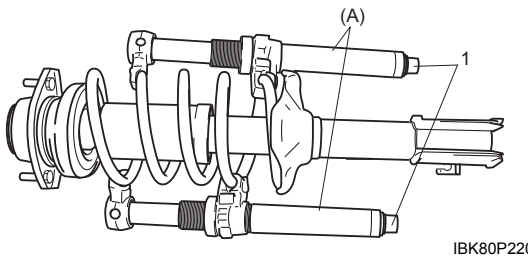

IBK80P220010-01

3) Tháo đai ốc phuộc trong khi đang nén lò xo cuộn và đang giữ vòng chặn giảm chấn phuộc (1) bằng ê-tô (2), sau đó tháo đai ốc phuộc (3).

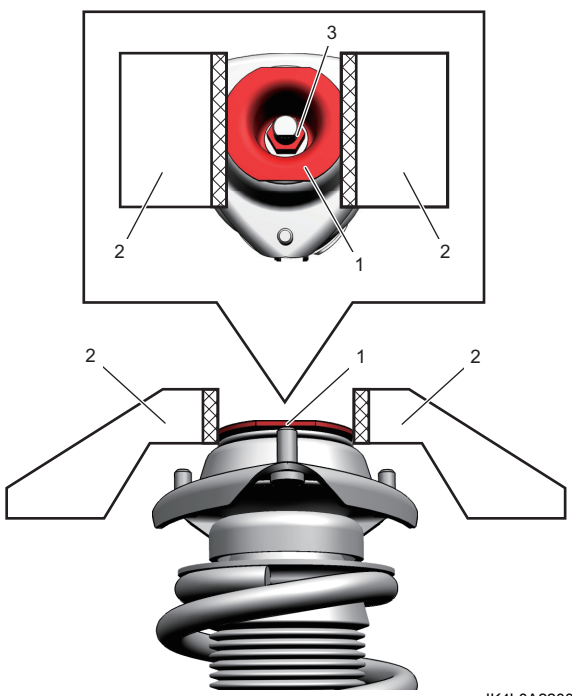

IK4L0A220031-02

4) Tháo rời cụm phuộc trước. ☞(Trang 2B-4)

Lắp lại

1) Nén đều lò xo cuộn bằng dụng cụ chuyên dụng (dụng cụ nén lò xo) đến khi tổng chiều dài “a” bằng chiều dài ghi lại trong bước tháo rời.

   Dụng cụ chuyên dụng
   (A): 09943-25010

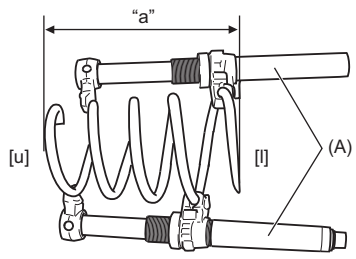

I7V10A220008-03

[u]: Mặt trên (đường kính nhỏ)	[l]: Mặt dưới (đường kính lớn)

2) Lắp đĩa dưới lò xo cuộn (1) vào phuộc trước bằng cách lắp vấu lồi (2) vào lỗ (3) ở phuộc trước.

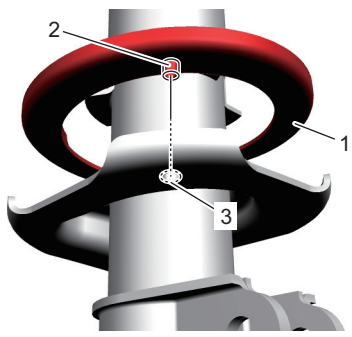

IK4L0A220010-02

3) Lắp lò xo cuộn đã nén vào phuộc trước bằng cách đặt khít đầu lò xo cuộn (1) lên đĩa dưới lò xo cuộn (2) như được minh họa trong hình.

LƯU Ý

Đầu lò xo cuộn không nên nằm lên trên nấc trên đĩa dưới lò xo cuộn.

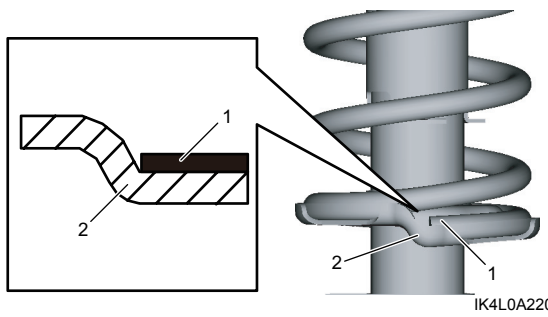

IK4L0A220011-03

4) Lắp cao su giới hạn (1) với phía rãnh ngang (2) hướng xuống dưới.

AENK4L0B.book Page 7 Thursday, August 29, 2019 10:31 AM

5) Lắp cao su chắn bụi phuộc (3) tỳ lên bốn ngàm (4) của nắp giảm chấn (5).

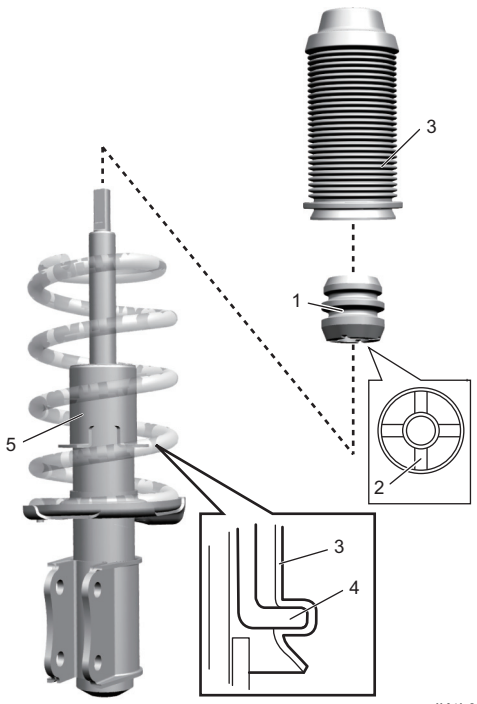

IK4L0A220018-02

6) Lắp đĩa trên lò xo cuộn (1), bạc lót phuộc (2), đế bạc lót (3), cao su bệ đỡ phuộc (4), bệ đỡ phuộc (5), vòng chặn giảm chấn (6), vòng đệm (7) và vòng đệm lò xo (8) vào phuộc trước (9) và siết đai ốc phuộc (10) tạm thời bằng tay.

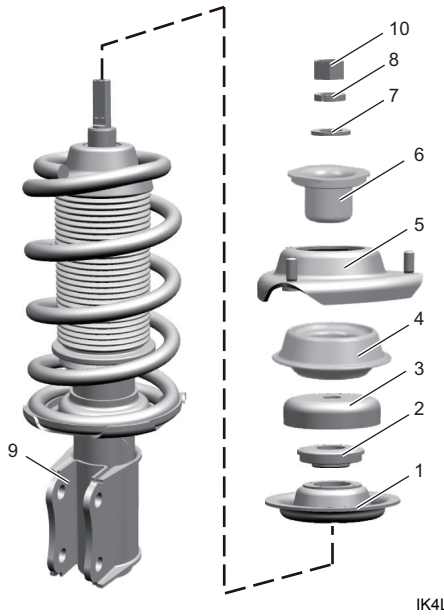

IK4L0A220019-04

7) Khi siết chặt đai ốc phuộc (1), giữ vòng chặn giảm chấn phuộc (2) bằng ê-tô (3). Siết chặt đai ốc phuộc đến lực siết quy định.

Lực siết
Đai ốc phuộc (a): 82 N·m (8,4 kgf-m, 60,5 lbf-ft)

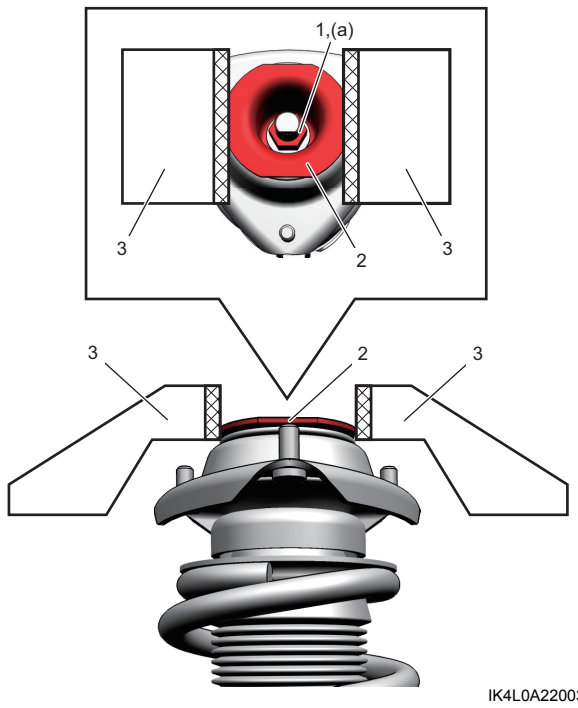

IK4L0A220032-01

8) Tháo dụng cụ chuyên dụng (dụng cụ nén lò xo) khỏi lò xo cuộn.

Kiểm tra phuộc trước

AENK4L0B2206005

- Kiểm tra phuộc trước xem có bị rò rỉ nhớt, hư hỏng hoặc biến dạng không. Nếu phát hiện hư hỏng, hãy thay thế phuộc trước theo cả cụm do không thể tháo rời các bộ phận.

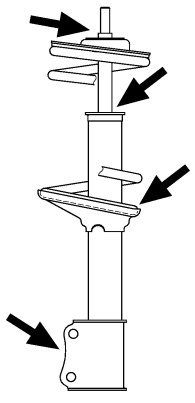

I4RS0A220014-01