AENK4L0B.book Page 8 Thursday, August 29, 2019 10:31 AM

- Kiểm tra chức năng phuộc trước như sau. Nếu phát hiện hư hỏng, hãy thay thế phuộc trước theo cả cụm do không thể tháo rời các bộ phận.
  a. Kiểm tra và điều chỉnh áp suất lốp theo quy định.
  b. Nâng thân xe lên và xuống 3 hoặc 4 lần liên tục bằng cách ấn phần phía trước của thân xe bên để kiểm tra phuộc.
     Ngoài ra, chú ý xem thân xe nẩy lên bao nhiêu lần sau khi tác dụng lực.
  c. Lặp lại quá trình này với phuộc còn lại để xác nhận rằng phuộc ở cả hai bên hoạt động như nhau.
     Nếu nghi ngờ bất cứ tình trạng nào của phuộc, so sánh chúng với xe hoặc phuộc đã được xác nhận là tốt.

Kiểm tra lò xo cuộn, bạc lót phuộc và bệ đỡ phuộc

AENK4L0B2206006

- Kiểm tra lò xo cuộn xem có bị yếu, nứt, biến dạng và hư hỏng không.
- Kiểm tra cao su giới hạn, đĩa trên lò xo cuộn và bệ đỡ phuộc xem có bị nứt, biến dạng và hư hỏng không.
- Kiểm tra bạc lót phuộc xem có bị mòn, có tiếng ồn bất thường và hư hỏng không.

Nếu phát hiện thấy bất kỳ hư hỏng nào, hãy thay mới.

Các bộ phận của chữ A

AENK4L0B2206007

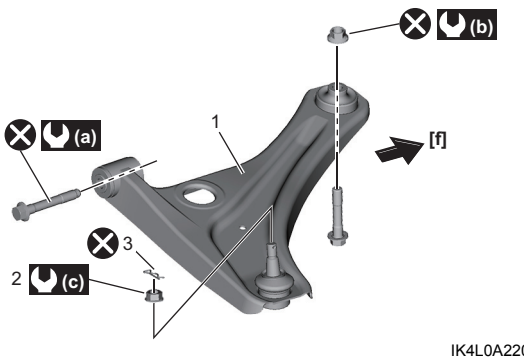

IK4L0A220014-03

[f]:	Phía trước xe
1.	Chữ A
2.	Đai ốc khớp chữ A
3.	Kẹp
(a) :	165 N·m (16,8 kgf-m, 122,0 lbf-ft)
(b) :	115 N·m (11,7 kgf-m, 85,0 lbf-ft)
(c) :	65 N·m (6,6 kgf-m, 48,0 lbf-ft)
⊗ :	Không tái sử dụng.

Tháo và lắp chữ A

AENK4L0B2206008

CHÚ Ý

- **Cần chú ý khi tháo khớp chữ A khỏi cam lái, nếu không, chụp che bụi của khớp chữ A có thể bị dụng cụ tháo làm cho hư hỏng. Khi tháo khớp chữ A khỏi cam lái, cẩn thận để không làm hỏng nắp chắn bụi của khớp chữ A.**
- **Các bu-lông và đai ốc sau được phủ lớp chất tạo độ bám. Nếu tái sử dụng những bu-lông và đai ốc này thì chúng có thể bị lỏng.**
  Tuyệt đối không tái sử dụng các bu-lông và đai ốc dưới đây.
  – Đai ốc trước chữ A
  – Bu-lông sau chữ A

Tháo

1) Nâng xe lên và tháo bánh trước. ☞(Trang 2D-3)
2) Tháo kẹp mới (1), sau đó nới lỏng đai ốc khớp chữ A (2) đến khi phần cuối đai ốc ngang bằng với đầu ren của khớp chữ A.

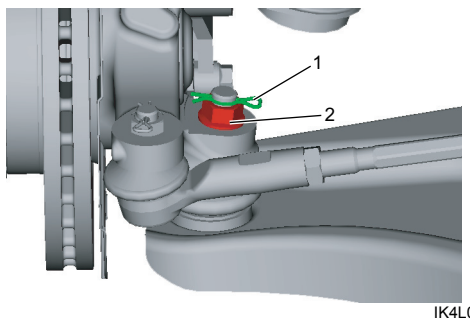

IK4L0A220015-01

3) Tháo khớp chữ A (1) khỏi cam lái (2) bằng dụng cụ tháo (3).

⚠ CẨN THẬN

Khi tháo khớp chữ A, dụng cụ tháo rotuyl trụ chữ A có thể rơi và gây thương tích.
Buộc dụng cụ tháo rotuyl trụ chữ A trên thân xe bằng dây thừng để dụng cụ tháo không bị rơi.

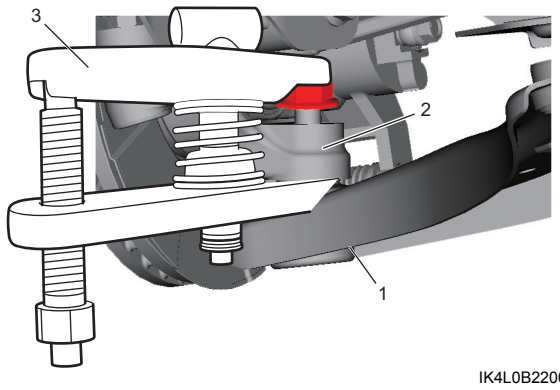

IK4L0B220003-01