AENK4L0B.book Page 9 Thursday, August 29, 2019 10:31 AM

4) Tháo đai ốc trước chữ A (1), bu-lông trước chữ A (2) và bu-lông sau chữ A (3), sau đó tháo chữ A (4).

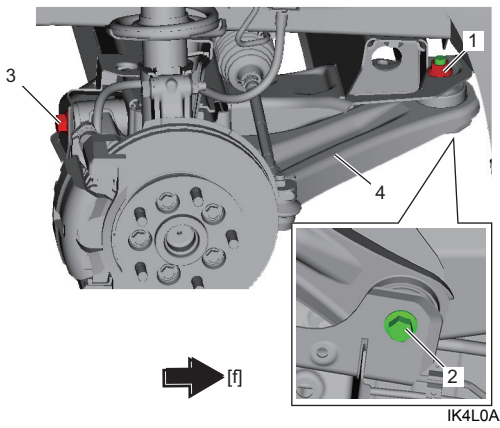

IK4L0A220020-01

Lắp

LƯU Ý

Nếu mỡ đọng lại trên bề mặt hình nón của khớp chữ A và cam lái, hãy loại bỏ mỡ trước khi lắp các bộ phận này.

1) Lắp chữ A (1) và siết chặt bu-lông trước chữ A (2), đai ốc trước chữ A mới (3) và bu-lông sau chữ A mới (4) tạm thời bằng tay.

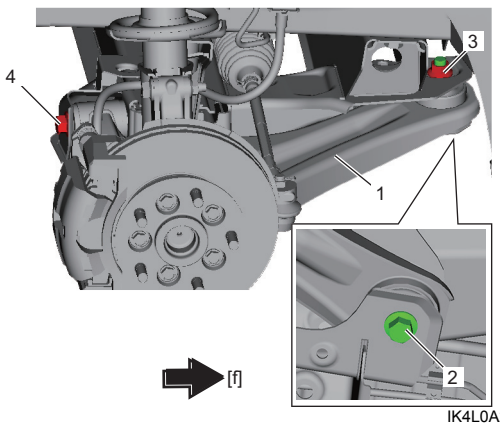

IK4L0A220021-01

2) Lắp khớp chữ A vào cam lái, sau đó siết chặt đai ốc khớp chữ A (1) đến lực siết quy định.

Lực siết
Đai ốc khớp chữ A (a):
65 N·m (6,6 kgf-m, 48,0 lbf-ft)

3) Lắp kẹp (2) vào khớp chữ A.

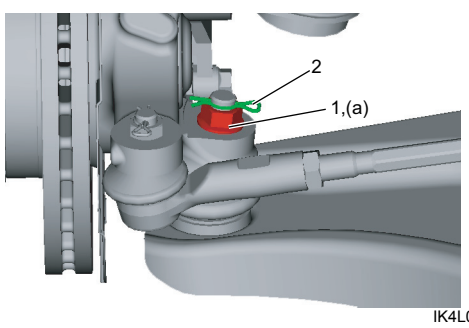

IK4L0A220022-01

4) Lắp bánh trước vào và siết chặt đai ốc bánh xe đến lực siết quy định. ☞(Trang 2D-3)

5) Hạ cầu nâng và nâng xe lên xuống vài lần để ổn định hệ thống treo. Sau đó, siết chặt đai ốc trước chữ A mới (1) và bu-lông sau chữ A mới (2) đến lực siết quy định.

Lực siết
Đai ốc trước chữ A (a): 115 N·m (11,7 kgf-m, 85,0 lbf-ft)
Bu-lông sau chữ A (b): 165 N·m (16,8 kgf-m, 122,0 lbf-ft)

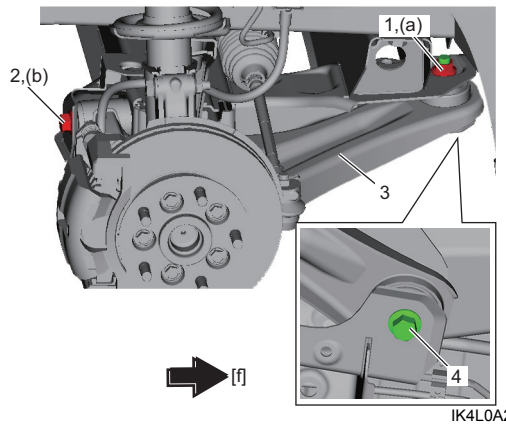

IK4L0A220023-01

3. Chữ A	4. Bu-lông trước chữ A

6) Lắp bánh trước. ☞(Trang 2D-3)

7) Hạ cầu nâng.

8) Kiểm tra góc đặt bánh xe trước. ☞(Trang 2B-1)

Kiểm tra chữ A

AENK4L0B2206009

Chữ A

Kiểm tra thân của chữ A (1) xem có bị hỏng hay xuống cấp không. Thay chữ A nếu kết quả kiểm tra không ỔN.

Bạc lót cao su

Kiểm tra bạc lót cao su trước chữ A (2) xem có bị hỏng, mòn và xuống cấp không. Thay chữ A nếu kết quả kiểm tra không ỔN.
Kiểm tra bạc lót cao su sau chữ A (3) xem có bị hỏng, mòn và xuống cấp không. Thay cụm chữ A nếu kết quả kiểm tra không ỔN.

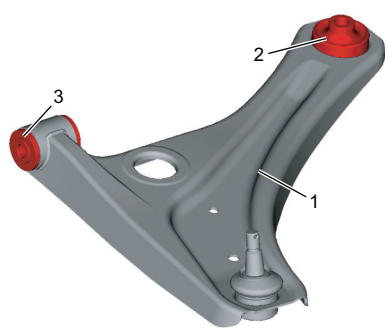

IK4L0A220024-01

AENK4L0B.book Page 10 Thursday, August 29, 2019 10:31 AM

Khớp chữ A

1) Tháo bánh trước. ☞(Trang 2D-3)
2) Đặt đồng hồ so kế (2) sử dụng đế từ (1) đặt trên đĩa phanh trước.

LƯU Ý

Đặt đầu đo của đồng hồ so kế vuông góc tối đa với mặt tâm đáy của rotuyl trụ chữ A.

3) Đặt kim về “0” (không) bằng cách xoay mặt số (3).
4) Ấn chữ A lên gần rotuyl trụ chữ A bằng tay với lực khoảng 20 đến 30 N (2,0 đến 3,1 kgf, 4,5 đến 6,7 lbf) và giữ trong trạng thái này từ 2 đến 3 giây, và sau đó đọc đồng hồ so kế.
5) Tác động lực theo hướng ngược lại, kéo chữ A xuống gần rotuyl trụ chữ A bằng tay với lực khoảng 20 đến 30 N (2,0 đến 3,1 kgf, 4,5 đến 6,7 lbf) và giữ trong trạng thái này từ 2 đến 3 giây, và sau đó đọc đồng hồ so kế.
6) Kiểm tra tổng “a” của chỉ số trong Bước 5) – 6), khoảng hở.
   Nếu độ hở đo được vượt quá khoảng quy định dưới đây, hãy thay cụm chữ A.

   Khoảng hở trong rotuyl trụ chữ A
   “a”: dưới 0,2 mm (0,008 in.)

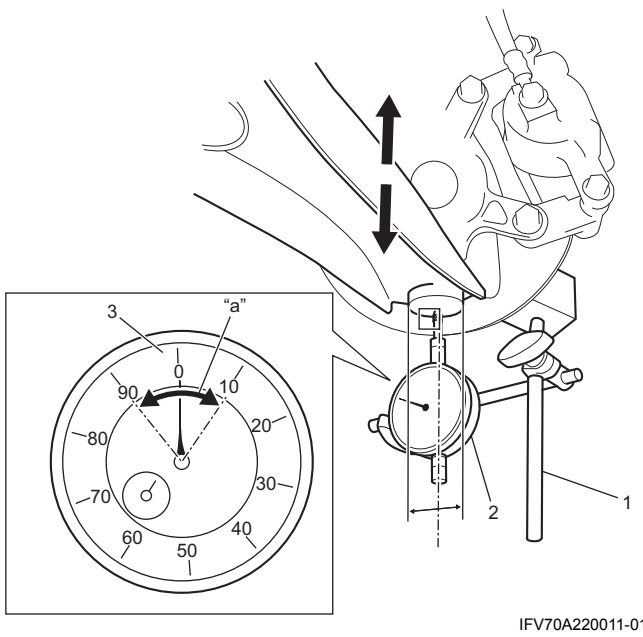

IFV70A220011-01

7) Ấn nhẹ nắp chắn bụi rotuyl trụ chữ A (1) bằng ngón tay để kiểm tra xem có nước bên trong không.
   Nếu có nước chảy ra, hãy thay cụm chữ A.

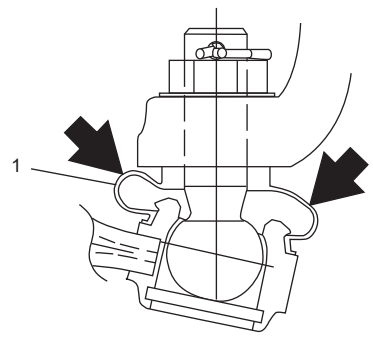

ICK80A220003-01

8) Ấn đầu trên (1) của nắp chắn bụi rotuyl trụ chữ A xuống để kiểm tra có gỉ sét trên bề mặt đầu ren trụ khớp cầu (2) tiếp xúc với nắp chắn bụi không.
   Nếu phát hiện gỉ sét, hãy thay cụm chữ A.

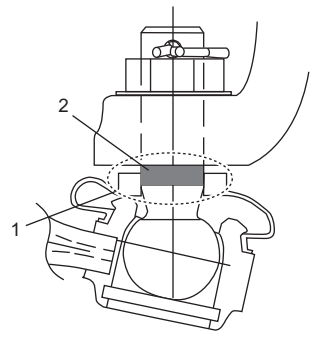

ICK80A220004-01

9) Di chuyển đầu trên của nắp chắn bụi rotuyl trụ chữ A về vị trí cũ.
10) Kiểm tra nắp chắn bụi rotuyl trụ chữ A (1) xem có bị nứt hay hỏng không.
    Nếu bị nứt hoặc hỏng, hãy thay cụm chữ A.

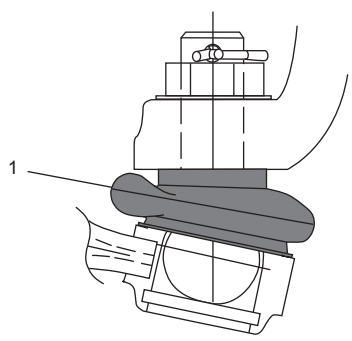

ICK80A220005-01

11) Tháo đầu ren trụ khớp cầu khỏi cam lái. ☞(Trang 2B-8)
12) Kiểm tra để đảm bảo đầu ren trụ khớp cầu (1) di chuyển dễ dàng.
    Nếu không, hãy thay cụm chữ A.

AENK4L0B.book Page 11 Thursday, August 29, 2019 10:31 AM

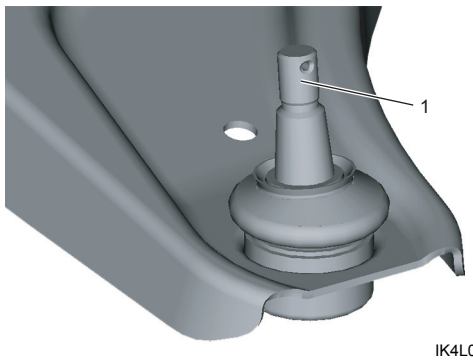

IK4L0A220025-01

13) Lắp rotuyl trụ chữ A vào cam lái. ☞(Trang 2B-8)

14) Lắp bánh trước vào và siết chặt đai ốc bánh xe đến lực siết quy định. ☞(Trang 2D-3)

Các bộ phận của khung hệ thống treo trước

AENK4L0B2206010

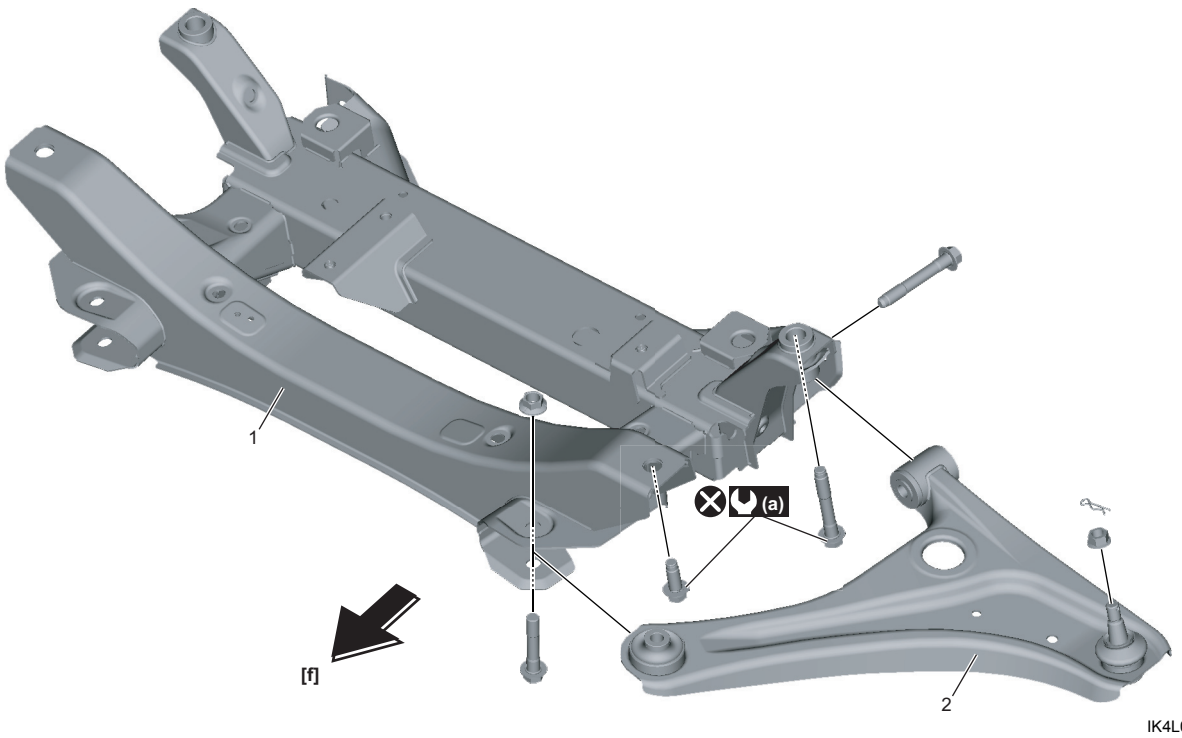

IK4L0A220026-02

[f]: Phía trước xe	(a) : 95 N·m (9,7 kgf-m, 70,0 lbf-ft)
1. Khung hệ thống treo trước	⊗ : Không tái sử dụng.
2. Chữ A	