AENK4L0B.book Page 1 Thursday, August 29, 2019 10:31 AM

Hệ thống treo sau

Phòng ngừa

Phòng ngừa khi sử dụng bộ giảm xóc sau

AENK4L0B2300001

⚠ CẢNH BÁO

Vì khí áp suất cao được bơm vào bên trong mỗi bộ giảm xóc sau (1), nên có nguy cơ bị thương nếu bạn không thực hiện đúng các phòng ngừa khi sử dụng chúng.

- **Không tháo rời bất kỳ bộ giảm xóc nào.**
- **Không đặt bộ giảm xóc vào lửa.**
- **Không cất giữ bộ giảm xóc ở nơi sẽ làm nóng bộ giảm xóc.**
- **Trước khi thải bỏ bộ giảm xóc, khoan một lỗ (2) có đường kính khoảng 3 mm (0,12 in.) tại điểm như minh họa trong hình và để khí và dầu thoát ra khỏi xi-lanh.**
- **Đeo thiết bị bảo vệ mắt khi khoan lỗ thoát khí. Mặc dù bản thân khí không có hại nhưng những mảnh phoi kim loại sinh ra khi khoan có thể làm tổn thương mắt bạn.**

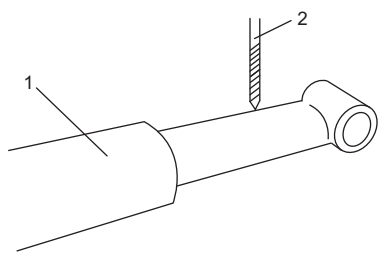

IA1J0P230007-01

Mô tả chung

Mô tả hệ thống treo sau

AENK4L0B2301001

Hệ thống treo sau là loại nhíp với các bộ giảm xóc.

Hướng dẫn sửa chữa

Kiểm tra góc đặt bánh xe sau

AENK4L0B2306001

Chuẩn bị

Trước khi kiểm tra góc đặt bánh xe sau, thực hiện các việc sau đây.

- Dọn trống khoang hành lý.
- Kiểm tra lốp xe xem đã đúng kích thước quy định chưa.
  Nếu không, thay thế bằng loại lốp xe đúng kích thước.
- Kiểm tra để đảm bảo áp suất lốp của mỗi lốp xe được điều chỉnh đúng. Điều chỉnh áp suất lốp, sửa hoặc thay lốp nếu cần.
- Kiểm tra tất cả các lốp xe xem có mòn đều và cùng nhãn hiệu không. Thay (các) lốp nếu cần.
- Kiểm tra để đảm bảo bạc đạn bánh xe không bị hư hỏng. Nếu phát hiện tình trạng hỏng hóc, hãy thay bạc đạn bánh xe.
- Kiểm tra độ lệch của mỗi bánh xe (có lốp). Sửa chữa hoặc thay thế bánh xe nếu cần.
- Kiểm tra để đảm bảo mỗi bộ phận hệ thống treo đã được lắp đúng cách. Nếu thấy bất kỳ tình trạng hỏng hóc nào, sửa hoặc thay bộ phận đó.
- Kiểm tra để đảm bảo mỗi bộ phận hệ thống treo không bị uốn cong, mài mòn, sứt mẻ hoặc hư hỏng.

AENK4L0B.book Page 2 Thursday, August 29, 2019 10:31 AM

- Đặt xe ở trạng thái không tải trên bề mặt bằng phẳng.
- Nâng xe lên và xuống vài lần để ổn định hệ thống treo.
- Di chuyển xe tiến và lùi vài lần để ổn định lốp xe.
- Kiểm tra để đảm bảo khoảng sáng gầm xe ở phía phải và trái gần như bằng nhau.

Kiểm tra

Đo độ chụm và góc camber. ☞(Trang 2B-1)

LƯU Ý

Độ chụm và góc camber bánh sau không thể điều chỉnh được. Nếu các giá trị đo được không nằm trong khoảng thông số kỹ thuật, hãy thay bộ phận liên quan.

Độ chụm bánh sau (Tổng cộng)
: 0 ± 5,0 mm (0 ± 0,19 in)

Góc camber bánh sau
: 0° 00’ ± 1° 00’

Nếu giá trị đo không như quy định, kiểm tra các bộ phận sau xem có bị hỏng, biến dạng và nứt không. Nếu phát hiện bất kỳ hỏng hóc nào, hãy sửa chữa hoặc thay thế bộ phận bị hỏng,

- Trục sau
- Moay-ơ bánh xe hoặc bạc đạn bánh xe
- Nhíp sau
- Thân xe

Thông tin tham khảo
Góc chụm bánh xe

Góc chụm bánh sau (Tổng cộng)
: GÓC CHỤM DƯƠNG 0° 00’

Các bộ phận của hệ thống treo sau

AENK4L0B2306002

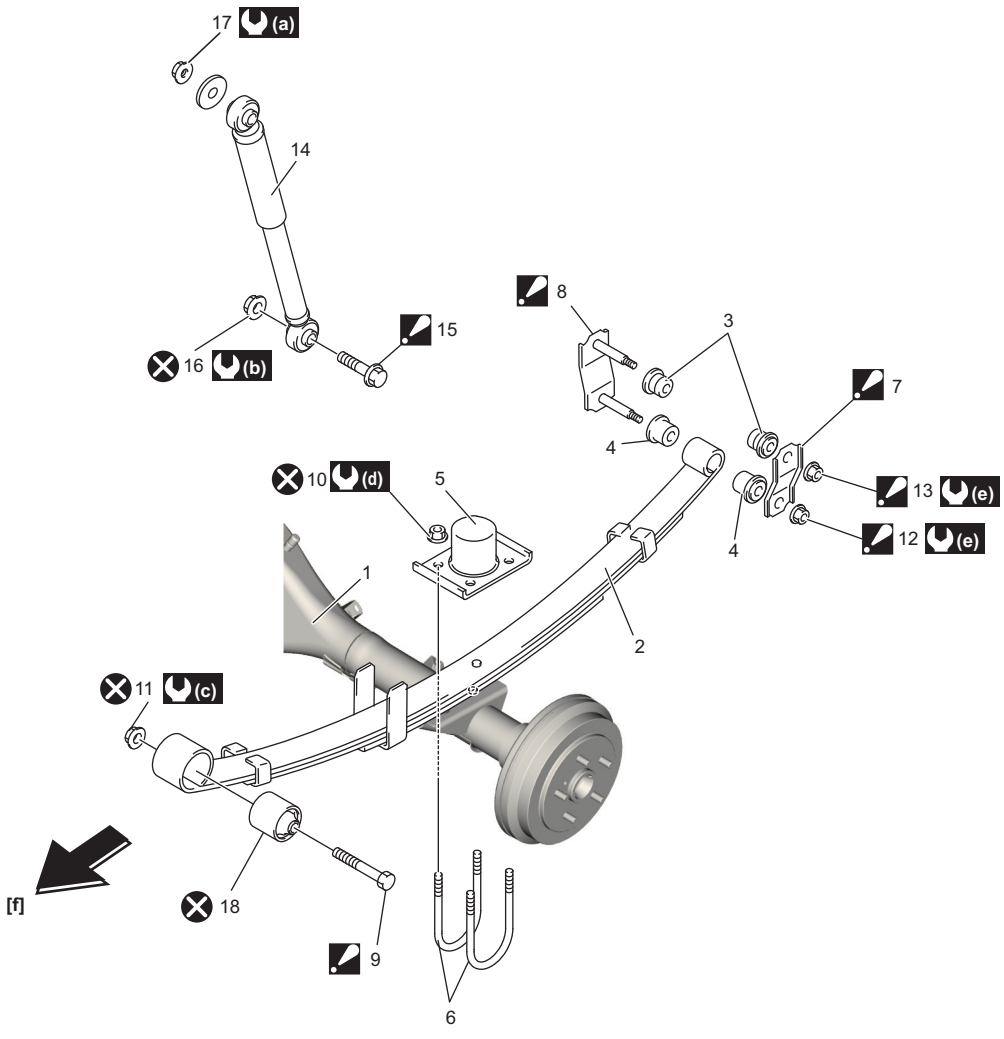

IK4L0B230005-01