AENK4L0B.book Page 2 Thursday, August 29, 2019 10:31 AM

- Đặt xe ở trạng thái không tải trên bề mặt bằng phẳng.
- Nâng xe lên và xuống vài lần để ổn định hệ thống treo.
- Di chuyển xe tiến và lùi vài lần để ổn định lốp xe.
- Kiểm tra để đảm bảo khoảng sáng gầm xe ở phía phải và trái gần như bằng nhau.

Kiểm tra

Đo độ chụm và góc camber. ☞(Trang 2B-1)

LƯU Ý

Độ chụm và góc camber bánh sau không thể điều chỉnh được. Nếu các giá trị đo được không nằm trong khoảng thông số kỹ thuật, hãy thay bộ phận liên quan.

Độ chụm bánh sau (Tổng cộng)
: 0 ± 5,0 mm (0 ± 0,19 in)

Góc camber bánh sau
: 0° 00’ ± 1° 00’

Nếu giá trị đo không như quy định, kiểm tra các bộ phận sau xem có bị hỏng, biến dạng và nứt không. Nếu phát hiện bất kỳ hỏng hóc nào, hãy sửa chữa hoặc thay thế bộ phận bị hỏng,

- Trục sau
- Moay-ơ bánh xe hoặc bạc đạn bánh xe
- Nhíp sau
- Thân xe

Thông tin tham khảo
Góc chụm bánh xe

Góc chụm bánh sau (Tổng cộng)
: GÓC CHỤM DƯƠNG 0° 00’

Các bộ phận của hệ thống treo sau

AENK4L0B2306002

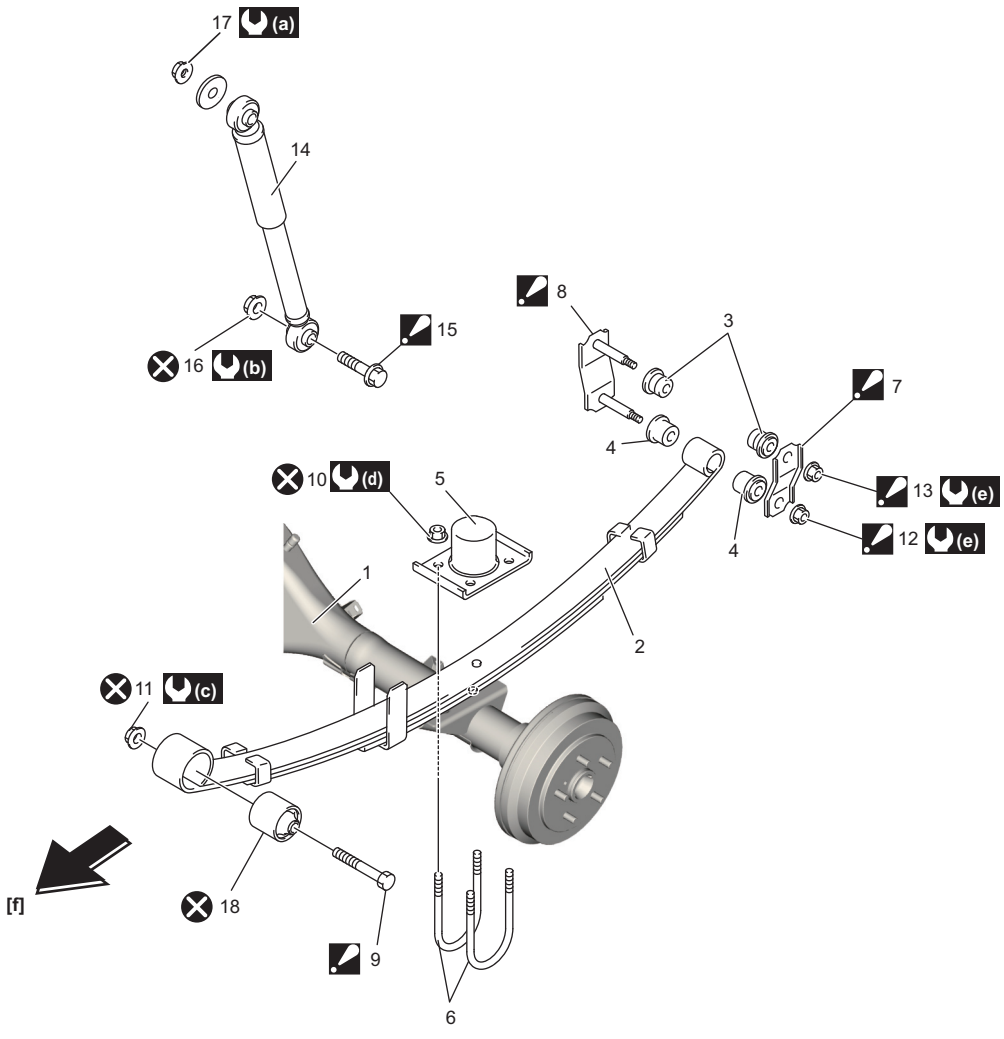

IK4L0B230005-01

AENK4L0B.book Page 3 Thursday, August 29, 2019 10:31 AM

[f]: Phía trước xe	9. Bu-lông trước nhíp sau : Lắp bu-lông trước nhíp sau từ ngoài vào trong xe ở cả hai bên.	18. Bạc lót cao su trước của nhíp sau
1. Vỏ cầu sau	10. Đai ốc bu-lông chữ U	(a) : 75 N·m (7,6 kgf-m, 55,5 lbf-ft)
2. Nhíp sau	11. Đai ốc trước nhíp sau	(b) : 55 N·m (5,6 kgf-m, 40,5 lbf-ft)
3. Bạc lót cao su số 1 cùm nhíp	12. Đai ốc dưới cùm nhíp : Để biết thông tin về trình tự siết, tham khảo “Tháo và lắp nhíp sau, cao su giới hạn nhíp sau và bạc lót cao su cùm nhíp” (Trang 2C-4).	(c) : 120 N·m (12,2 kgf-m, 88,5 lbf-ft)
4. Bạc lót cao su số 2 cùm nhíp	13. Đai ốc trên cùm nhíp : Để biết thông tin về trình tự siết, tham khảo “Tháo và lắp nhíp sau, cao su giới hạn nhíp sau và bạc lót cao su cùm nhíp” (Trang 2C-4).	(d) : 80 N·m (8,2 kgf-m, 59,0 lbf-ft)
5. Cao su giới hạn nhíp sau	14. Bộ giảm xóc sau	(e) : 50 N·m (5,1 kgf-m, 37,0 lbf-ft)
6. Bu-lông chữ U	15. Bu-lông dưới bộ giảm xóc sau : Lắp bu-lông dưới bộ giảm xóc từ ngoài vào trong xe ở cả hai bên.	⊗ : Không tái sử dụng.
7. Tấm ốp ngoài cùm nhíp : Lắp với đầu hẹp của tấm ốp ngoài cùm nhíp ở phía trên.	16. Đai ốc dưới bộ giảm xóc sau	
8. Cùm nhíp sau : Lắp với đầu hẹp của cùm nhíp sau ở phía trên.	17. Đai ốc trên bộ giảm xóc sau	

Tháo và lắp bộ giảm xóc sau

AENK4L0B2306003

CHÚ Ý

- **Việc hạ vỏ cầu sau quá thấp có thể làm hỏng ống mềm dầu phanh, dây dẫn cảm biến tốc độ bánh xe và cáp phanh tay. Không được hạ vỏ cầu sau thấp hơn khoảng cách an toàn tối thiểu.**
- **Bộ giảm xóc sau không thể điều chỉnh, không thể nạp lại và không thể tháo rời. Hoạt động bảo dưỡng duy nhất cần thiết đối với bộ giảm xóc sau là thay thế khi bị mất khả năng giảm xóc, bị hỏng hoặc rò rỉ dầu.**

Tháo

1) Nâng xe lên và tháo bánh sau. ☞(Trang 2D-3)
2) Đỡ vỏ cầu sau (1) bằng kích nâng hộp số (2) để vỏ cầu sau không bị hạ xuống.

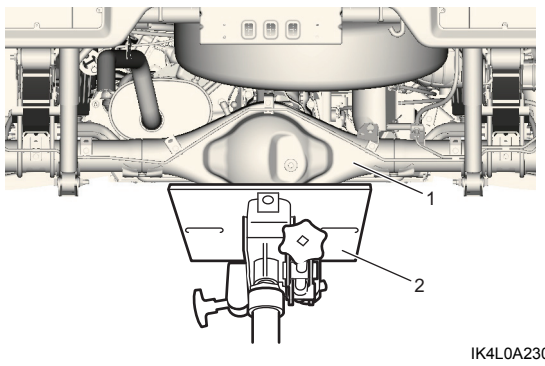

IK4L0A230002-01

3) Tháo đai ốc trên bộ giảm xóc sau (1), vòng đệm (2), đai ốc dưới bộ giảm xóc sau (3) và bu-lông dưới bộ giảm xóc sau (4), sau đó tháo bộ giảm xóc sau (5).

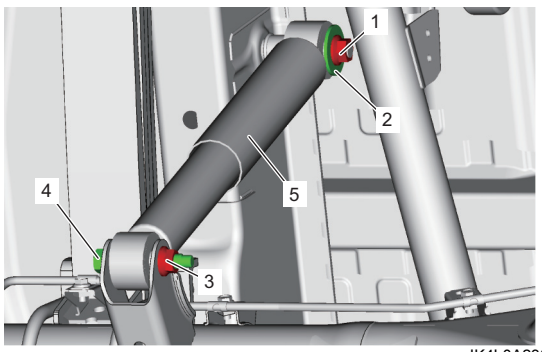

IK4L0A230003-02

Lắp

CHÚ Ý

Đai ốc dưới bộ giảm xóc sau được phủ lớp chất tạo độ bám.
Nếu tái sử dụng những đai ốc này thì chúng có thể bị lỏng. Tuyệt đối không tái sử dụng các đai ốc này.

1) Lắp bộ giảm xóc sau vào xe (1).
2) Lắp vòng đệm (2), đai ốc trên bộ giảm xóc sau (3), bu-lông dưới bộ giảm xóc sau (4) và đai ốc dưới bộ giảm xóc sau mới (5) tạm thời bằng tay.

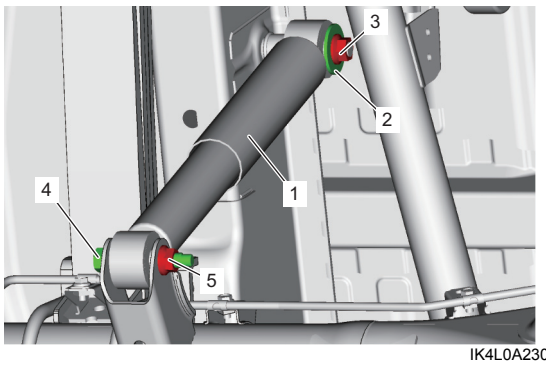

IK4L0A230004-02