AENK4L0B.book Page 3 Thursday, August 29, 2019 10:31 AM

[f]: Phía trước xe	9. Bu-lông trước nhíp sau : Lắp bu-lông trước nhíp sau từ ngoài vào trong xe ở cả hai bên.	18. Bạc lót cao su trước của nhíp sau
1. Vỏ cầu sau	10. Đai ốc bu-lông chữ U	(a) : 75 N·m (7,6 kgf-m, 55,5 lbf-ft)
2. Nhíp sau	11. Đai ốc trước nhíp sau	(b) : 55 N·m (5,6 kgf-m, 40,5 lbf-ft)
3. Bạc lót cao su số 1 cùm nhíp	12. Đai ốc dưới cùm nhíp : Để biết thông tin về trình tự siết, tham khảo “Tháo và lắp nhíp sau, cao su giới hạn nhíp sau và bạc lót cao su cùm nhíp” (Trang 2C-4).	(c) : 120 N·m (12,2 kgf-m, 88,5 lbf-ft)
4. Bạc lót cao su số 2 cùm nhíp	13. Đai ốc trên cùm nhíp : Để biết thông tin về trình tự siết, tham khảo “Tháo và lắp nhíp sau, cao su giới hạn nhíp sau và bạc lót cao su cùm nhíp” (Trang 2C-4).	(d) : 80 N·m (8,2 kgf-m, 59,0 lbf-ft)
5. Cao su giới hạn nhíp sau	14. Bộ giảm xóc sau	(e) : 50 N·m (5,1 kgf-m, 37,0 lbf-ft)
6. Bu-lông chữ U	15. Bu-lông dưới bộ giảm xóc sau : Lắp bu-lông dưới bộ giảm xóc từ ngoài vào trong xe ở cả hai bên.	⊗ : Không tái sử dụng.
7. Tấm ốp ngoài cùm nhíp : Lắp với đầu hẹp của tấm ốp ngoài cùm nhíp ở phía trên.	16. Đai ốc dưới bộ giảm xóc sau	
8. Cùm nhíp sau : Lắp với đầu hẹp của cùm nhíp sau ở phía trên.	17. Đai ốc trên bộ giảm xóc sau	

Tháo và lắp bộ giảm xóc sau

AENK4L0B2306003

CHÚ Ý

- **Việc hạ vỏ cầu sau quá thấp có thể làm hỏng ống mềm dầu phanh, dây dẫn cảm biến tốc độ bánh xe và cáp phanh tay. Không được hạ vỏ cầu sau thấp hơn khoảng cách an toàn tối thiểu.**
- **Bộ giảm xóc sau không thể điều chỉnh, không thể nạp lại và không thể tháo rời. Hoạt động bảo dưỡng duy nhất cần thiết đối với bộ giảm xóc sau là thay thế khi bị mất khả năng giảm xóc, bị hỏng hoặc rò rỉ dầu.**

Tháo

1) Nâng xe lên và tháo bánh sau. ☞(Trang 2D-3)
2) Đỡ vỏ cầu sau (1) bằng kích nâng hộp số (2) để vỏ cầu sau không bị hạ xuống.

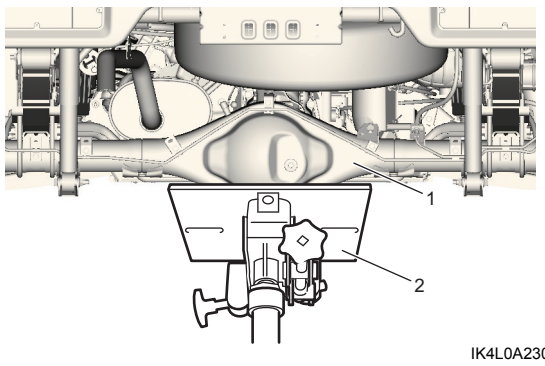

IK4L0A230002-01

3) Tháo đai ốc trên bộ giảm xóc sau (1), vòng đệm (2), đai ốc dưới bộ giảm xóc sau (3) và bu-lông dưới bộ giảm xóc sau (4), sau đó tháo bộ giảm xóc sau (5).

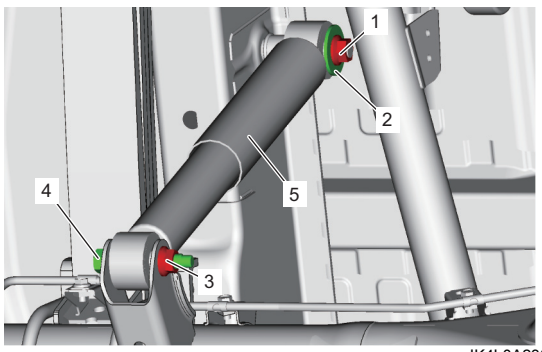

IK4L0A230003-02

Lắp

CHÚ Ý

Đai ốc dưới bộ giảm xóc sau được phủ lớp chất tạo độ bám.
Nếu tái sử dụng những đai ốc này thì chúng có thể bị lỏng. Tuyệt đối không tái sử dụng các đai ốc này.

1) Lắp bộ giảm xóc sau vào xe (1).
2) Lắp vòng đệm (2), đai ốc trên bộ giảm xóc sau (3), bu-lông dưới bộ giảm xóc sau (4) và đai ốc dưới bộ giảm xóc sau mới (5) tạm thời bằng tay.

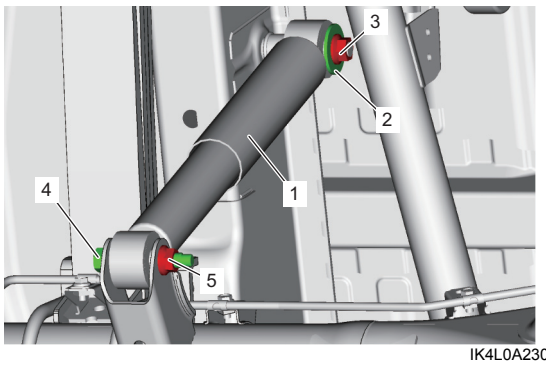

IK4L0A230004-02

AENK4L0B.book Page 4 Thursday, August 29, 2019 10:31 AM

3) Lắp bánh sau và siết chặt đai ốc bánh xe đến lực siết quy định. ☞(Trang 2D-3)
4) Hạ cầu nâng và nâng xe lên xuống vài lần để ổn định hệ thống treo.
5) Siết chặt đai ốc trên bộ giảm xóc sau (1) và đai ốc dưới bộ giảm xóc sau mới (2) đến lực siết quy định.

Lực siết
Đai ốc trên bộ giảm xóc sau (a):
75 N·m (7,6 kgf-m, 55,5 lbf-ft)
Đai ốc dưới bộ giảm xóc sau (b):
55 N·m (5,6 kgf-m, 40,5 lbf-ft)

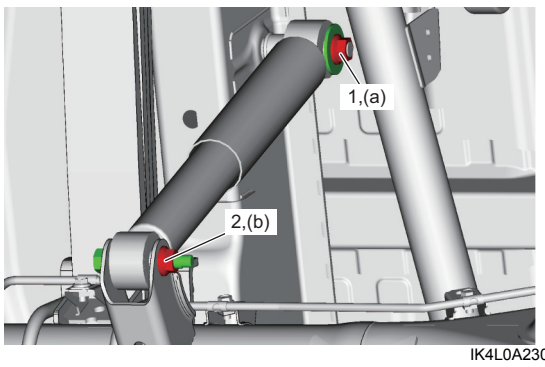

IK4L0A230005-02

Kiểm tra bộ giảm xóc sau

AENK4L0B2306004

- Kiểm tra bộ giảm xóc xem có bị biến dạng hay hỏng không.
- Kiểm tra bạc lót cao su trên và dưới của bộ giảm xóc xem có bị mòn hay hỏng không.
- Kiểm tra bộ giảm xóc xem có rò rỉ dầu không.
- Kiểm tra bộ giảm xóc xem có bị hư hỏng không.

Nếu phát hiện thấy bất kỳ hư hỏng nào, hãy thay mới.

Tháo và lắp nhíp sau, cao su giới hạn nhíp sau và bạc lót cao su cùm nhíp

AENK4L0B2306005

⚠ CẨN THẬN

Chạm vào các bộ phận của hệ thống xả còn đang nóng có thể gây bỏng. Không thực hiện công việc bảo dưỡng trên hệ thống xả cho đến khi hệ thống xả đã nguội.

CHÚ Ý

Việc hạ vỏ cầu sau quá thấp có thể làm hỏng ống mềm dầu phanh, dây dẫn cảm biến tốc độ bánh xe và cáp phanh tay. Không được hạ vỏ cầu sau thấp hơn khoảng cách an toàn tối thiểu.

Tháo

1) Nâng xe lên và tháo bánh sau. ☞(Trang 2D-3)
2) Đỡ vỏ cầu sau (1) bằng kích nâng hộp số (2) để vỏ cầu sau không bị hạ xuống.

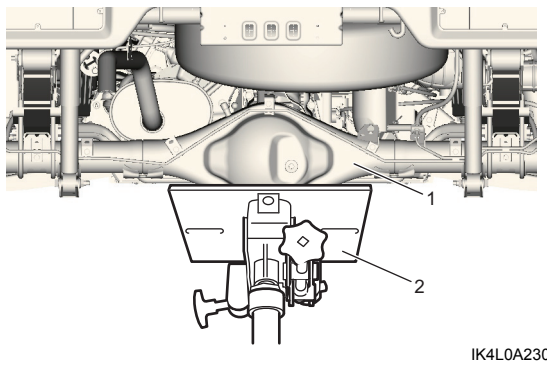

IK4L0A230002-01

3) Thay bộ giảm xóc sau. ☞(Trang 2C-3)
4) Tháo bu-lông giá đỡ cáp phanh tay (1), giá đỡ cáp phanh tay (2) khỏi nhíp sau (3). ☞(Trang 4D-4)

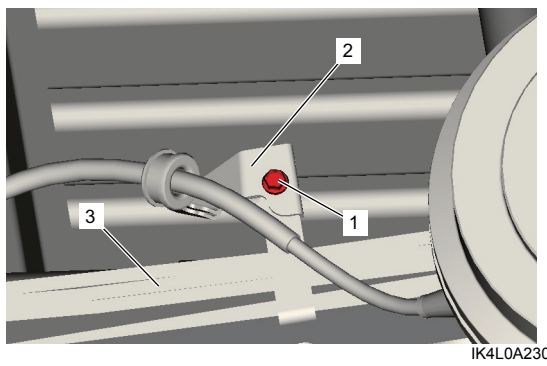

IK4L0A230006-01

5) Tháo đai ốc trên cùm nhíp (1), đai ốc dưới cùm nhíp (2), tấm ốp ngoài cùm nhíp (3) và cùm nhíp sau (4).

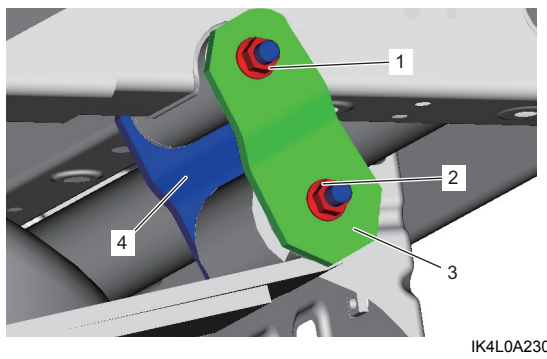

IK4L0A230007-05

6) Tháo đai ốc trước nhíp sau (1) và bu-lông trước nhíp sau (2) khỏi nhíp sau (3).

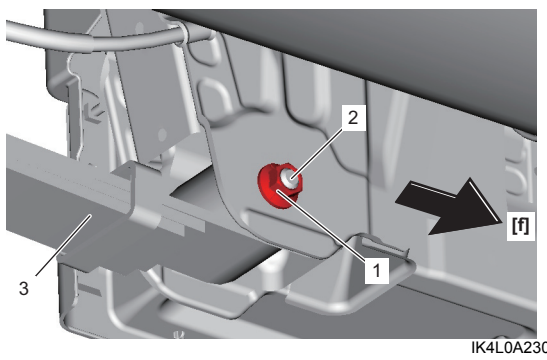

IK4L0A230008-03

[f]: Phía trước xe