AENK4L0B.book Page 4 Thursday, August 29, 2019 10:31 AM

3) Lắp bánh sau và siết chặt đai ốc bánh xe đến lực siết quy định. ☞(Trang 2D-3)
4) Hạ cầu nâng và nâng xe lên xuống vài lần để ổn định hệ thống treo.
5) Siết chặt đai ốc trên bộ giảm xóc sau (1) và đai ốc dưới bộ giảm xóc sau mới (2) đến lực siết quy định.

Lực siết
Đai ốc trên bộ giảm xóc sau (a):
75 N·m (7,6 kgf-m, 55,5 lbf-ft)
Đai ốc dưới bộ giảm xóc sau (b):
55 N·m (5,6 kgf-m, 40,5 lbf-ft)

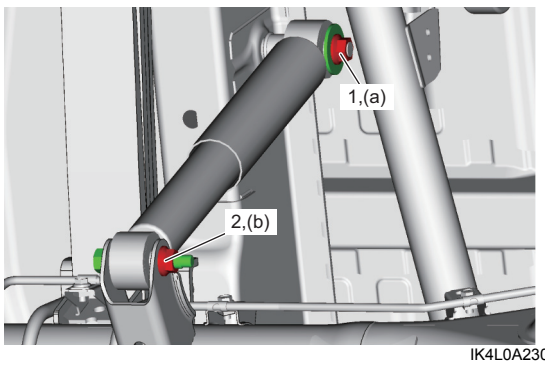

IK4L0A230005-02

Kiểm tra bộ giảm xóc sau

AENK4L0B2306004

- Kiểm tra bộ giảm xóc xem có bị biến dạng hay hỏng không.
- Kiểm tra bạc lót cao su trên và dưới của bộ giảm xóc xem có bị mòn hay hỏng không.
- Kiểm tra bộ giảm xóc xem có rò rỉ dầu không.
- Kiểm tra bộ giảm xóc xem có bị hư hỏng không.

Nếu phát hiện thấy bất kỳ hư hỏng nào, hãy thay mới.

Tháo và lắp nhíp sau, cao su giới hạn nhíp sau và bạc lót cao su cùm nhíp

AENK4L0B2306005

⚠ CẨN THẬN

Chạm vào các bộ phận của hệ thống xả còn đang nóng có thể gây bỏng. Không thực hiện công việc bảo dưỡng trên hệ thống xả cho đến khi hệ thống xả đã nguội.

CHÚ Ý

Việc hạ vỏ cầu sau quá thấp có thể làm hỏng ống mềm dầu phanh, dây dẫn cảm biến tốc độ bánh xe và cáp phanh tay. Không được hạ vỏ cầu sau thấp hơn khoảng cách an toàn tối thiểu.

Tháo

1) Nâng xe lên và tháo bánh sau. ☞(Trang 2D-3)
2) Đỡ vỏ cầu sau (1) bằng kích nâng hộp số (2) để vỏ cầu sau không bị hạ xuống.

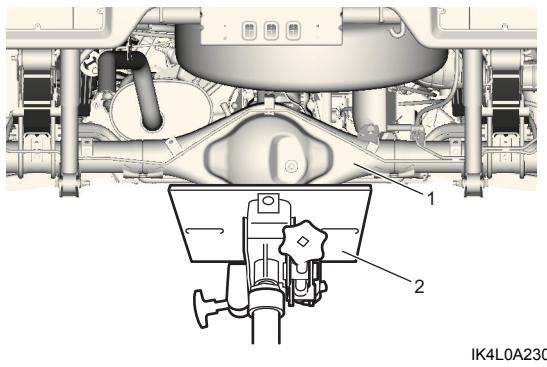

IK4L0A230002-01

3) Thay bộ giảm xóc sau. ☞(Trang 2C-3)
4) Tháo bu-lông giá đỡ cáp phanh tay (1), giá đỡ cáp phanh tay (2) khỏi nhíp sau (3). ☞(Trang 4D-4)

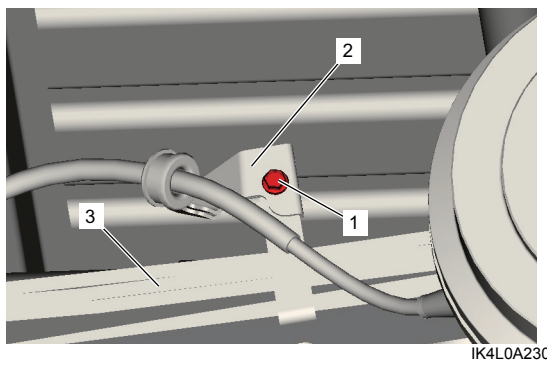

IK4L0A230006-01

5) Tháo đai ốc trên cùm nhíp (1), đai ốc dưới cùm nhíp (2), tấm ốp ngoài cùm nhíp (3) và cùm nhíp sau (4).

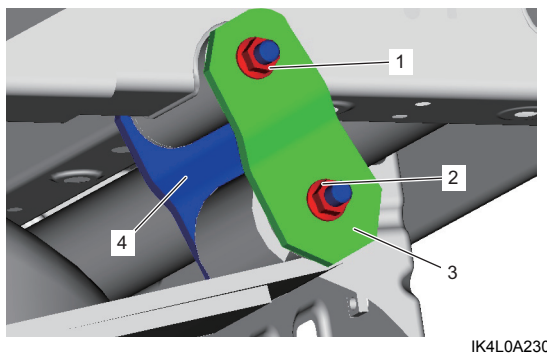

IK4L0A230007-05

6) Tháo đai ốc trước nhíp sau (1) và bu-lông trước nhíp sau (2) khỏi nhíp sau (3).

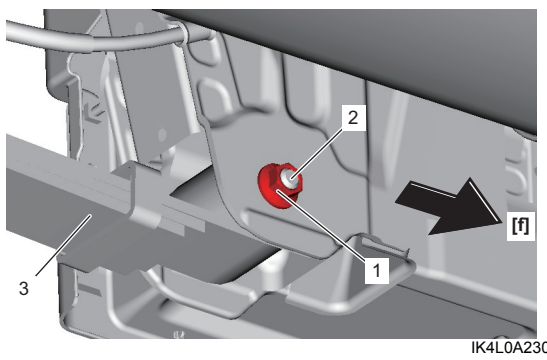

IK4L0A230008-03

[f]: Phía trước xe