AENK4L0B.book Page 4 Thursday, August 29, 2019 10:31 AM

3) Lắp bánh sau và siết chặt đai ốc bánh xe đến lực siết quy định. ☞(Trang 2D-3)
4) Hạ cầu nâng và nâng xe lên xuống vài lần để ổn định hệ thống treo.
5) Siết chặt đai ốc trên bộ giảm xóc sau (1) và đai ốc dưới bộ giảm xóc sau mới (2) đến lực siết quy định.

Lực siết
Đai ốc trên bộ giảm xóc sau (a):
75 N·m (7,6 kgf-m, 55,5 lbf-ft)
Đai ốc dưới bộ giảm xóc sau (b):
55 N·m (5,6 kgf-m, 40,5 lbf-ft)

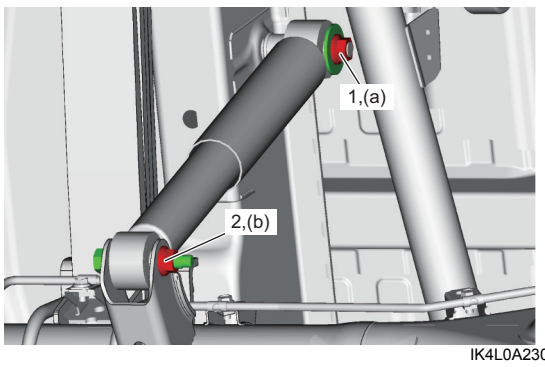

IK4L0A230005-02

Kiểm tra bộ giảm xóc sau

AENK4L0B2306004

- Kiểm tra bộ giảm xóc xem có bị biến dạng hay hỏng không.
- Kiểm tra bạc lót cao su trên và dưới của bộ giảm xóc xem có bị mòn hay hỏng không.
- Kiểm tra bộ giảm xóc xem có rò rỉ dầu không.
- Kiểm tra bộ giảm xóc xem có bị hư hỏng không.

Nếu phát hiện thấy bất kỳ hư hỏng nào, hãy thay mới.

Tháo và lắp nhíp sau, cao su giới hạn nhíp sau và bạc lót cao su cùm nhíp

AENK4L0B2306005

⚠ CẨN THẬN

Chạm vào các bộ phận của hệ thống xả còn đang nóng có thể gây bỏng. Không thực hiện công việc bảo dưỡng trên hệ thống xả cho đến khi hệ thống xả đã nguội.

CHÚ Ý

Việc hạ vỏ cầu sau quá thấp có thể làm hỏng ống mềm dầu phanh, dây dẫn cảm biến tốc độ bánh xe và cáp phanh tay. Không được hạ vỏ cầu sau thấp hơn khoảng cách an toàn tối thiểu.

Tháo

1) Nâng xe lên và tháo bánh sau. ☞(Trang 2D-3)
2) Đỡ vỏ cầu sau (1) bằng kích nâng hộp số (2) để vỏ cầu sau không bị hạ xuống.

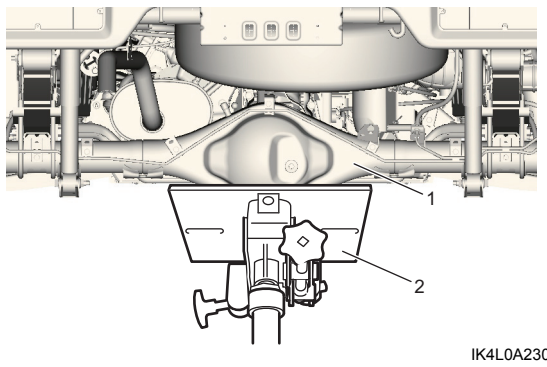

IK4L0A230002-01

3) Thay bộ giảm xóc sau. ☞(Trang 2C-3)
4) Tháo bu-lông giá đỡ cáp phanh tay (1), giá đỡ cáp phanh tay (2) khỏi nhíp sau (3). ☞(Trang 4D-4)

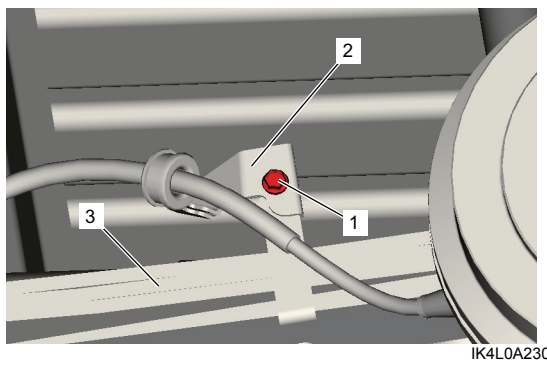

IK4L0A230006-01

5) Tháo đai ốc trên cùm nhíp (1), đai ốc dưới cùm nhíp (2), tấm ốp ngoài cùm nhíp (3) và cùm nhíp sau (4).

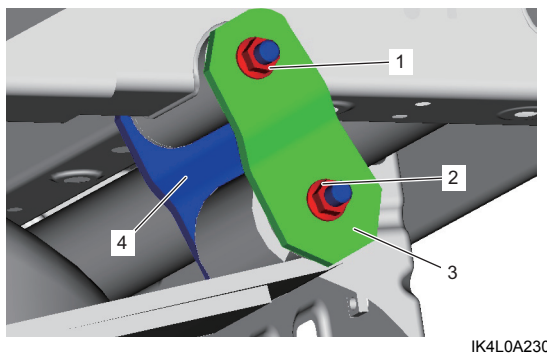

IK4L0A230007-05

6) Tháo đai ốc trước nhíp sau (1) và bu-lông trước nhíp sau (2) khỏi nhíp sau (3).

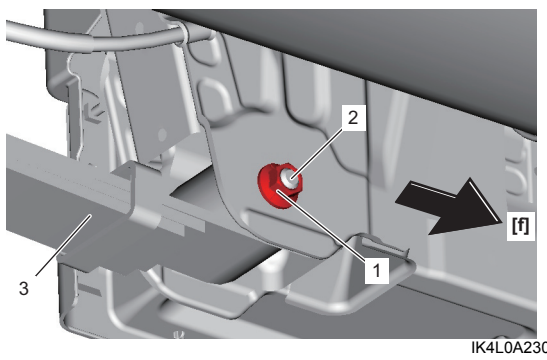

IK4L0A230008-03

[f]: Phía trước xe

AENK4L0B.book Page 5 Thursday, August 29, 2019 10:31 AM

7) Trong khi đỡ nhíp sau, tháo đai ốc bu-lông chữ U (1), bu-lông chữ U (2), cao su giới hạn nhíp sau (3) và nhíp sau (4) khỏi vỏ cầu sau (5).

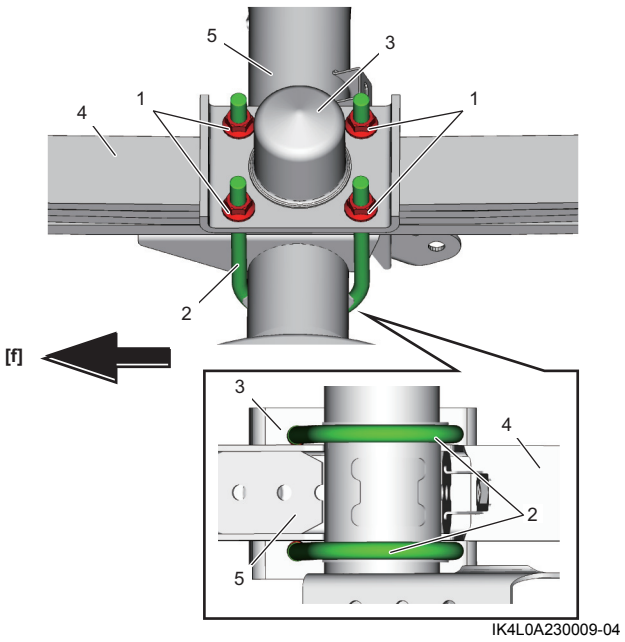

IK4L0A230009-04

8) Tháo bạc lót cao su số 1 cùm nhíp (1) và bạc lót cao su số 2 cùm nhíp (2).

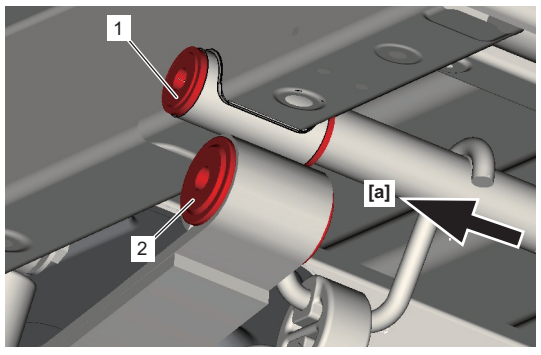

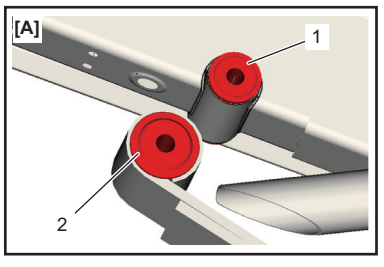

IK4L0B230006-01

[A]: Góc nhìn: [a]

9) Tháo nhíp sau khỏi xe.

Lắp

CHÚ Ý

Đai ốc trước nhíp sau, đai ốc bu-lông chữ U và đai ốc dưới bộ giảm xóc sau được phủ lớp chất tạo độ bám.
Nếu tái sử dụng những đai ốc này thì chúng có thể bị lỏng. Tuyệt đối không tái sử dụng các đai ốc này.

1) Lắp nhíp sau (1) vào vỏ cầu sau (2) như được minh họa trong hình.

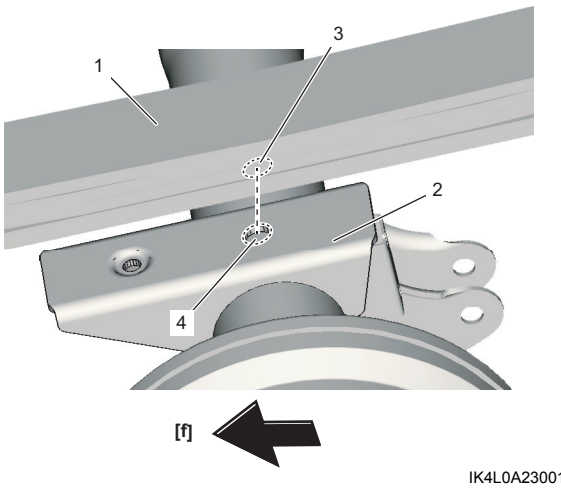

IK4L0A230012-02

[f]: Phía trước xe	3. Phần nhô ra	4. Lỗ

2) Lắp bạc lót cao su số 1 cùm nhíp (1) vào xe, sau đó lắp bạc lót cao su số 2 cùm nhíp (2) vào nhíp sau.

LƯU Ý

Trước khi lắp bạc lót cao su, bôi nước xà phòng xung quanh bạc lót cao su để dễ dàng lắp đặt.

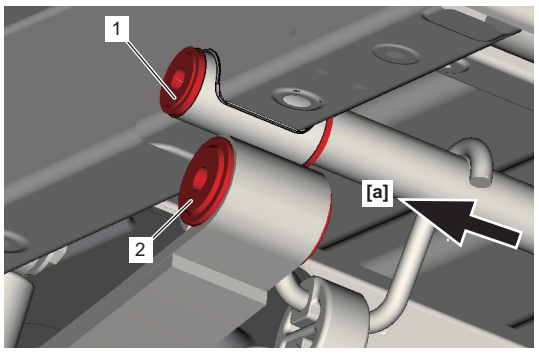

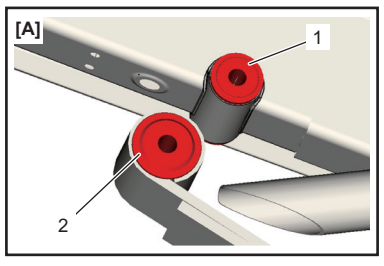

IK4L0B230006-01

[A]: Góc nhìn: [a]

AENK4L0B.book Page 6 Thursday, August 29, 2019 10:31 AM

3) Lắp bu-lông chữ U (1) và cao su giới hạn nhíp sau (2) vào nhíp sau (3) và vỏ cầu sau (4).
4) Lắp đai ốc bu-lông chữ U (5) tạm thời bằng tay.

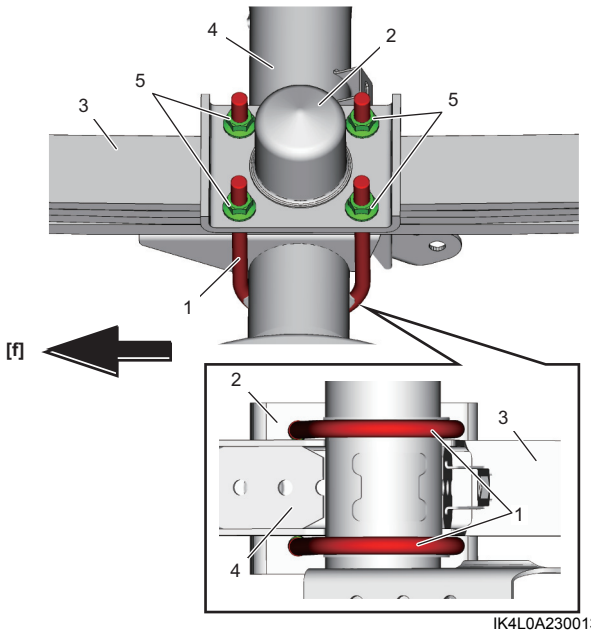

IK4L0A230013-04

[f]: Phía trước xe	

5) Siết chặt đai ốc bu-lông chữ U (1) đến lực siết quy định.

CHÚ Ý

Đảm bảo rằng sự chênh lệch giữa vấu lồi của hai bu-lông chữ U bất kỳ tính từ các đai ốc bu-lông chữ U nhỏ hơn 5 mm (0,19 in.).

Lực siết
Đai ốc bu-lông chữ U (a):
80 N·m (8,2 kgf-m, 59,0 lbf-ft)

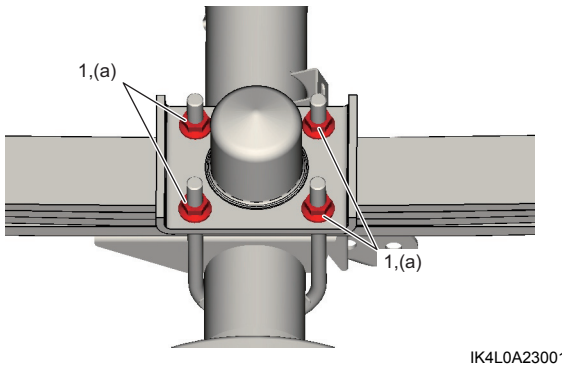

IK4L0A230014-01

6) Lắp bu-lông trước nhíp sau (1) từ ngoài vào trong xe. Siết chặt đai ốc trước nhíp sau mới (2) tạm thời.

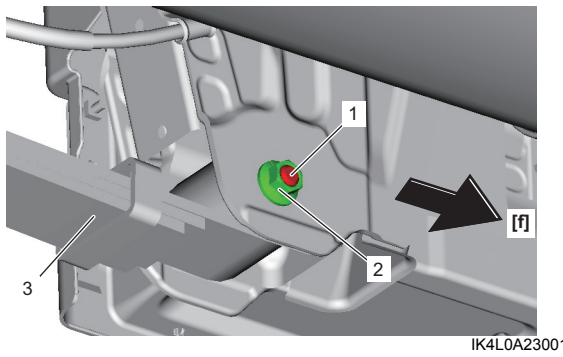

IK4L0A230015-03

[f]: Phía trước xe	3. Nhíp sau

7) Lắp cùm nhíp sau (1) và tấm ốp ngoài cùm nhíp (2), lắp đai ốc dưới cùm nhíp (3) và đai ốc trên cùm nhíp (4) tạm thời bằng tay.

LƯU Ý

Lắp cùm nhíp sau và tấm ốp ngoài cùm nhíp với đầu có mũi tên hướng lên.

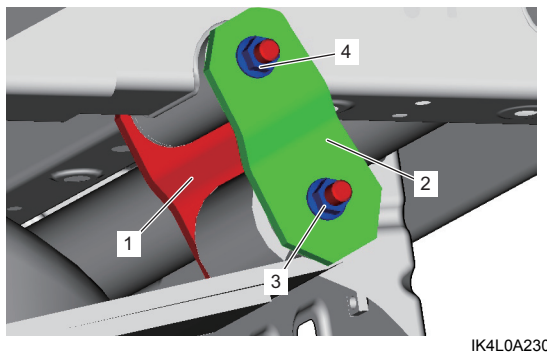

IK4L0A230023-03

8) Siết chặt đai ốc dưới cùm nhíp (1) và đai ốc trên cùm nhíp (2) theo thứ tự số (“1” – “2”) đến lực siết quy định.

Lực siết
Đai ốc dưới cùm nhíp (a):
50 N·m (5,1 kgf-m, 37,0 lbf-ft)
Đai ốc trên cùm nhíp (b):
50 N·m (5,1 kgf-m, 37,0 lbf-ft)

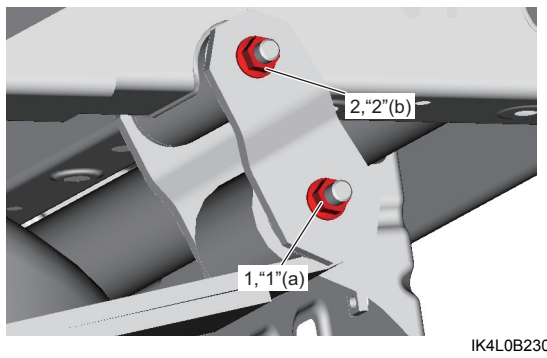

IK4L0B230007-01

1) Lắp bộ giảm xóc sau. ☞(Trang 2C-3)
2) Tháo kích nâng hộp số khỏi vỏ cầu sau.
3) Lắp bánh sau. ☞(Trang 2D-3)

AENK4L0B.book Page 7 Thursday, August 29, 2019 10:31 AM

4) Hạ cầu nâng và nâng xe lên xuống vài lần để ổn định hệ thống treo.
5) Siết chặt đai ốc trước nhíp sau (1) mới đến lực siết quy định.

LƯU Ý

Khi siết chặt đai ốc này, kiểm tra để đảm bảo xe không ở trên cầu nâng và ở trạng thái không tải.

Lực siết
Đai ốc trước nhíp sau (a):
120 N·m (12,2 kgf-m, 88,5 lbf-ft)

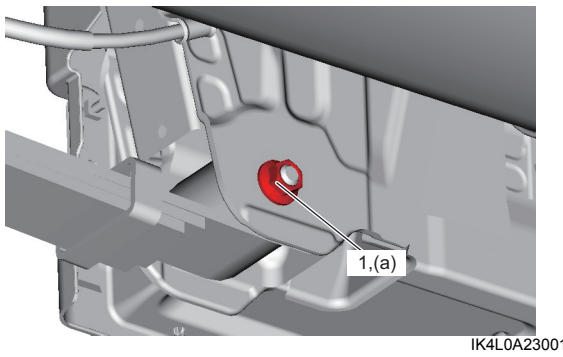

IK4L0A230016-03

6) Lắp giá đỡ cáp phanh tay (1) vào nhíp sau (2), sau đó siết chặt bu-lông giá đỡ cáp phanh tay (3) đến lực siết quy định. ☞(Trang 4D-4)

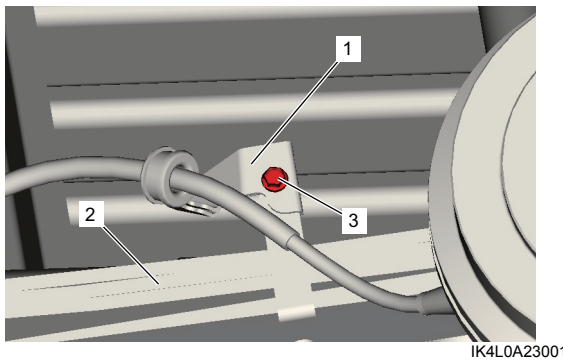

IK4L0A230017-01

Kiểm tra nhíp sau, cao su giới hạn nhíp sau và bạc lót cao su cùm nhíp

AENK4L0B2306006

- Kiểm tra nhíp sau xem có bị nứt, hỏng và biến dạng không.
- Kiểm tra cao su giới hạn nhíp sau xem có bị hỏng và biến dạng không.
- Kiểm tra các bạc lót cao su cùm nhíp xem có bị nứt, hỏng và biến dạng không.

Nếu kết quả kiểm tra không tốt, hãy thay mới nhíp sau, cao su giới hạn nhíp sau và/hoặc bạc lót cao su cùm nhíp.

Tháo và lắp bạc lót cao su trước của nhíp sau

AENK4L0B2306010

CHÚ Ý

Làm hỏng nhíp sau hoặc bạc lót cao su trước của nhíp sau sẽ làm mất hiệu suất ban đầu của các bộ phận này. Khi tháo hoặc lắp bạc lót cao su trước của nhíp sau, không làm hỏng nhíp sau và bạc lót cao su trước của nhíp sau.

Tháo

1) Đẩy bạc lót cao su trước của nhíp sau ra khỏi nhíp sau (2) bằng máy ép thủy lực (1) và dụng cụ chuyên dụng.

Dụng cụ chuyên dụng
(A): 09913-70123
(B): 09944-78210

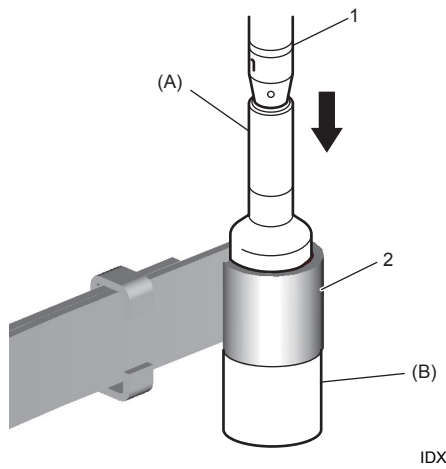

IDX00P230020-03

Lắp

1) Lắp bạc lót cao su trước của nhíp sau (3) mới vào nhíp sau (2) bằng máy ép thủy lực (1) và dụng cụ chuyên dụng.

CHÚ Ý

- **Bạc lót cao su trước của nhíp sau được tái sử dụng sẽ không lắp vừa. Luôn sử dụng bạc lót cao su trước của nhíp sau mới.**
- **Trong khi lắp bạc lót cao su trước của nhíp sau, đảm bảo rằng chênh lệch các độ dài "a" và "b" dưới 2 mm (0,078 in.).**

Dụng cụ chuyên dụng
(A): 09913-70123
(B): 09944-78210