AENK4L0B.book Page 7 Thursday, August 29, 2019 10:31 AM

4) Hạ cầu nâng và nâng xe lên xuống vài lần để ổn định hệ thống treo.
5) Siết chặt đai ốc trước nhíp sau (1) mới đến lực siết quy định.

LƯU Ý

Khi siết chặt đai ốc này, kiểm tra để đảm bảo xe không ở trên cầu nâng và ở trạng thái không tải.

Lực siết
Đai ốc trước nhíp sau (a):
120 N·m (12,2 kgf-m, 88,5 lbf-ft)

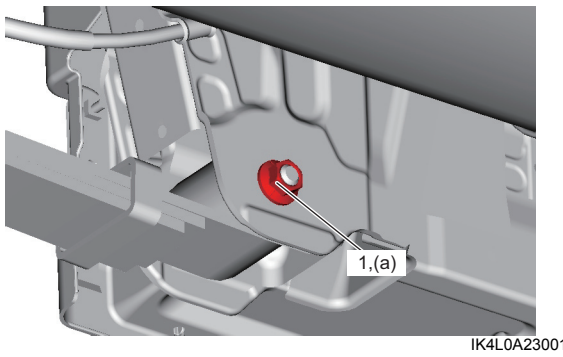

IK4L0A230016-03

6) Lắp giá đỡ cáp phanh tay (1) vào nhíp sau (2), sau đó siết chặt bu-lông giá đỡ cáp phanh tay (3) đến lực siết quy định. ☞(Trang 4D-4)

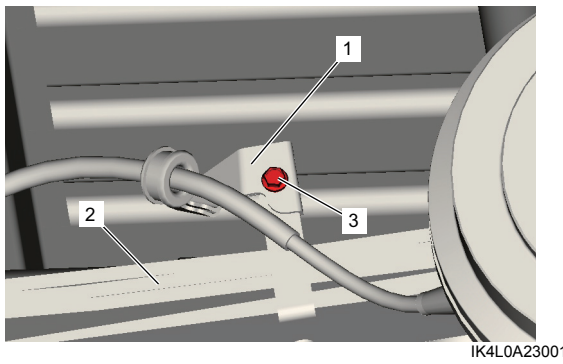

IK4L0A230017-01

Kiểm tra nhíp sau, cao su giới hạn nhíp sau và bạc lót cao su cùm nhíp

AENK4L0B2306006

- Kiểm tra nhíp sau xem có bị nứt, hỏng và biến dạng không.
- Kiểm tra cao su giới hạn nhíp sau xem có bị hỏng và biến dạng không.
- Kiểm tra các bạc lót cao su cùm nhíp xem có bị nứt, hỏng và biến dạng không.

Nếu kết quả kiểm tra không tốt, hãy thay mới nhíp sau, cao su giới hạn nhíp sau và/hoặc bạc lót cao su cùm nhíp.

Tháo và lắp bạc lót cao su trước của nhíp sau

AENK4L0B2306010

CHÚ Ý

Làm hỏng nhíp sau hoặc bạc lót cao su trước của nhíp sau sẽ làm mất hiệu suất ban đầu của các bộ phận này. Khi tháo hoặc lắp bạc lót cao su trước của nhíp sau, không làm hỏng nhíp sau và bạc lót cao su trước của nhíp sau.

Tháo

1) Đẩy bạc lót cao su trước của nhíp sau ra khỏi nhíp sau (2) bằng máy ép thủy lực (1) và dụng cụ chuyên dụng.

Dụng cụ chuyên dụng
(A): 09913-70123
(B): 09944-78210

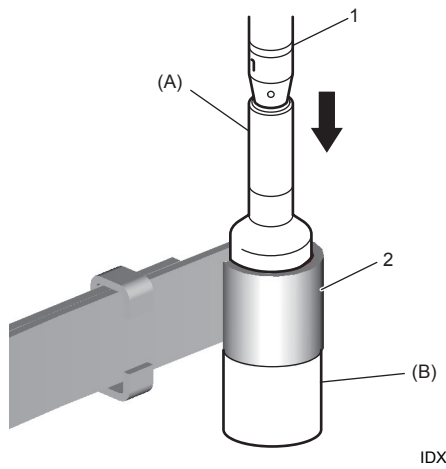

IDX00P230020-03

Lắp

1) Lắp bạc lót cao su trước của nhíp sau (3) mới vào nhíp sau (2) bằng máy ép thủy lực (1) và dụng cụ chuyên dụng.

CHÚ Ý

- **Bạc lót cao su trước của nhíp sau được tái sử dụng sẽ không lắp vừa. Luôn sử dụng bạc lót cao su trước của nhíp sau mới.**
- **Trong khi lắp bạc lót cao su trước của nhíp sau, đảm bảo rằng chênh lệch các độ dài "a" và "b" dưới 2 mm (0,078 in.).**

Dụng cụ chuyên dụng
(A): 09913-70123
(B): 09944-78210

AENK4L0B.book Page 8 Thursday, August 29, 2019 10:31 AM

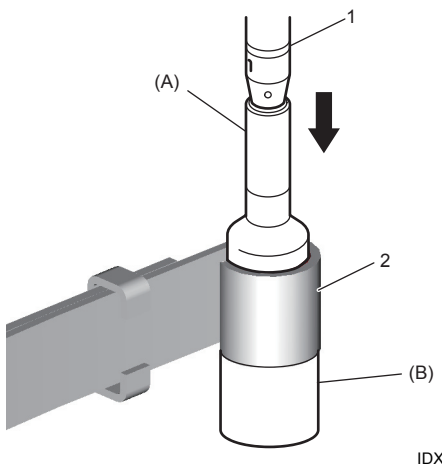

IDX00P230020-03

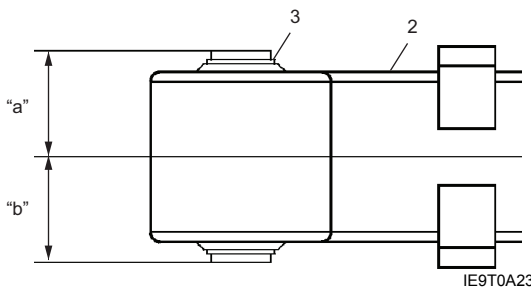

IE9T0A230012-01

Tháo và lắp vỏ cầu sau

AENK4L0B2306007

⚠ CẨN THẬN

Chạm vào các bộ phận của hệ thống xả còn đang nóng có thể gây bỏng. Không thực hiện công việc bảo dưỡng trên hệ thống xả cho đến khi hệ thống xả đã nguội.

CHÚ Ý

- **Dầu phanh gây tổn hại cực mạnh đến bề mặt sơn. Nếu dầu phanh dính lên bề mặt sơn, lập tức lau sạch và rửa thật sạch bề mặt này bằng nước.**
- **Đảm bảo không làm hỏng cáp phanh tay, đường ống phanh, ống mềm và các bộ phận gần đó.**

Tháo

1) Nâng xe lên và tháo bánh sau. ☞(Trang 2D-3)
2) Đỡ vỏ cầu sau (1) bằng kích nâng hộp số (2) để vỏ cầu sau không bị hạ xuống.

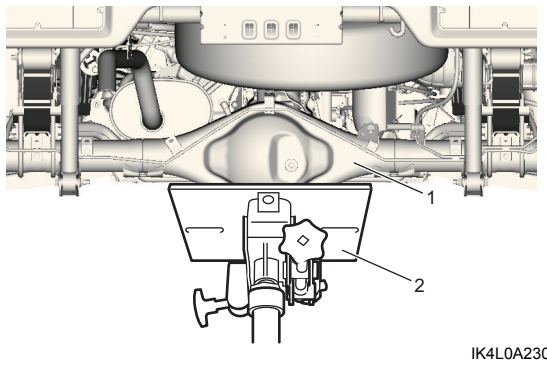

IK4L0A230002-01

3) Nới lỏng các đai ốc loe (1). Tháo phe gài chữ E (2) và rút ống mềm dầu phanh (3) ra. ☞(Trang 4A-14)

Model có trang bị hệ thống ABS/ESP®

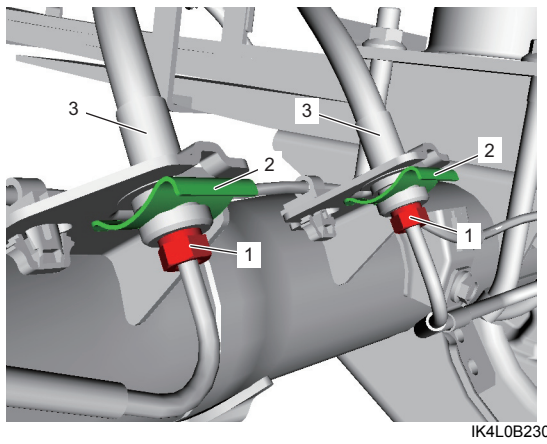

IK4L0B230002-01

Model không trang bị hệ thống ABS/ESP®

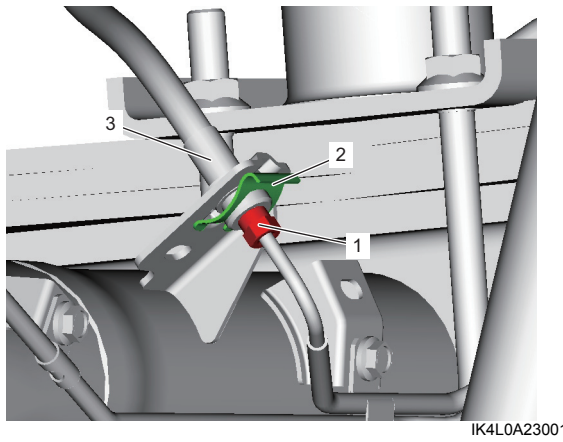

IK4L0A230018-02

4) Tháo các bộ phận sau.
   - Cảm biến tốc độ bánh sau (model có trang bị hệ thống ABS/ESP®): ☞(Trang 4E-42)
   - Guốc phanh sau: ☞(Trang 4C-4)
   - Cáp phanh tay: ☞(Trang 4D-4)
   - Nhíp sau: ☞(Trang 2C-4)
   - Trục các-đăng: ☞(Trang 3D-2)
5) Hạ kích nâng hộp số và tháo vỏ cầu sau cùng với đường ống phanh khỏi xe.