AENK4L0B.book Page 8 Thursday, August 29, 2019 10:31 AM

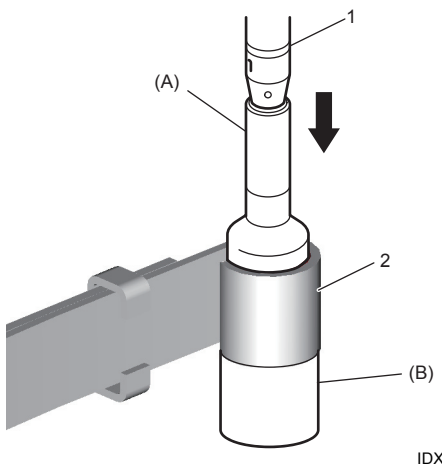

IDX00P230020-03

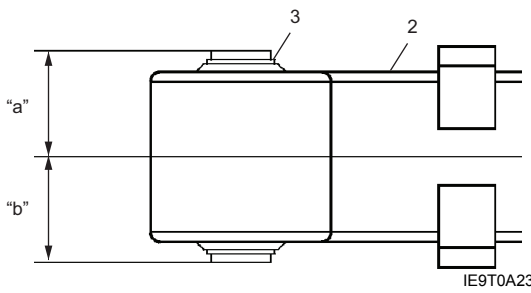

IE9T0A230012-01

Tháo và lắp vỏ cầu sau

AENK4L0B2306007

⚠ CẨN THẬN

Chạm vào các bộ phận của hệ thống xả còn đang nóng có thể gây bỏng. Không thực hiện công việc bảo dưỡng trên hệ thống xả cho đến khi hệ thống xả đã nguội.

CHÚ Ý

- **Dầu phanh gây tổn hại cực mạnh đến bề mặt sơn. Nếu dầu phanh dính lên bề mặt sơn, lập tức lau sạch và rửa thật sạch bề mặt này bằng nước.**
- **Đảm bảo không làm hỏng cáp phanh tay, đường ống phanh, ống mềm và các bộ phận gần đó.**

Tháo

1) Nâng xe lên và tháo bánh sau. ☞(Trang 2D-3)
2) Đỡ vỏ cầu sau (1) bằng kích nâng hộp số (2) để vỏ cầu sau không bị hạ xuống.

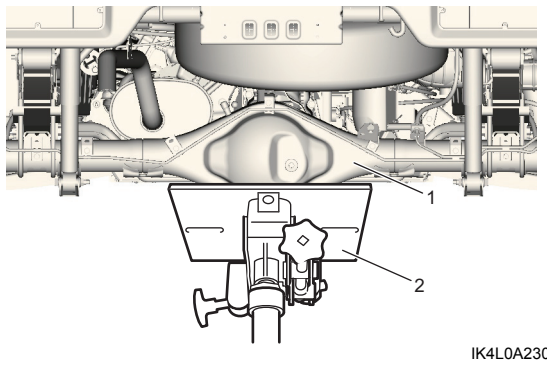

IK4L0A230002-01

3) Nới lỏng các đai ốc loe (1). Tháo phe gài chữ E (2) và rút ống mềm dầu phanh (3) ra. ☞(Trang 4A-14)

Model có trang bị hệ thống ABS/ESP®

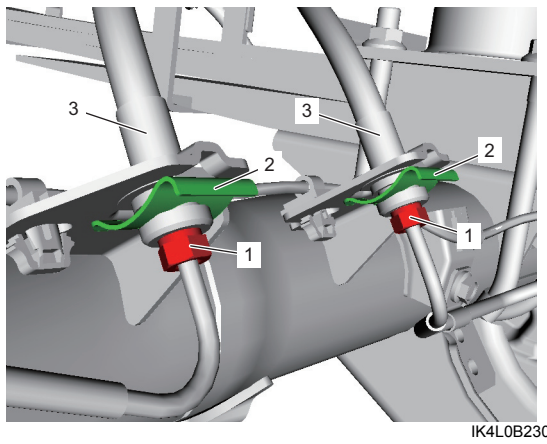

IK4L0B230002-01

Model không trang bị hệ thống ABS/ESP®

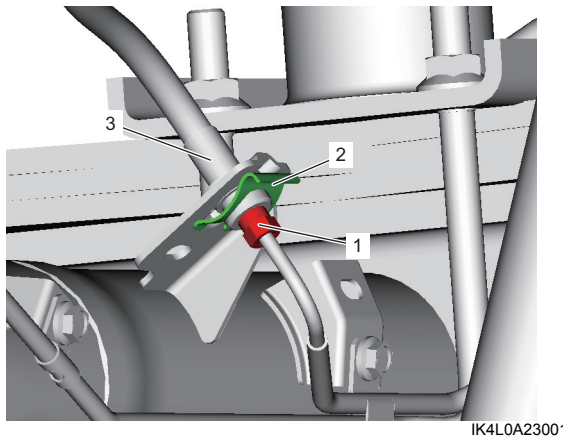

IK4L0A230018-02

4) Tháo các bộ phận sau.
   - Cảm biến tốc độ bánh sau (model có trang bị hệ thống ABS/ESP®): ☞(Trang 4E-42)
   - Guốc phanh sau: ☞(Trang 4C-4)
   - Cáp phanh tay: ☞(Trang 4D-4)
   - Nhíp sau: ☞(Trang 2C-4)
   - Trục các-đăng: ☞(Trang 3D-2)
5) Hạ kích nâng hộp số và tháo vỏ cầu sau cùng với đường ống phanh khỏi xe.

AENK4L0B.book Page 9 Thursday, August 29, 2019 10:31 AM

6) Tháo các chi tiết sau khỏi vỏ cầu sau nếu cần.
   - Đường ống phanh: ☞(Trang 4A-23)
   - Trục cầu sau và ốp sau tang trống phanh sau: ☞(Trang 3A-9)
   - Bộ vi sai sau: ☞(Trang 3B-5)

Lắp

CHÚ Ý

Đai ốc trước nhíp sau, đai ốc bu-lông chữ U và đai ốc dưới bộ giảm xóc sau được phủ lớp chất tạo độ bám. Nếu tái sử dụng những đai ốc này thì chúng có thể bị lỏng. Tuyệt đối không tái sử dụng các đai ốc này.

1) Lắp các chi tiết sau vào vỏ cầu sau, nếu đã tháo.
   - Bộ vi sai sau: ☞(Trang 3B-5)
   - Trục cầu sau và ốp sau tang trống phanh sau: ☞(Trang 3A-9)
   - Đường ống phanh: ☞(Trang 4A-23)
2) Nâng vỏ cầu sau (1) cùng với đường ống phanh (2) bằng kích nâng hộp số.
3) Lắp các bộ phận sau.
   - Trục các-đăng: ☞(Trang 3D-2)
   - Nhíp sau: ☞(Trang 2C-4)
   - Cáp phanh tay: ☞(Trang 4D-4)
   - Guốc phanh sau: ☞(Trang 4C-4)
   - Cảm biến tốc độ bánh sau (model có trang bị hệ thống ABS/ESP®): ☞(Trang 4E-42)
4) Lắp ống mềm dầu phanh (1) và phe gài chữ E (2), sau đó siết chặt đai ốc loe (3) đến lực siết quy định. ☞(Trang 4A-23)

Model có trang bị hệ thống ABS/ESP®

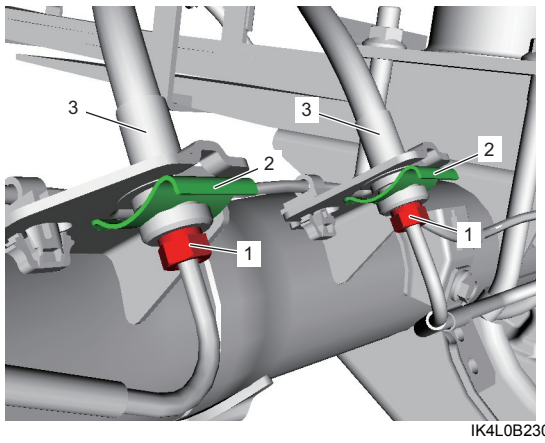

IK4L0B230002-01

Model không trang bị hệ thống ABS/ESP®

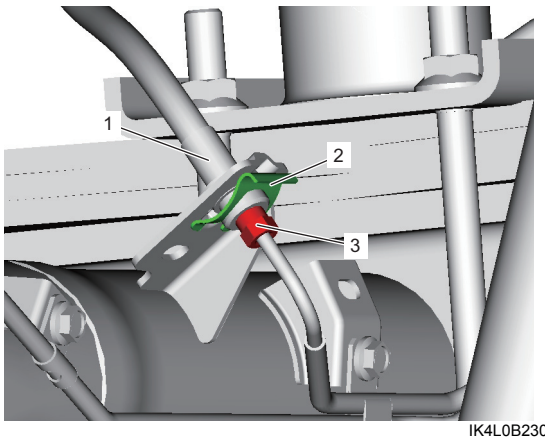

IK4L0B230003-01

5) Xả khí hệ thống phanh. ☞(Trang 4A-8)
6) Chỉnh phanh tay. ☞(Trang 4D-3)
7) Lắp bánh sau và siết chặt đai ốc bánh xe đến lực siết quy định. ☞(Trang 2D-3)
8) Kiểm tra để đảm bảo trống phanh không bị trượt và phanh hoạt động đúng.
9) Kiểm tra các phần đã lắp xem có bị rò rỉ dầu phanh không.
10) Hạ cầu nâng.
11) Xác nhận góc đặt bánh xe sau. ☞(Trang 2C-1)

Kiểm tra vỏ cầu sau

AENK4L0B2306008

Kiểm tra vỏ cầu sau xem có bị nứt, hỏng và biến dạng không.
Nếu phát hiện thấy bất kỳ hư hỏng nào, hãy thay mới. ☞(Trang 2C-8)

Kiểm tra bản siết lực hệ thống treo sau

AENK4L0B2306009

Kiểm tra bu-lông và đai ốc gắn các bộ phận hệ thống treo xem có được siết chặt không. Siết chặt các bộ phận bị lỏng, nếu có, đến lực siết quy định. ☞(Trang 2C-2)