AENK4L0B.book Page 9 Thursday, August 29, 2019 10:31 AM

6) Tháo các chi tiết sau khỏi vỏ cầu sau nếu cần.
   - Đường ống phanh: ☞(Trang 4A-23)
   - Trục cầu sau và ốp sau tang trống phanh sau: ☞(Trang 3A-9)
   - Bộ vi sai sau: ☞(Trang 3B-5)

Lắp

CHÚ Ý

Đai ốc trước nhíp sau, đai ốc bu-lông chữ U và đai ốc dưới bộ giảm xóc sau được phủ lớp chất tạo độ bám. Nếu tái sử dụng những đai ốc này thì chúng có thể bị lỏng. Tuyệt đối không tái sử dụng các đai ốc này.

1) Lắp các chi tiết sau vào vỏ cầu sau, nếu đã tháo.
   - Bộ vi sai sau: ☞(Trang 3B-5)
   - Trục cầu sau và ốp sau tang trống phanh sau: ☞(Trang 3A-9)
   - Đường ống phanh: ☞(Trang 4A-23)
2) Nâng vỏ cầu sau (1) cùng với đường ống phanh (2) bằng kích nâng hộp số.
3) Lắp các bộ phận sau.
   - Trục các-đăng: ☞(Trang 3D-2)
   - Nhíp sau: ☞(Trang 2C-4)
   - Cáp phanh tay: ☞(Trang 4D-4)
   - Guốc phanh sau: ☞(Trang 4C-4)
   - Cảm biến tốc độ bánh sau (model có trang bị hệ thống ABS/ESP®): ☞(Trang 4E-42)
4) Lắp ống mềm dầu phanh (1) và phe gài chữ E (2), sau đó siết chặt đai ốc loe (3) đến lực siết quy định. ☞(Trang 4A-23)

Model có trang bị hệ thống ABS/ESP®

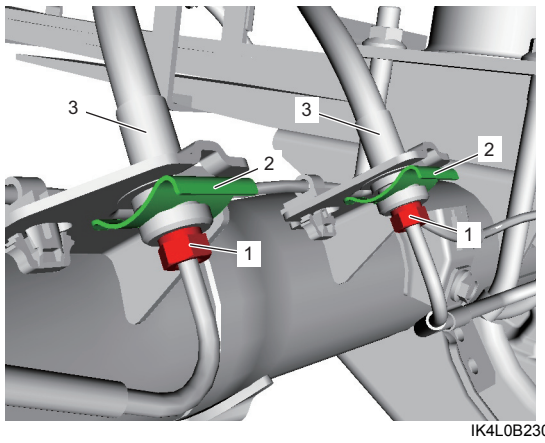

IK4L0B230002-01

Model không trang bị hệ thống ABS/ESP®

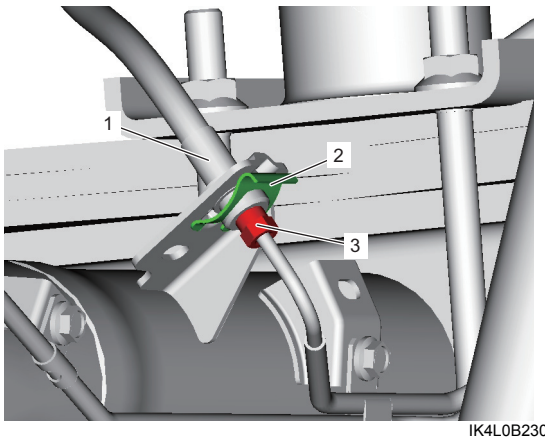

IK4L0B230003-01

5) Xả khí hệ thống phanh. ☞(Trang 4A-8)
6) Chỉnh phanh tay. ☞(Trang 4D-3)
7) Lắp bánh sau và siết chặt đai ốc bánh xe đến lực siết quy định. ☞(Trang 2D-3)
8) Kiểm tra để đảm bảo trống phanh không bị trượt và phanh hoạt động đúng.
9) Kiểm tra các phần đã lắp xem có bị rò rỉ dầu phanh không.
10) Hạ cầu nâng.
11) Xác nhận góc đặt bánh xe sau. ☞(Trang 2C-1)

Kiểm tra vỏ cầu sau

AENK4L0B2306008

Kiểm tra vỏ cầu sau xem có bị nứt, hỏng và biến dạng không.
Nếu phát hiện thấy bất kỳ hư hỏng nào, hãy thay mới. ☞(Trang 2C-8)

Kiểm tra bản siết lực hệ thống treo sau

AENK4L0B2306009

Kiểm tra bu-lông và đai ốc gắn các bộ phận hệ thống treo xem có được siết chặt không. Siết chặt các bộ phận bị lỏng, nếu có, đến lực siết quy định. ☞(Trang 2C-2)

AENK4L0B.book Page 10 Thursday, August 29, 2019 10:31 AM

Thông số kỹ thuật

Thông số lực siết

AENK4L0B2307001

Bộ phận siết	Lực siết			Lưu ý
	N·m	kgf-m	lbf-ft	
Đai ốc trên bộ giảm xóc sau	75	7,6	55,5	☞(Trang 2C-4)
Đai ốc dưới bộ giảm xóc sau	55	5,6	40,5	☞(Trang 2C-4)
Đai ốc bu-lông chữ U	80	8,2	59,0	☞(Trang 2C-6)
Đai ốc dưới cùm nhíp	50	5,1	37,0	☞(Trang 2C-6)
Đai ốc trên cùm nhíp	50	5,1	37,0	☞(Trang 2C-6)
Đai ốc trước nhíp sau	120	12,2	88,5	☞(Trang 2C-7)

Tham khảo:
Để biết thông tin về lực siết của các bản siết lực không được trình bày trong trang này, tham khảo:
“Các bộ phận của hệ thống treo sau” (Trang 2C-2)
“Thông tin về bản siết lực” trong Phần 0A (Trang 0A-5)

Dụng cụ và thiết bị chuyên dụng

Dụng cụ chuyên dụng

AENK4L0B2308001

09913-70123 Dụng cụ lắp bạc đạn ☞(Trang 2C-7) / ☞(Trang 2C-7) 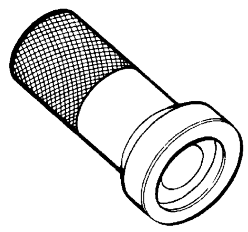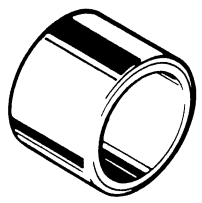	09944-78210 Dụng cụ hỗ trợ lắp bạc đạn ☞(Trang 2C-7) / ☞(Trang 2C-7)