AENK4L0B.book Page 2 Thursday, August 29, 2019 10:31 AM

Áp suất lốp phù hợp và thói quen lái xe đúng cách có ảnh hưởng quan trọng đến tuổi thọ của lốp. Cua gấp, tăng tốc quá nhanh và phanh gấp không cần thiết làm tăng độ mòn của lốp.

Mô tả lốp xe thay thế

AENK4L0B2401002

Tham khảo “Thông tin lốp xe”. Lốp xe thay thế phải có cùng kích thước, phạm vi tải và cấu tạo như lốp được lắp ban đầu trên xe. Sử dụng bất kỳ bánh xe có kích thước hay loại bánh xe khác có thể ảnh hưởng đến việc lái xe, xử lý, hiệu chuẩn đồng hồ tốc độ / đồng hồ số km, khoảng sáng gầm xe và khoảng cách từ lốp xe hoặc xích lốp đi tuyết đến thân và khung xe.
Chúng tôi đề nghị bạn nên lắp cả hai lốp xe mới trên cùng một cầu. Trong trường hợp chỉ có thể thay thế một lốp, lốp đó cần được ghép cặp với lốp có tình trạng gai lốp tốt nhất để cân bằng ma sát lốp-mặt đường trong khi phanh.
Áp suất lốp có thể dùng đơn vị kilo-pascal (kPa) đồng thời cũng có thể dùng đơn vị kgf/cm^2 và psi trên Thông tin lốp xe. Đồng hồ đo áp suất lốp có sẵn trong bộ dụng cụ. Bảng dưới đây trình bày cách chuyển đổi đơn vị cho các loại áp suất lốp thông thường.

	kPa	kgf/cm^2	psi
Chuyển đổi: 1 psi = 6,895 kPa 1 kgf/cm^2 = 98,066 kPa	160	1,6	23
	180	1,8	26
	200	2,0	29
	220	2,2	32
	240	2,4	35
	260	2,6	38
	280	2,8	41
	300	3,0	44
	320	3,2	47
	340	3,4	50

Mô tả bánh xe

AENK4L0B2401003

Bảo dưỡng bánh xe

Bánh xe phải được thay thế nếu gặp bất kỳ tình trạng nào sau đây: cong, lõm, có độ đảo ngang hoặc hướng tâm quá mức, rò rỉ khí qua mối hàn, lỗ bu-lông kéo dài, đai ốc không chặt, rỉ sắt nhiều. Độ đảo bánh xe lớn sẽ gây ra các rung lắc khó chịu.

Thông số kỹ thuật bánh xe
: 13×5J inset 50 (bánh xe có vành bằng thép)

Mô tả bánh xe thay thế

AENK4L0B2401004

Bánh xe thay thế phải tương đương với các bánh xe được lắp ban đầu về khả năng chịu tải, đường kính, chiều rộng vành, khoảng cách từ đường chính giữa mâm tới bề mặt tiếp xúc của mâm với trục bánh xe, và cấu hình lắp.
Việc sử dụng loại bánh xe không đúng hoặc kích thước không chuẩn có thể ảnh hưởng đến tuổi thọ của bánh xe và bạc đạn, hiệu suất làm mát phanh, hiệu chuẩn đồng hồ tốc độ / đồng hồ số km, khoảng sáng gầm xe và khoảng cách đến thân và khung xe.

Mô tả thông tin lốp xe

AENK4L0B2401005

“Thông tin lốp xe” được đặt ở trục khóa cửa phía tài xế và cần tham khảo để biết thông tin về lốp xe. Tờ thông tin liệt kê tải tối đa, kích thước lốp và áp suất lốp nguội.

Nhận biết xe có TPMS

AENK4L0B2401006

Để biết xe có TPMS không, hãy kiểm tra hình dạng van lốp xe lắp trong bánh xe.

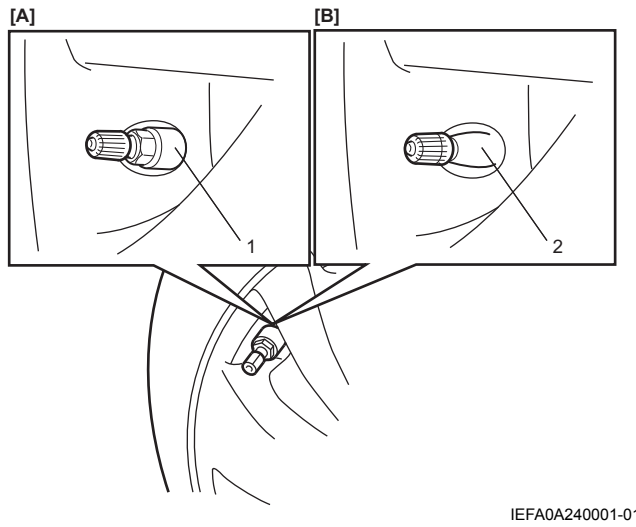

IEFA0A240001-01

[A]: Xe có TPMS	1. Van lốp xe (kim loại, màu bạc)
[B]: Xe không có TPMS	2. Van lốp xe (cao su, màu đen)

AENK4L0B.book Page 3 Thursday, August 29, 2019 10:31 AM

Hướng dẫn sửa chữa

Tháo và lắp bánh xe (có lốp)

AENK4L0B2406001

Tháo

1) Nới lỏng đai ốc bánh xe khoảng 180° (nửa vòng xoay).

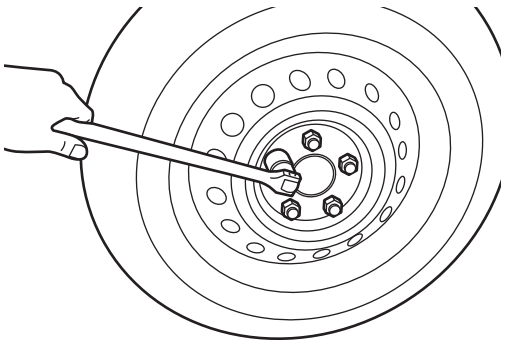

IAW101240004-01

2) Nâng xe lên.
3) Tháo bánh xe có lốp.

Lắp

Thực hiện ngược lại quy trình tháo, lưu ý những điểm sau.

- Kiểm tra tình trạng ăn mòn/vật lạ trên các bề mặt ăn khớp của bánh xe và đĩa phanh/tang trống phanh và loại bỏ chúng nếu có.
- Kiểm tra xem chân các bệ đỡ của lỗ bánh xe và trên mặt côn đai ốc có bị nhám, xước hoặc bị mòn rãnh không, nếu phát hiện bất kỳ hiện tượng bất thường nào, tiến hành sửa chữa hoặc thay đai ốc và/hoặc bánh xe.
- Kiểm tra để đảm bảo đã loại bỏ tất cả vật lạ, gỉ sét, dầu mỡ khỏi phần ren của bu-lông và đai ốc moay-ơ.
- Lắp từng đai ốc bánh xe bằng tay và nếu không thể vặn cho đến khi đai ốc tiếp xúc với bệ đỡ của lỗ bánh xe hoặc phát hiện tình trạng bất thường, thay đai ốc bánh xe và/hoặc bu-lông moay-ơ.
- Siết chặt các đai ốc bánh xe đến lực siết quy định theo trình tự như được minh họa trong hình

Thứ tự siết
“1” – “2” – “3” – “4” – “5”

Lực siết
Đai ốc bánh xe* (a): 90 N·m (9,2 kgf-m, 66,5 lbf-ft)

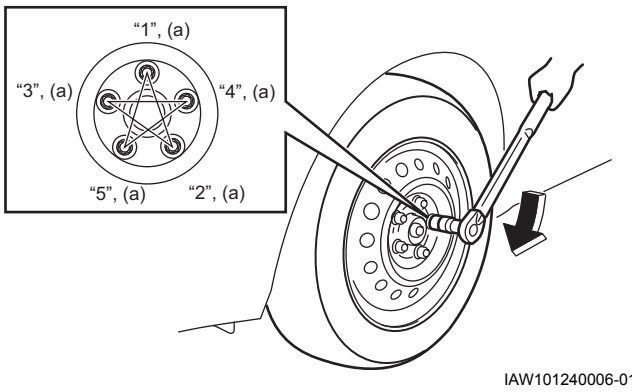

IAW101240006-01

Kiểm tra lốp

AENK4L0B2406002

Mòn không đều và/hoặc mòn sớm

Mòn không đều và/hoặc mòn sớm xảy ra do áp suất lốp xe không đúng, không thực hiện việc đảo lốp, lái xe không ổn định, góc đặt bánh xe không phù hợp. Nếu nhận thấy một trong các tình trạng sau, cần đảo lốp.

- Lốp xe phía trước mòn khác với lốp xe phía sau.
- Mòn không đều giữa cả hai bên gai lốp của cùng một lốp xe.
- Cả hai lốp xe trước mòn không đều.
- Cả hai lốp xe sau mòn không đều.
- Nhận thấy mòn bất thường như lõm xuống thành từng chỗ và những phần nhẵn thín.

Phải kiểm tra góc đặt bánh xe nếu phát hiện một trong các tình trạng sau.

- Lốp trước mòn không đều.
- Mòn không đều giữa hai bên gai lốp của cùng một lốp xe trước.
- Gai lốp của lốp xe trước mòn hơn về một phía của sườn hoặc khối gai lốp.