AENK4L0B.book Page 3 Thursday, August 29, 2019 10:31 AM

Hướng dẫn sửa chữa

Tháo và lắp bánh xe (có lốp)

AENK4L0B2406001

Tháo

1) Nới lỏng đai ốc bánh xe khoảng 180° (nửa vòng xoay).

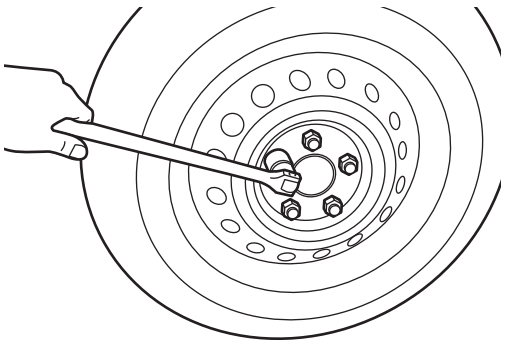

IAW101240004-01

2) Nâng xe lên.
3) Tháo bánh xe có lốp.

Lắp

Thực hiện ngược lại quy trình tháo, lưu ý những điểm sau.

- Kiểm tra tình trạng ăn mòn/vật lạ trên các bề mặt ăn khớp của bánh xe và đĩa phanh/tang trống phanh và loại bỏ chúng nếu có.
- Kiểm tra xem chân các bệ đỡ của lỗ bánh xe và trên mặt côn đai ốc có bị nhám, xước hoặc bị mòn rãnh không, nếu phát hiện bất kỳ hiện tượng bất thường nào, tiến hành sửa chữa hoặc thay đai ốc và/hoặc bánh xe.
- Kiểm tra để đảm bảo đã loại bỏ tất cả vật lạ, gỉ sét, dầu mỡ khỏi phần ren của bu-lông và đai ốc moay-ơ.
- Lắp từng đai ốc bánh xe bằng tay và nếu không thể vặn cho đến khi đai ốc tiếp xúc với bệ đỡ của lỗ bánh xe hoặc phát hiện tình trạng bất thường, thay đai ốc bánh xe và/hoặc bu-lông moay-ơ.
- Siết chặt các đai ốc bánh xe đến lực siết quy định theo trình tự như được minh họa trong hình

Thứ tự siết
“1” – “2” – “3” – “4” – “5”

Lực siết
Đai ốc bánh xe* (a): 90 N·m (9,2 kgf-m, 66,5 lbf-ft)

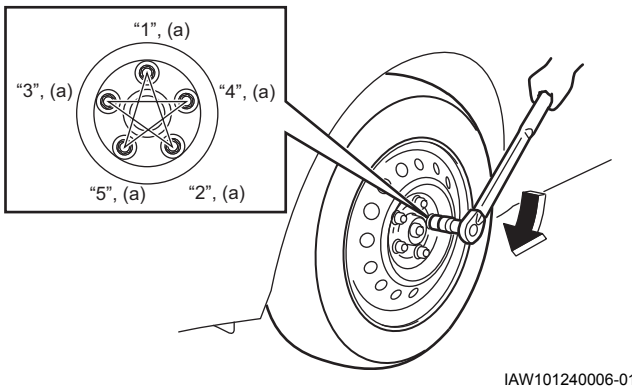

IAW101240006-01

Kiểm tra lốp

AENK4L0B2406002

Mòn không đều và/hoặc mòn sớm

Mòn không đều và/hoặc mòn sớm xảy ra do áp suất lốp xe không đúng, không thực hiện việc đảo lốp, lái xe không ổn định, góc đặt bánh xe không phù hợp. Nếu nhận thấy một trong các tình trạng sau, cần đảo lốp.

- Lốp xe phía trước mòn khác với lốp xe phía sau.
- Mòn không đều giữa cả hai bên gai lốp của cùng một lốp xe.
- Cả hai lốp xe trước mòn không đều.
- Cả hai lốp xe sau mòn không đều.
- Nhận thấy mòn bất thường như lõm xuống thành từng chỗ và những phần nhẵn thín.

Phải kiểm tra góc đặt bánh xe nếu phát hiện một trong các tình trạng sau.

- Lốp trước mòn không đều.
- Mòn không đều giữa hai bên gai lốp của cùng một lốp xe trước.
- Gai lốp của lốp xe trước mòn hơn về một phía của sườn hoặc khối gai lốp.

AENK4L0B.book Page 4 Thursday, August 29, 2019 10:31 AM

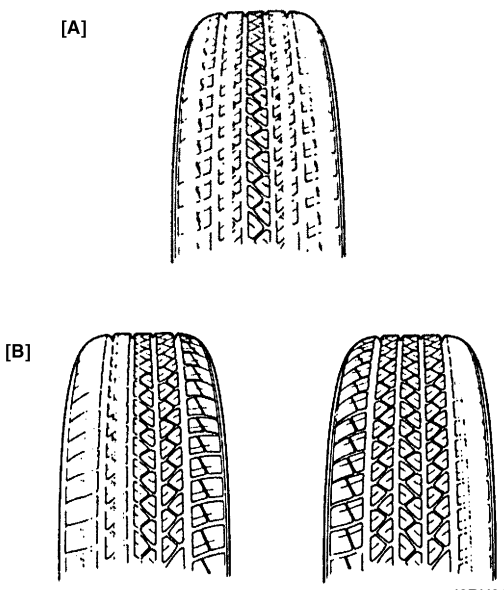

I3RH0A240002-01

[A]:	Cua gấp, lốp chưa đủ căng hoặc không quay
[B]:	Góc đặt bánh xe không đúng, sử dụng lốp xe khác loại hay tăng tốc chậm chạp

Dấu báo mòn

Lốp xe được lắp ban đầu có sẵn các dấu báo mòn (1). Các dấu báo mòn là các dải có chiều rộng 7 mm (0,27 in) khi chiều sâu của gai lốp là 1,6 mm (0,063 in). Nếu một bánh xe có các dấu báo (1) hiện ra trên 3 hoặc nhiều gai lốp tại 6 vị trí, nên tiến hành thay lốp.

Mòn lốp

Giới hạn: 1,6 mm (0,063 in)

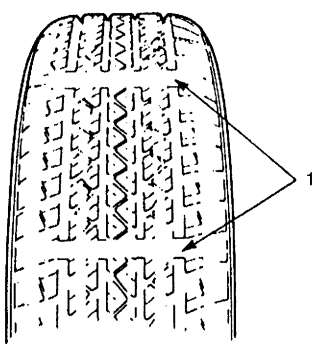

I2RH01240005-01

Kiểm tra bánh xe

AENK4L0B2406003

Kiểm tra bằng mắt thường

Kiểm tra bánh xe xem có vết rạn nứt, cong, lõm, biến dạng lỗ đai ốc bánh xe hay các hư hỏng khác không. Thay bánh xe có (các) lỗi trên.

Kiểm tra độ đảo bánh xe

1) Lắp bánh xe (có hoặc không có lốp) trên thiết bị cân bằng bánh xe hoặc thiết bị tương đương khác.
2) Cài đặt đồng hồ so kế để cho pít-tông của đồng hồ tạo với bánh xe các góc “a” và “b” như được minh họa trong hình.
3) Quay bánh xe từ từ và ghi lại chỉ số tối đa trên đồng hồ so kế cho mỗi góc “a” (đảo ngang) và góc “b” (đảo hướng tâm).
4) Thay bánh xe nếu một hoặc hai chỉ số trên đồng hồ so kế vượt quá các giới hạn sau đây.

Giới hạn độ đảo ngang của bánh xe

“a”: 0,9 mm (0,035 in.)

Giới hạn độ đảo hướng tâm của bánh xe

“b”: 0,7 mm (0,027 in.)

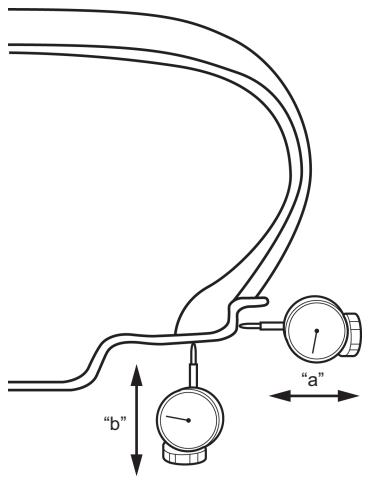

IAW101240001-02

Lắp và tháo lốp và/hoặc cảm biến áp suất lốp (nếu có)

AENK4L0B2406006

⚠ CẢNH BÁO

Không thực hiện đúng các phòng ngừa khi bơm lốp có thể dẫn đến thương tích cá nhân nghiêm trọng.

- **Không đứng trên lốp đang được bơm. Tanh lốp có thể bị vỡ khi nó vượt qua chỗ lồi lõm an toàn của vành bánh xe, có thể gây thương tích cá nhân.**
- **Không bơm lốp đến áp suất vượt quá giá trị quy định. Bơm quá căng có thể làm vỡ tanh lốp, gây thương tích.**