AENK4L0B.book Page 4 Thursday, August 29, 2019 10:31 AM

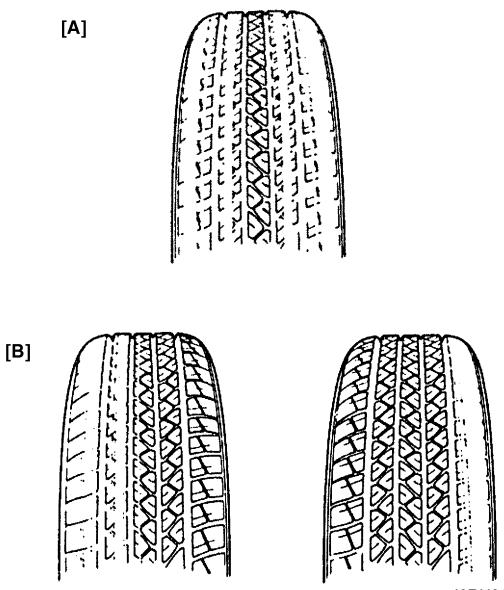

I3RH0A240002-01

[A]:	Cua gấp, lốp chưa đủ căng hoặc không quay
[B]:	Góc đặt bánh xe không đúng, sử dụng lốp xe khác loại hay tăng tốc chậm chạp

Dấu báo mòn

Lốp xe được lắp ban đầu có sẵn các dấu báo mòn (1). Các dấu báo mòn là các dải có chiều rộng 7 mm (0,27 in) khi chiều sâu của gai lốp là 1,6 mm (0,063 in). Nếu một bánh xe có các dấu báo (1) hiện ra trên 3 hoặc nhiều gai lốp tại 6 vị trí, nên tiến hành thay lốp.

Mòn lốp

Giới hạn: 1,6 mm (0,063 in)

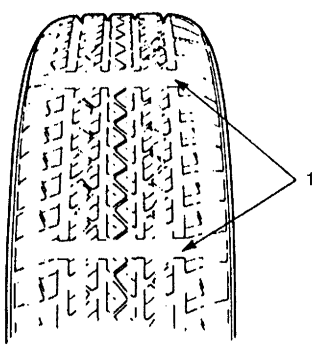

I2RH01240005-01

Kiểm tra bánh xe

AENK4L0B2406003

Kiểm tra bằng mắt thường

Kiểm tra bánh xe xem có vết rạn nứt, cong, lõm, biến dạng lỗ đai ốc bánh xe hay các hư hỏng khác không. Thay bánh xe có (các) lỗi trên.

Kiểm tra độ đảo bánh xe

1) Lắp bánh xe (có hoặc không có lốp) trên thiết bị cân bằng bánh xe hoặc thiết bị tương đương khác.
2) Cài đặt đồng hồ so kế để cho pít-tông của đồng hồ tạo với bánh xe các góc “a” và “b” như được minh họa trong hình.
3) Quay bánh xe từ từ và ghi lại chỉ số tối đa trên đồng hồ so kế cho mỗi góc “a” (đảo ngang) và góc “b” (đảo hướng tâm).
4) Thay bánh xe nếu một hoặc hai chỉ số trên đồng hồ so kế vượt quá các giới hạn sau đây.

Giới hạn độ đảo ngang của bánh xe

“a”: 0,9 mm (0,035 in.)

Giới hạn độ đảo hướng tâm của bánh xe

“b”: 0,7 mm (0,027 in.)

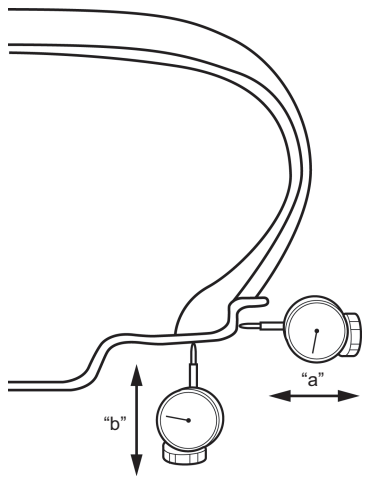

IAW101240001-02

Lắp và tháo lốp và/hoặc cảm biến áp suất lốp (nếu có)

AENK4L0B2406006

⚠ CẢNH BÁO

Không thực hiện đúng các phòng ngừa khi bơm lốp có thể dẫn đến thương tích cá nhân nghiêm trọng.

- **Không đứng trên lốp đang được bơm. Tanh lốp có thể bị vỡ khi nó vượt qua chỗ lồi lõm an toàn của vành bánh xe, có thể gây thương tích cá nhân.**
- **Không bơm lốp đến áp suất vượt quá giá trị quy định. Bơm quá căng có thể làm vỡ tanh lốp, gây thương tích.**

AENK4L0B.book Page 5 Thursday, August 29, 2019 10:31 AM

CHÚ Ý

- **Việc thay lốp bằng cách chỉ sử dụng công cụ tay hoặc lốp sắt có thể làm hỏng tanh lốp và/hoặc vành bánh xe. Không hoàn thành việc thay lốp bằng cách sử dụng các công cụ này.**
- **Việc không sử dụng đúng quy trình khi lắp và tháo lốp có thể dẫn đến lắp không đúng cách hoặc làm hỏng lốp và/hoặc cảm biến áp suất lốp.**
  - **Làm sạch bề mặt đặt tanh lốp trên vành bánh xe bằng bàn chải dây hoặc len thép thô để loại bỏ chất bôi trơn, cao su cũ và rỉ sét mỏng.**
  - **Trước khi lắp hoặc tháo lốp, bôi trơn tanh lốp bằng chất bôi trơn lốp được quy định.**
  - **Sau khi lắp lốp, trước tiên bơm lốp đến giá trị quy định sao cho tanh lốp hoàn toàn được lắp vào. Sau đó điều chỉnh áp suất đến giá trị đúng quy định trong "Thông tin lốp xe". Nếu tanh lốp không được lắp vào hoàn toàn ở áp suất quy định thì xì lốp, bôi trơn lại tanh lốp và sau đó bơm lại lốp.**
- **Đối với xe trang bị TPMS, thực hiện theo hướng dẫn sau để cảm biến áp suất lốp không bị hỏng:**
  - **Trước khi tháo tanh lốp khỏi vành bánh xe, đặt cảm biến áp suất lốp vào bên trong lốp.**
  - **Kiểm tra để đảm bảo kích cỡ lốp thay thế theo quy định trong "Thông tin lốp xe". Nếu lắp lốp có kích thước sai thì cảm biến áp suất lốp có thể bị hỏng do chạm vào tanh lốp.**
  - **Sử dụng cảm biến áp suất lốp cẩn thận để không ảnh hưởng đến chúng.**
  - **Bất cứ khi nào thay lốp hoặc bánh xe, hãy thay mới cụm chi tiết TPMS (1). Việc tái sử dụng cụm chi tiết TPMS có thể gây rò rỉ khí.**

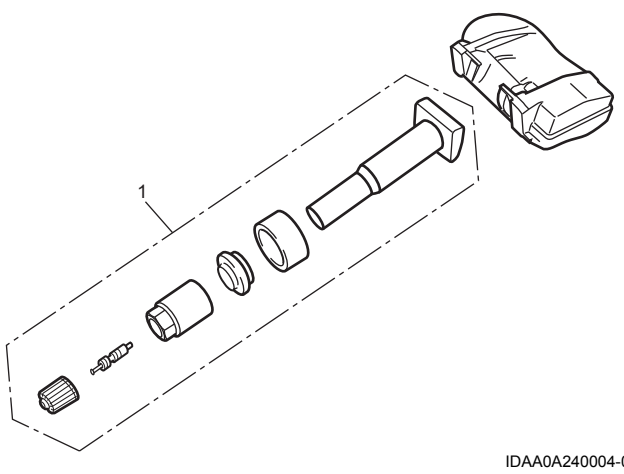

IDAA0A240004-02

LƯU Ý

Sau khi thay cảm biến áp suất lốp của xe có TPMS, đăng ký mã ID của cảm biến áp suất lốp vào cụm điều khiển hệ thống TPMS. Nếu không đăng ký, cụm điều khiển hệ thống TPMS có thể khiến đèn cảnh báo áp suất lốp thấp sáng khi công tắc máy ở vị trí "ON".

Đối với bánh xe có cảm biến áp suất lốp

1) Nâng xe lên và tháo bánh xe.
2) Xả khí khỏi lốp bằng cách tháo lõi van (1).
3) Đặt cảm biến áp suất lốp (2) vào lốp bằng cách tháo đai ốc gá cảm biến áp suất lốp (3) khỏi bánh xe.

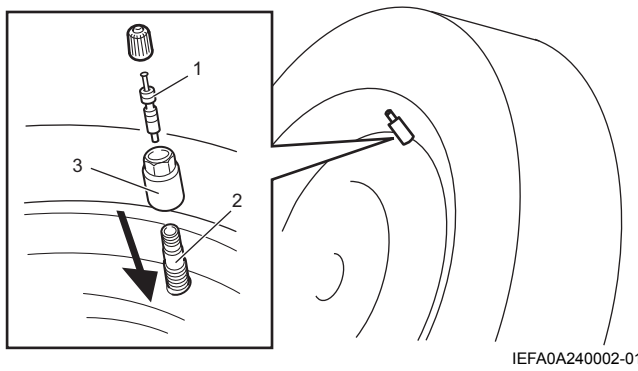

IEFA0A240002-01

4) Tháo lốp xe bằng máy thay lốp. Làm theo những chỉ dẫn của nhà sản xuất thiết bị.
5) Lấy cảm biến áp suất lốp từ lốp.
6) Kiểm tra chức năng của cảm biến áp suất lốp (1) bằng dụng cụ được khuyến nghị (2). Làm theo những chỉ dẫn của nhà sản xuất thiết bị.

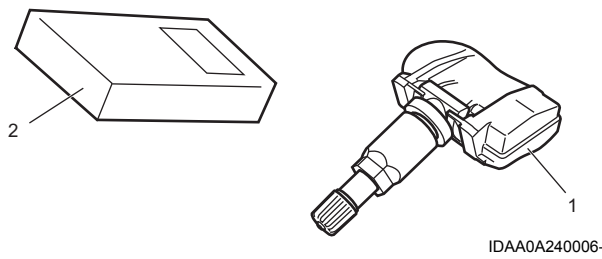

IDAA0A240006-01

7) Thay mới vòng đệm kín (1) của cảm biến áp suất lốp.
8) Lắp cảm biến áp suất lốp (2) vào bánh xe và sau đó siết chặt đai ốc gá cảm biến áp suất lốp (3) đến lực siết quy định.

   Lực siết
   Đai ốc gá cảm biến áp suất lốp (a):
   8,5 N·m (0,87 kgf-m, 6,5 lbf-ft)

AENK4L0B.book Page 6 Thursday, August 29, 2019 10:31 AM

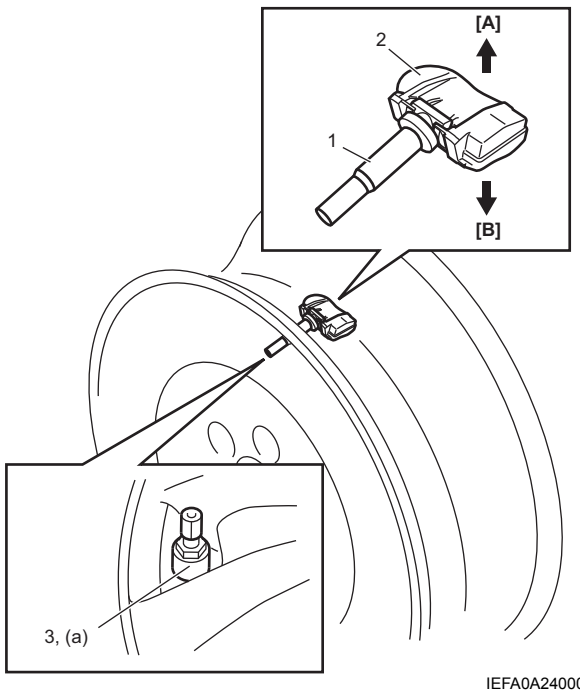

IEFA0A240003-01

9) Lắp lốp xe bằng máy thay lốp. Làm theo những chỉ dẫn của nhà sản xuất thiết bị.
   Để xem thông tin về kết hợp lốp xe và bánh xe, tham khảo mô tả bánh xe. ☞(Trang 2D-2)
10) Lắp lõi van và bơm lốp đến áp suất thích hợp.
11) Kiểm tra bộ phận lắp của van lốp xe xem có bị rò rỉ khí không bằng nước xà phòng.
12) Đăng ký mã ID của cảm biến áp suất lốp vào cụm điều khiển hệ thống TPMS, tham khảo “Quy trình đăng ký mã ID cảm biến áp suất lốp” trong Phần 10D (Trang 10D-31).
13) Lái xe ở tốc độ trên 40 km/h (25 dặm/h) trong 2 phút và kiểm tra để đảm bảo lốp và bánh xe bình thường.

Đối với bánh xe không có cảm biến áp suất lốp

1) Nâng xe lên và tháo bánh xe.
2) Xả khí khỏi lốp bằng cách tháo lõi van.
3) Tháo lốp xe bằng máy thay lốp. Làm theo những chỉ dẫn của nhà sản xuất thiết bị.
4) Lắp lốp xe bằng máy thay lốp. Làm theo những chỉ dẫn của nhà sản xuất thiết bị.
   Để xem thông tin về kết hợp lốp xe và bánh xe, tham khảo mô tả bánh xe. ☞(Trang 2D-2)
5) Lắp lõi van và bơm lốp đến áp suất thích hợp.
6) Kiểm tra bộ phận lắp của van lốp xe xem có bị rò rỉ khí không bằng nước xà phòng.
7) Lái xe ở tốc độ trên 40 km/h (25 dặm/h) trong 2 phút và kiểm tra để đảm bảo lốp và bánh xe bình thường.

Đảo lốp

AENK4L0B2406004

Để cân bằng độ mòn lốp, đảo lốp xe định kỳ như được minh họa trong hình.

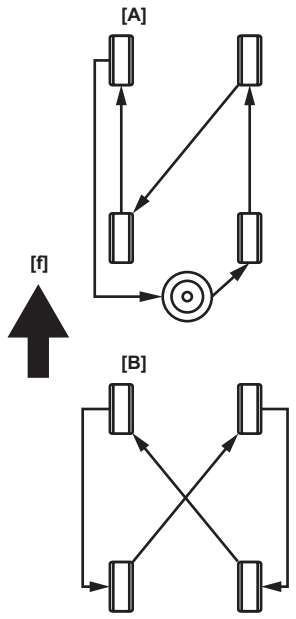

IK4L0A240001-02

[f]:	Phía trước xe
[A]:	Đảo 5 lốp
[B]:	Đảo 4 lốp

Sửa chữa lốp

AENK4L0B2406005

Để sửa chữa lốp, hiện có nhiều loại vật liệu và phương pháp sửa chữa khác nhau trên thị trường. Thực hiện theo các hướng dẫn của nhà sản xuất khi sửa chữa lốp.