AENK4L0B.book Page 6 Thursday, August 29, 2019 10:31 AM

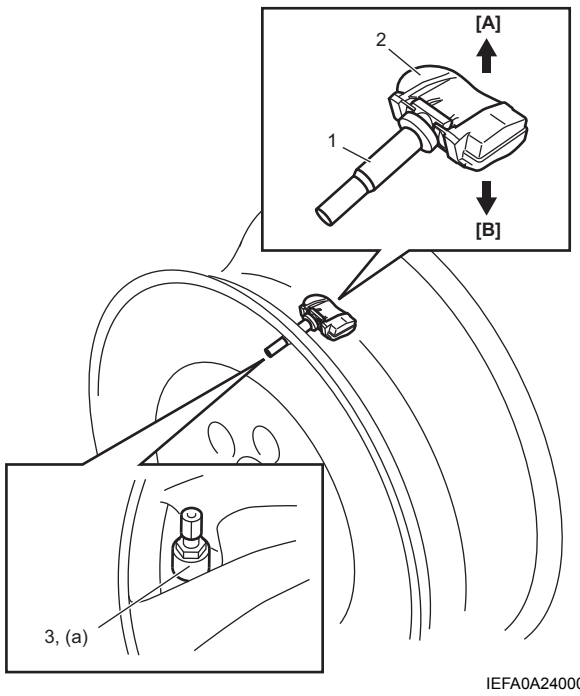

IEFA0A240003-01

9) Lắp lốp xe bằng máy thay lốp. Làm theo những chỉ dẫn của nhà sản xuất thiết bị.
   Để xem thông tin về kết hợp lốp xe và bánh xe, tham khảo mô tả bánh xe. ☞(Trang 2D-2)
10) Lắp lõi van và bơm lốp đến áp suất thích hợp.
11) Kiểm tra bộ phận lắp của van lốp xe xem có bị rò rỉ khí không bằng nước xà phòng.
12) Đăng ký mã ID của cảm biến áp suất lốp vào cụm điều khiển hệ thống TPMS, tham khảo “Quy trình đăng ký mã ID cảm biến áp suất lốp” trong Phần 10D (Trang 10D-31).
13) Lái xe ở tốc độ trên 40 km/h (25 dặm/h) trong 2 phút và kiểm tra để đảm bảo lốp và bánh xe bình thường.

Đối với bánh xe không có cảm biến áp suất lốp

1) Nâng xe lên và tháo bánh xe.
2) Xả khí khỏi lốp bằng cách tháo lõi van.
3) Tháo lốp xe bằng máy thay lốp. Làm theo những chỉ dẫn của nhà sản xuất thiết bị.
4) Lắp lốp xe bằng máy thay lốp. Làm theo những chỉ dẫn của nhà sản xuất thiết bị.
   Để xem thông tin về kết hợp lốp xe và bánh xe, tham khảo mô tả bánh xe. ☞(Trang 2D-2)
5) Lắp lõi van và bơm lốp đến áp suất thích hợp.
6) Kiểm tra bộ phận lắp của van lốp xe xem có bị rò rỉ khí không bằng nước xà phòng.
7) Lái xe ở tốc độ trên 40 km/h (25 dặm/h) trong 2 phút và kiểm tra để đảm bảo lốp và bánh xe bình thường.

Đảo lốp

AENK4L0B2406004

Để cân bằng độ mòn lốp, đảo lốp xe định kỳ như được minh họa trong hình.

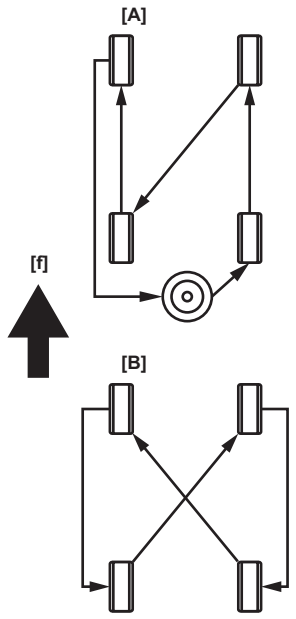

IK4L0A240001-02

[f]:	Phía trước xe
[A]:	Đảo 5 lốp
[B]:	Đảo 4 lốp

Sửa chữa lốp

AENK4L0B2406005

Để sửa chữa lốp, hiện có nhiều loại vật liệu và phương pháp sửa chữa khác nhau trên thị trường. Thực hiện theo các hướng dẫn của nhà sản xuất khi sửa chữa lốp.