AENK4L0B.book Page 1 Thursday, August 29, 2019 10:31 AM

Phòng ngừa

Phòng ngừa

Phòng ngừa đối với đường truyền động/cầu xe

AENK4L0B3000001

Phòng ngừa chung
Tham khảo “Biện pháp phòng ngừa chung” trong Phần 00 (Trang 00-1).

Phòng ngừa khi bảo dưỡng và sửa chữa mạch điện
Tham khảo “Phòng ngừa khi bảo dưỡng và sửa chữa mạch điện” trong Phần 00 (Trang 00-3).

Lưu ý về bản siết lực
Tham khảo “Lưu ý về bản siết lực” trong Phần 00 (Trang 00-5).

Cảnh báo đối với túi khí
Tham khảo “Cảnh báo đối với túi khí” trong Phần 00 (Trang 00-7).

Lưu ý về hệ thống treo
Tham khảo “Lưu ý về hệ thống treo” trong Phần 00 (Trang 00-5).

Lưu ý khi tháo bánh xe (có lốp)
Tham khảo “Lưu ý khi tháo bánh xe (có lốp)” trong Phần 00 (Trang 00-6).

Cảnh báo đối với bánh xe và lốp
Tham khảo “Cảnh báo đối với bánh xe và lốp” trong Phần 00 (Trang 00-6).

Cảnh báo đối với phanh
Tham khảo “Cảnh báo đối với phanh” trong Phần 00 (Trang 00-6).

Lưu ý khi lắp lại bộ dây điện
Tuân thủ “Lưu ý khi lắp lại bộ dây điện” trong Phần 9A (Trang 9A-105) khi lắp đặt bộ dây điện.
Nếu không, sự cố điện có thể xảy ra.

AENK4L0B.book Page 1 Thursday, August 29, 2019 10:31 AM

Trục dẫn động/Cầu xe

Trước

Hướng dẫn sửa chữa

Các bộ phận của moay-ơ bánh trước và cam lái

AENK4L0B3116001

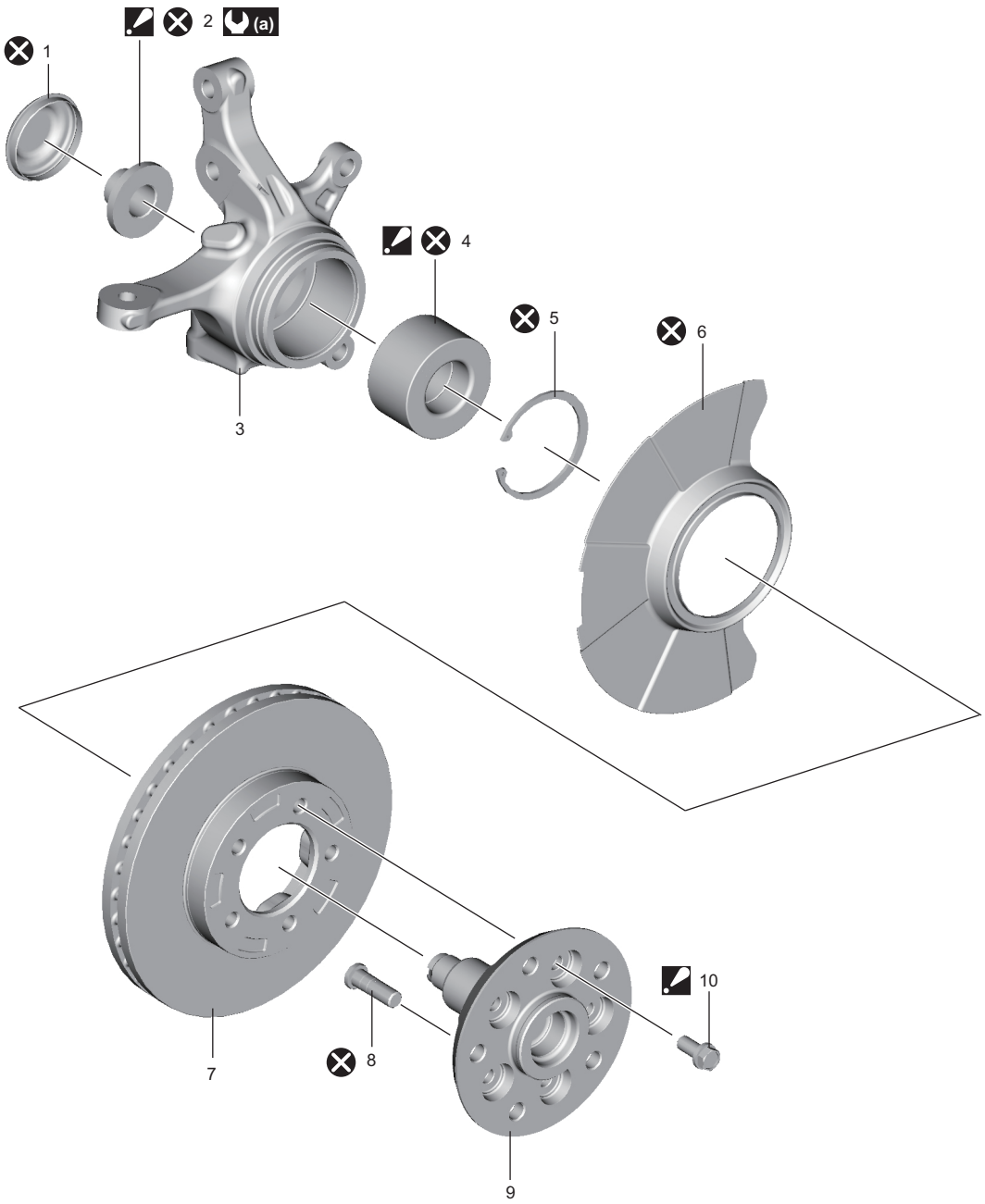

IK4L0B311001-01