AENK4L0B.book Page 11 Thursday, August 29, 2019 10:31 AM

Tháo rời và lắp lại cụm trục cầu sau

AENK4L0B3126003

Tháo rời

CHÚ Ý

Nếu bề mặt của trục cầu sau khu vực lắp vòng chặn bạc đạn bánh xe sau (với vòng cảm biến tốc độ bánh xe) bị hư hỏng, vòng chặn bạc đạn bánh xe sau (với vòng cảm biến tốc độ bánh xe) có thể không được lắp lại chính xác và do đó cần phải tháo ra.
Khi tháo rời vòng chặn bạc đạn bánh xe sau (với vòng cảm biến tốc độ bánh xe), không được làm hỏng bề mặt của trục cầu sau khu vực lắp vòng chặn bạc đạn bánh xe sau (với vòng cảm biến tốc độ bánh xe).
Thay mới trục cầu sau nếu bị hỏng.

1) Mài phần “a” của vòng chặn bạc đạn bánh xe sau (với vòng cảm biến tốc độ bánh xe) (2) như được minh họa trong hình bằng máy mài (1).

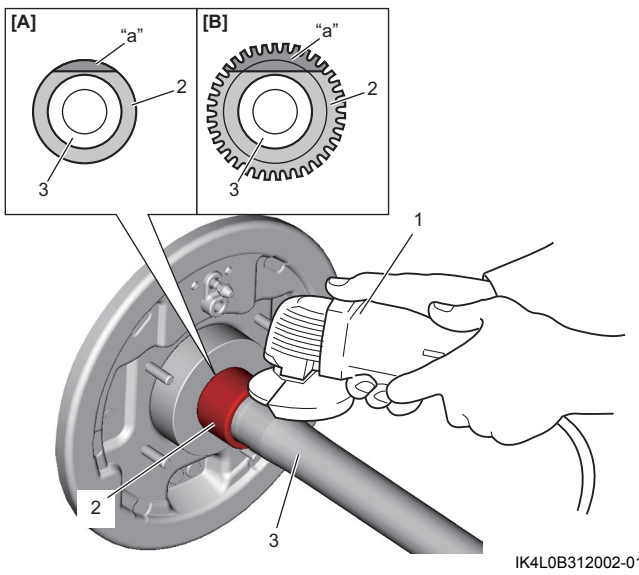

IK4L0B312002-01

[A]:	Model không trang bị hệ thống ABS và model không trang bị hệ thống ESP®
[B]:	Model có trang bị hệ thống ABS và model có trang bị hệ thống ESP®
3.	Trục cầu sau

2) Dùng đục (1) để đục vỡ phần mỏng của vòng chặn bạc đạn bánh xe sau (với vòng cảm biến tốc độ bánh xe) (2) để có thể tháo vòng chặn.

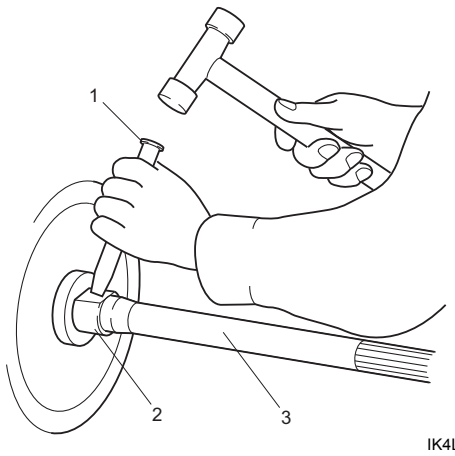

IK4L0A312011-01

3.	Trục cầu sau

3) Dùng dụng cụ chuyên dụng tháo bạc đạn bánh xe sau (1) khỏi trục cầu sau (2).

Dụng cụ chuyên dụng
(A): 09926-36710

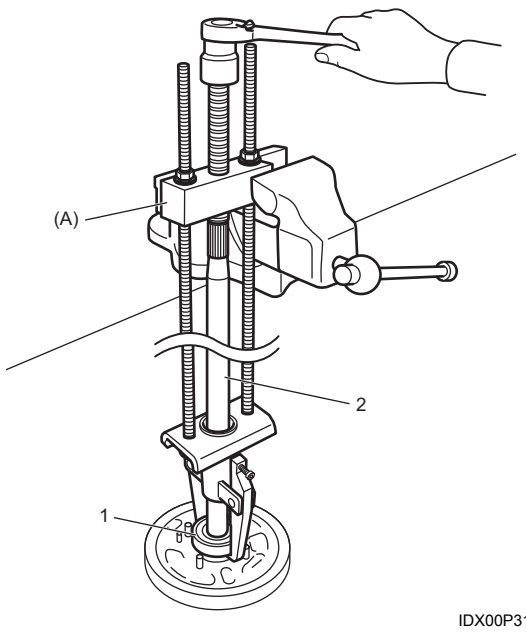

IDX00P312017-02

4) Tháo vỏ sau trống phanh khỏi trục cầu sau (3).
5) Dùng máy ép thủy lực (1), tháo bu-lông moay-ơ bánh xe sau (2) khỏi trục cầu sau nếu cần.

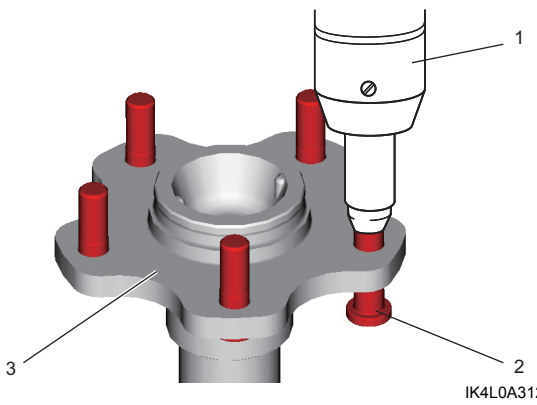

IK4L0A312012-02

AENK4L0B.book Page 12 Thursday, August 29, 2019 10:31 AM

Lắp lại

Thực hiện ngược lại quy trình tháo, lưu ý những điểm sau.

- Dùng máy ép thủy lực (1), lắp bu-lông moay-ơ bánh xe sau mới (2) vào trục cầu sau (3) nếu đã tháo.

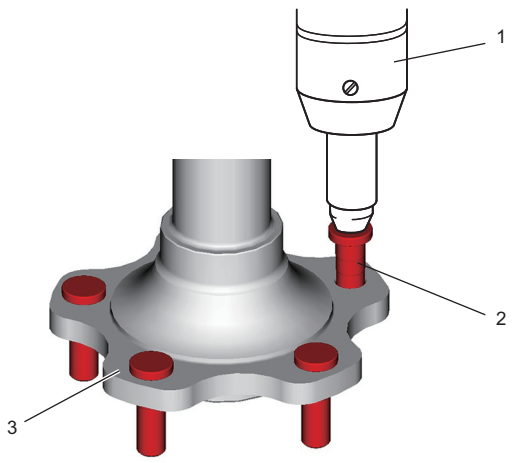

IK4L0A312013-02

- Dùng máy ép thủy lực, lắp bạc đạn bánh xe mới (2) và vòng chặn bạc đạn bánh xe sau (với vòng cảm biến tốc độ bánh xe) mới (1).

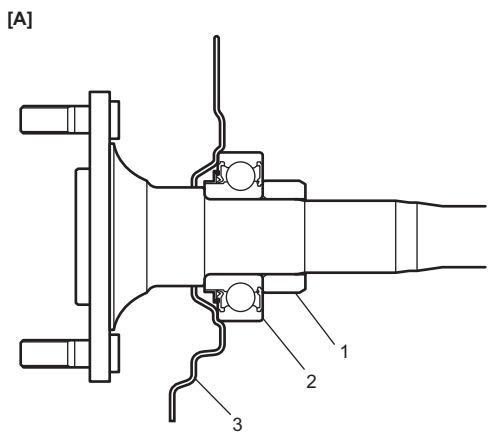

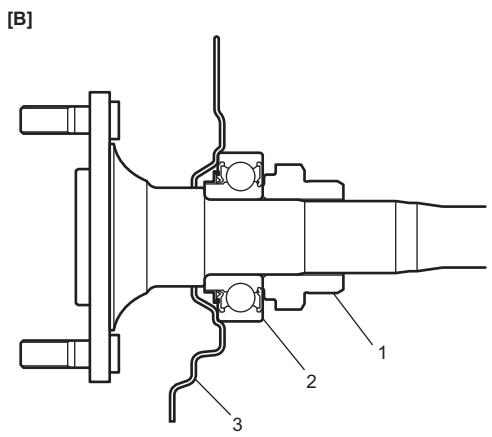

IK4L0B312003-01

[A]:	Model không trang bị hệ thống ABS và model không trang bị hệ thống ESP®
[B]:	Model có trang bị hệ thống ABS và model có trang bị hệ thống ESP®
3.	Vỏ sau trống phanh

Kiểm tra bạc đạn bánh xe sau

AENK4L0B3126004

1) Nâng xe lên và tháo bánh sau. ☞(Trang 2D-3)
2) Tháo tang trống phanh sau. ☞(Trang 4C-3)
3) Kiểm tra độ rơ của bạc đạn bánh xe sau như sau. Nếu giá trị đo được vượt quá giới hạn, hãy thay cụm moay-ơ bánh xe.
   a) Đặt đầu đo của đồng hồ so kế ở giữa moay-ơ.

   LƯU Ý

   Đặt đầu đo của đồng hồ so kế vuông góc tối đa với tâm của cụm moay-ơ bánh sau.

   b) Đặt tay vào moay-ơ, tác dụng lực kéo đẩy vào moay-ơ.

   Độ rơ bạc đạn bánh xe sau
   Giới hạn: 0,8 mm (0,031 in.)

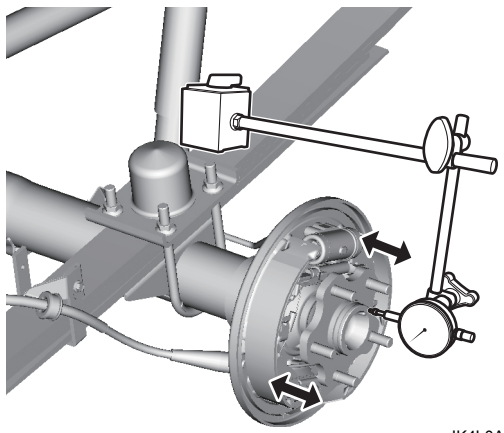

IK4L0A312016-02

4) Kiểm tra bạc đạn bánh xe xem có kêu lạch cạch không bằng cách lắc bánh xe theo hướng trục, và xem có tiếng kêu và quay êm không bằng cách quay bánh xe. Nếu kết quả kiểm tra không ỔN, hãy thay cụm moay-ơ bánh sau.

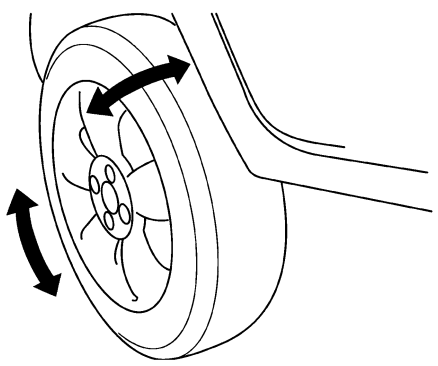

I3RM0A230050-01

Kiểm tra trục sau

AENK4L0B3126005

- Kiểm tra trục cầu sau xem có bị nứt và bị hỏng không.
- Kiểm tra bạc đạn bánh xe sau và vòng chặn bạc đạn bánh sau xem có bị biến dạng hoặc bị vỡ không.
- Kiểm tra các bề mặt trượt của phốt dầu xem có bị hỏng không.

Nếu phát hiện thấy bất kỳ hư hỏng nào, hãy thay mới.