AENK4L0B.book Page 12 Thursday, August 29, 2019 10:31 AM

Lắp lại

Thực hiện ngược lại quy trình tháo, lưu ý những điểm sau.

- Dùng máy ép thủy lực (1), lắp bu-lông moay-ơ bánh xe sau mới (2) vào trục cầu sau (3) nếu đã tháo.

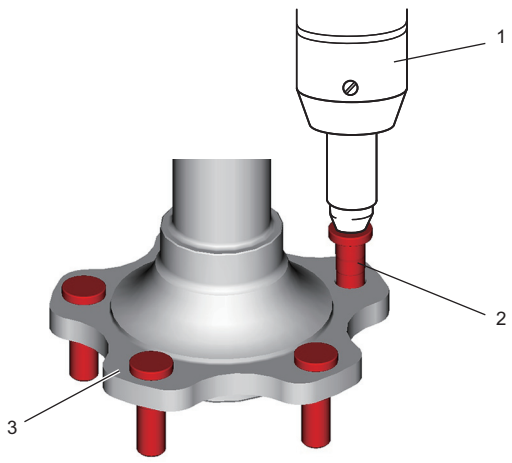

IK4L0A312013-02

- Dùng máy ép thủy lực, lắp bạc đạn bánh xe mới (2) và vòng chặn bạc đạn bánh xe sau (với vòng cảm biến tốc độ bánh xe) mới (1).

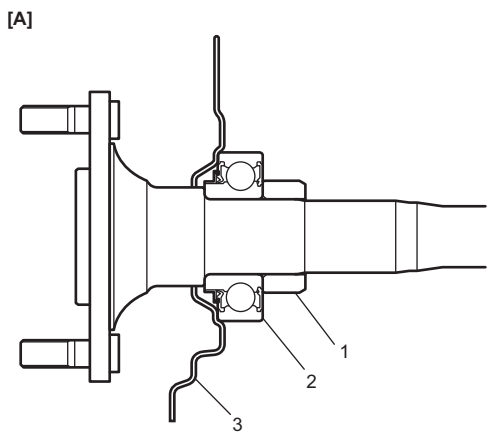

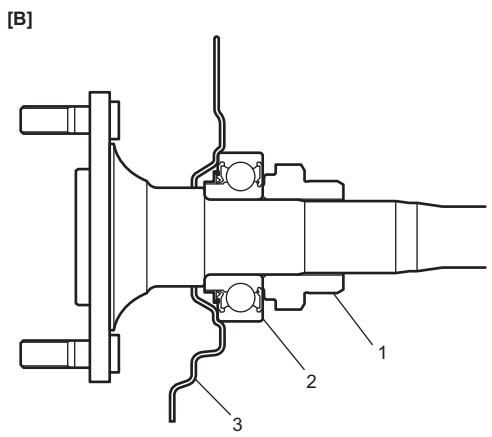

IK4L0B312003-01

[A]:	Model không trang bị hệ thống ABS và model không trang bị hệ thống ESP®
[B]:	Model có trang bị hệ thống ABS và model có trang bị hệ thống ESP®
3.	Vỏ sau trống phanh

Kiểm tra bạc đạn bánh xe sau

AENK4L0B3126004

1) Nâng xe lên và tháo bánh sau. ☞(Trang 2D-3)
2) Tháo tang trống phanh sau. ☞(Trang 4C-3)
3) Kiểm tra độ rơ của bạc đạn bánh xe sau như sau. Nếu giá trị đo được vượt quá giới hạn, hãy thay cụm moay-ơ bánh xe.
   a) Đặt đầu đo của đồng hồ so kế ở giữa moay-ơ.

   LƯU Ý

   Đặt đầu đo của đồng hồ so kế vuông góc tối đa với tâm của cụm moay-ơ bánh sau.

   b) Đặt tay vào moay-ơ, tác dụng lực kéo đẩy vào moay-ơ.

   Độ rơ bạc đạn bánh xe sau
   Giới hạn: 0,8 mm (0,031 in.)

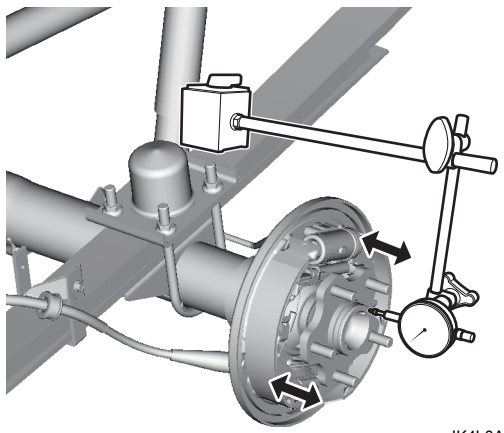

IK4L0A312016-02

4) Kiểm tra bạc đạn bánh xe xem có kêu lạch cạch không bằng cách lắc bánh xe theo hướng trục, và xem có tiếng kêu và quay êm không bằng cách quay bánh xe. Nếu kết quả kiểm tra không ỔN, hãy thay cụm moay-ơ bánh sau.

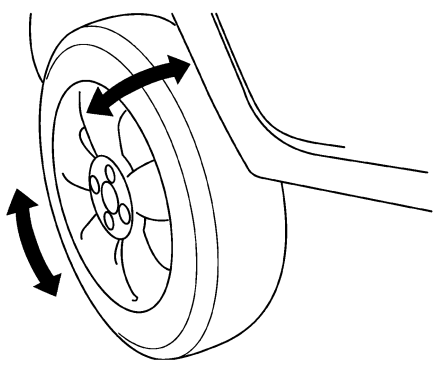

I3RM0A230050-01

Kiểm tra trục sau

AENK4L0B3126005

- Kiểm tra trục cầu sau xem có bị nứt và bị hỏng không.
- Kiểm tra bạc đạn bánh xe sau và vòng chặn bạc đạn bánh sau xem có bị biến dạng hoặc bị vỡ không.
- Kiểm tra các bề mặt trượt của phốt dầu xem có bị hỏng không.

Nếu phát hiện thấy bất kỳ hư hỏng nào, hãy thay mới.

AENK4L0B.book Page 13 Thursday, August 29, 2019 10:31 AM

Thông số kỹ thuật

Thông số lực siết

AENK4L0B3127001

Bộ phận siết	Lực siết			Lưu ý
	N·m	kgf-m	lbf-ft	
Đai ốc phanh sau	25	2,5	18,5	☞(Trang 3A-10)

Tham khảo:
Để biết thông tin về lực siết của các bản siết lực không được trình bày trong trang này, tham khảo:
“Các bộ phận của trục sau”: Sau (Trang 3A-8)
“Thông tin về bản siết lực” trong Phần 0A (Trang 0A-5)

Dụng cụ và thiết bị chuyên dụng

Vật liệu bảo dưỡng khuyên dùng

AENK4L0B3128001

Vật liệu	Sản phẩm hoặc thông số kỹ thuật khuyên dùng của SUZUKI		Lưu ý
Mỡ	SUZUKI Super Grease A	Mã phụ tùng: 99000-25011	☞(Trang 3A-10)
Keo ron	SUZUKI Bond No.1215	Mã phụ tùng: 99000-31110	☞(Trang 3A-10)

LƯU Ý

(Các) vật liệu bảo dưỡng cần thiết cũng được mô tả trong:
“Các bộ phận của trục sau”: Sau (Trang 3A-8)

Dụng cụ chuyên dụng

AENK4L0B3128002

09913-85210 Dụng cụ lắp bạc đạn ☞(Trang 3A-9) / ☞(Trang 3A-10) 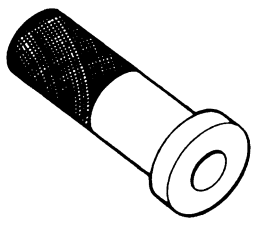	09921-26010 Bạc đầu dụng cụ tháo vòng ngoài bạc đạn ☞(Trang 3A-9) 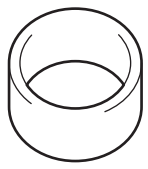
09926-36710 Dụng cụ tháo bạc đạn ☞(Trang 3A-11) 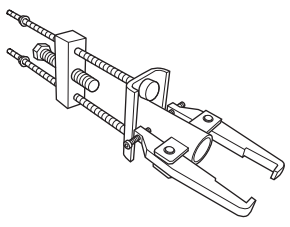	09942-15511 Búa trượt ☞(Trang 3A-9) / ☞(Trang 3A-9) 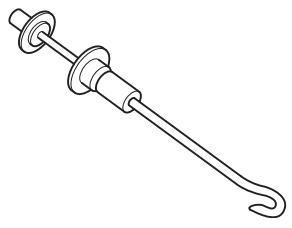
09943-17912 Dụng cụ tháo moay-ơ bánh xe ☞(Trang 3A-9) 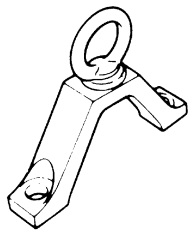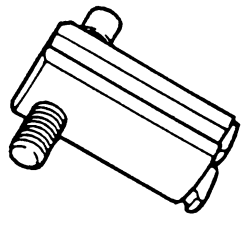	09944-96011 Dụng cụ tháo vòng ngoài bạc đạn ☞(Trang 3A-9)