AENK4L0B.book Page 1 Thursday, August 29, 2019 10:31 AM

Trục dẫn động/Cầu xe

Trước

Hướng dẫn sửa chữa

Các bộ phận của moay-ơ bánh trước và cam lái

AENK4L0B3116001

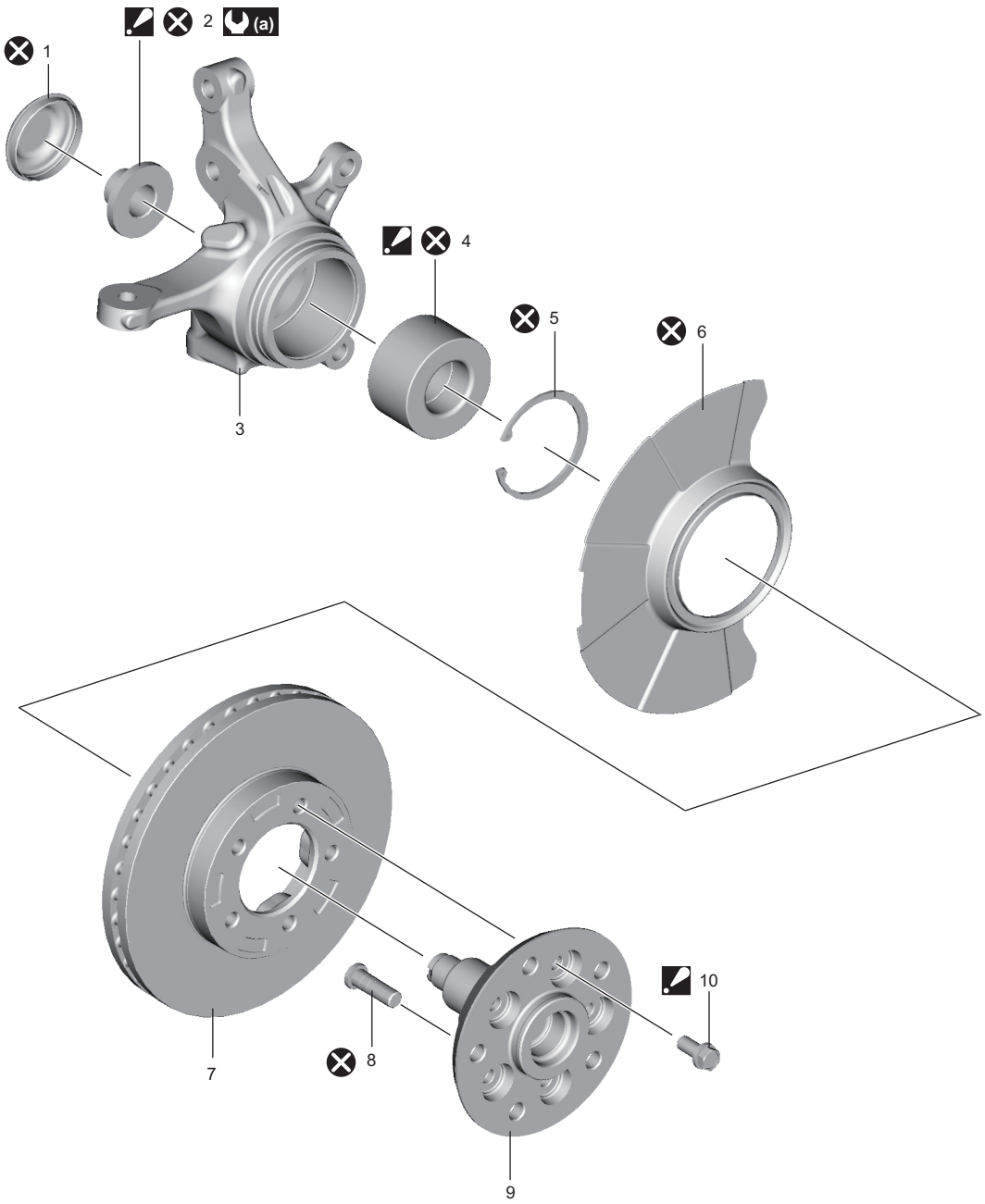

IK4L0B311001-01

AENK4L0B.book Page 2 Thursday, August 29, 2019 10:31 AM

1. Nắp chụp	5. Khoen chặn	9. Moay-ơ bánh trước
2. Đai ốc trục trước : Sau khi siết đai ốc đến lực siết quy định, tán khóa đai ốc. Để biết chi tiết, tham khảo “Tháo và lắp moay-ơ bánh trước và cam lái”: Trước (Trang 3A-2).	6. Chụp chắn bụi đĩa phanh trước	10. Bu-lông đĩa phanh : Để biết thông tin về lực siết, tham khảo “Các bộ phận của phanh trước” trong Phần 4B (Trang 4B-2).
3. Cam lái	7. Đĩa phanh trước	(a) : 250 N·m (26,0 kgf-m, 185 lbf-ft)
4. Bạc đạn bánh xe trước : Đối với model có trang bị hệ thống ABS và model có trang bị hệ thống EPS®, xác nhận hướng lắp của bạc đạn bánh xe trước. Để biết chi tiết, tham khảo “Tháo và lắp moay-ơ bánh trước và cam lái”: Trước (Trang 3A-2).	8. Bu-lông moay-ơ bánh trước	⊗ : Không tái sử dụng.

Kiểm tra bạc đạn bánh xe trước

AENK4L0B3116002

1) Nâng xe lên và tháo bánh trước. ☞(Trang 2D-3)
2) Kiểm tra độ rơ của bạc đạn bánh xe trước như sau. Nếu giá trị đo được vượt quá giới hạn, hãy thay bạc đạn bánh xe.
   a) Đặt đầu đo của đồng hồ so kế vào đầu của vấu lồi trên moay-ơ bánh trước.

LƯU Ý

Đặt đầu đo của đồng hồ so kế vuông góc tối đa với đầu của vấu lồi trên moay-ơ bánh trước.

   b) Đặt tay vào mặt trên và mặt dưới của đĩa phanh, tác dụng lực kéo đẩy vào đĩa.

Độ rơ bạc đạn bánh xe trước
Giới hạn: 0,05 mm (0,002 in.)

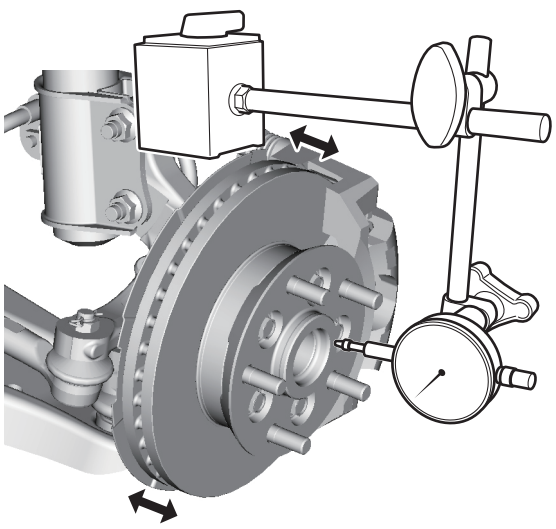

IK4L0B311003-01

3) Lắp bánh trước. ☞(Trang 2D-3)
4) Kiểm tra tiếng kêu phát ra từ bạc đạn bánh xe trước và độ êm của bánh xe khi quay bằng cách quay bánh xe.
   Thay bạc đạn bánh xe trước nếu bị hỏng.

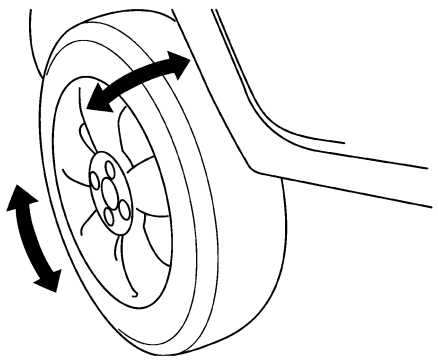

I3RM0A230050-01

Tháo và lắp moay-ơ bánh trước và cam lái

AENK4L0B3116003

Tháo

1) Nâng xe lên và tháo bánh trước.
2) Tháo rotuyl lái ngoài khỏi cam lái. ☞(Trang 6B-23)
3) Đối với model có trang bị hệ thống ABS và model có trang bị hệ thống ESP®, tháo cảm biến tốc độ bánh trước.
   - Model có trang bị hệ thống ABS: ☞(Trang 4E-41)
   - Model có trang bị hệ thống ESP®: ☞(Trang 4F-58)
4) Tháo bộ kẹp phanh trước với giá đỡ khỏi cam lái. ☞(Trang 4B-6)
5) Tháo đai ốc và bu-lông giá lắp phuộc. ☞(Trang 2B-5)
6) Tháo khớp chữ A, sau đó tháo cam lái khỏi chữ A. ☞(Trang 2B-8)
7) Tháo nắp chụp (1) như được minh họa (bằng cách gõ nhẹ búa tại 3 điểm xung quanh, cẩn thận để không làm biến dạng hoặc làm hỏng phần lắp nắp chụp).